Always precise

activPilot Select

Het volledig verdekt liggende draai-kiepbeslag.

voor
ramen

Productcatalogus 10/2015

Aanvullend programma activPilot Select

Met de nu voorliggende catalogus willen we u uitvoerig informeren over het productgamma activPilot Select.
Het draai-kiepbeslagprogramma activPilot Select completeert ons omvangrijke prodcutenpallet binnen beslagsysteem activPilot. Standaardcomponenten van het beslagsysteem activPilot vindt u in de productcatalogus activPilot Concept. Indien deze niet al voorhanden is kunt u onze catalogus opvragen. Voor verdere vragen zijn wij graag tot uw beschikking.

Inhoudsopgave

Algemene productinformatie
Pagina 2 - 19

Beslagoverzichten
Pagina 20 - 40

Espagnoletten
Pagina

Hoekoverbrengingen
Pagina 41

Schaargeleiders
Pagina 42

Vleugellagers / hoeklagers
Pagina 43 - 47

Scharen / schaarlagers
Pagina 48 - 50

Draairaamlager
Pagina 51 - 53

Extra vergrendelingen
Pagina

Accessoires
Pagina 54 - 56

Kozijndelen
Pagina 58 - 60

Montagemallen
Pagina

Montagehandleiding
Pagina 61 - 79

Afstelling / Onderhoud
Pagina 80 - 84

Inbouwtekeningen
Pagina 85 - 87

Veel raamtypes. Veel varianten. Eén beslagsysteem.

activPilot: De nieuwe norm in draai-kiepbeslag

Het is een lange weg van de eerste ontwerpen tot de serieproductie van een nieuw beslagsysteem. Niet alleen creatieve ideeën, precieze berekeningen en talloze tests komen daaraan te pas, maar ook de intensieve follow-up van mensen en markten, de beoordeling van actuele trends en de continue analyse van de algemene technische ontwikkeling. Daarbij stellen wij ook het beproefde ter discussie, om uit al deze informatie en met alle opgedane ervaring doelgerichte, hoogwaardige oplossingen te ontwikkelen, die de installateurs en gebruikers nieuwe mogelijkheden bieden. Dit continue streven naar precizie heeft van Winkhaus een leidende onderneming in de raam- en deurtechniek gemaakt. Een bewijs hiervoor vormen de talrijke branchenormen, die de firma Winkhaus in meer dan 160 jaar mede heeft bepaald.

Van de huidige norm naar de nieuwste norm

Reeds in de fabriek wordt de nodige veiligheid gegarandeerd dankzij grondige, strenge tests en een permanente functionaliteitscontrole. Onze resultaten worden gestaafd door tests en certificaten van onafhankelijke onderzoekscentra. Bovendien voldoet activPilot aan alle eisen voor een veilig beslagsysteem. Alle vergrendelingspunten zijn vervaardigd uit hoogwaardig staal en bieden reeds in de standaarduitvoering van het beslag een effectieve basisveiligheid. Afhankelijk van aantal en uitvoering van de sluitplaten kan het beslag ook worden geüpgraded naar een hoger veiligheidsnivo – tot aan inbraakwerendheid overeenkomstig weerstandsklasse 2, conform DIN EN 1627-1630, RC2, SKG**.

Modulaire opbouw

activPilot optimaliseert de ramenproductie. Door de reductie van het aantal componenten en door hun multifunctionaliteit kunnen we de verwerker een makkelijke, snelle montage en een rationele aanslag beloven. Reeds voorgemonteerde componenten in combinatie met de unieke bouwwijze garanderen bovendien dat bijkomende functies en veiligheidsniveaus ook achteraf zonder moeite kunnen worden bereikt. activPilot vervult daarmee alle wensen om uw kosten voor fabricage, opslag, logistiek en administratie aanzienlijk te verminderen.

Sluitsysteem met achtkantsluitnokken

activPilot verhoogt het comfort. Het vanuit functioneel oogpunt perfecte sluitmechanisme garandeert niet alleen een precies inlopen van de sluitnokken in de sluitplaat, maar ook een optimale afdichting. Daarvoor staan de hoge omtrekspelingstolerantie van 9,8 tot 14 mm en de nieuwe achtkantige vergrendelingsnok garant, waarmee de aantrek gemakkelijk met de hand kan worden geregeld. Gelijkmatige verstelkrachten en de kracht- en vormgelijke systeemkoppeling van de componenten verlenen het beslag de nodige stabiliteit en een lange levensduur.

Additionele functies

activPilot kan flexibel op individuele klantenwensen worden afgestemd. Dankzij innovatieve onderdelen met meerdere nuttige functies kan het aantal toepassingen ook achteraf heel makkelijk worden uitgebreid. Door gebruikmaking van een Duo- of Tri-element kan heel eenvoudig een beveiliging tegen verkeerde bediening met geïntegreerde oploopsteun en een balkondeursnapperfunctie toegevoegd worden. Een meervoudige ventilatiestand maakt verschillende kiepstanden van het raam mogelijk, waardoor de ruimteventilatie snel en eenvoudig regelbaar is.

Design

activPilot biedt u en uw klanten een echte meerwaarde. Verrassende details, subtiele accenten, ergonomische vormgeving en een hoge functionaliteit onderstrepen de algehele indruk van het beslagsysteem. Kortom: het attractieve ontwerp wordt voor uw klant een belangrijk criterium. Daar bovenop komen verdere argumenten zoals hoogwaardige soliditeit, schoonmaakvriendelijk, eenvoudige bediening en niet op de laatste plaats het optisch mooie raam.

Oppervlakte

activPilot beslag heeft een oppervlaktebehandelingstechniek gebaseerd op nano-technologie die in onze eigen fabriek wordt aangebracht. Deze oppervlaktetechiek wordt gekenmerkt door een hoge bescherming tegen milieuinvloeden. Kwaliteitstesten d.m.v. klimaatsimulatie en zoutsproeitests vlgs. DIN EN ISO 9227 bevestigen dit en worden door regelmatige testen constant gecontroleerd. Daarnaast worden er door Winkhaus ook testen uitgevoerd in de buitenlucht zodat ook de praktijk gecontroleerd wordt. Daardoor is Winkhaus in staat een 10-jarige garantie op functioneren en op oppervlaktebehandeling te geven.

Kwaliteitsstandaard

De Winkhaus-groep heeft succesvol de groepscertificering doorstaan volgens DIN ISO 9001.
Door de groepscertificering wordt bereikt dat bij de hele Winkhaus-groep wereldwijd volgens gelijke criteria en procedures wordt gewerkt en daarmee altijd dezelfde kwaliteit voor de klanten is gewaarborgd.

activPilot Select

Het volledig verdekte beslag voor ramen van hout, kunststof en aluminium (met 16 mm beslaggroef)

Winkhaus heeft een nieuw beslag ontwikkeld dat de beproefde oplossingen van het activPilot-concept overneemt. Deze oplossingen zijn toegesneden op de huidige eisen aan verhoogde energiezuinigheid met grotere en zwaardere ruiten en de moderne, door smalle profielbreedte gekenmerkte, architectuur.
Het resultaat van deze marktontwikkeling is een optisch hoogwaardig en bij gesloten vleugel niet zichtbaar beslag dat voor hoge vleugelgewichten tot 150 kg ontworpen is. Door het modulaire karakter van het systeem is het met een gering aantal extra componenten mogelijk het draagvermogen te verhogen van standaard 100 kg vleugelgewicht naar 150 kg vleugelgewicht. Een optimale technische montagevriendelijkheid voor de producent krijgt daarbij evenveel aandacht als de bedieningsvriendelijkheid van het beslag bij de uiteindelijke gebruiker.

Effectieve veiligheid

Dankzij het unieke modulesysteem kunt u elk raam eenvoudig, snel en kostenbewust aanpassen aan het gewenste veiligheidsniveau. Speciale onderdelen zijn niet langer nodig. Op basis van het aantal en uitvoering van de sluitplaten zijn daardoor op één en hetzelfde platform verschillende veiligheidsnivo‘s mogelijk.
Reeds in de fabriek wordt de nodige veiligheid gegarandeerd dankzij grondige, strenge tests en een permanente functionaliteitscontrole. Onze resultaten worden gestaafd door tests en certificaten van onafhankelijke onderzoekscentra. Bovendien voldoet activPilot aan alle eisen voor een veilig beslagsysteem. Alle vergrendelingspunten zijn vervaardigd uit hoogwaardig staal en bieden reeds in de standaarduitvoering van het beslag een effectieve basisveiligheid. Afhankelijk van aantal en uitvoering van de sluitplaten kan het beslag ook worden geüpgraded naar een hoger veiligheidsnivo – tot aan inbraakwerendheid overeenkomstig weerstandsklasse 2, conform DIN EN 1627-1630, RC2, SKG**.

Het tot de verbeelding sprekende certificeringsprogramma QM 328 is succesvol doorlopen

Het Winkhaus activPilot-beslag is volgens QM 328 gecertificeerd. In dit aansprekende certificeringsprogramma doorloopt het draai- en draai-kiepbeslag voor ramen en raamdeuren talrijke tests waarin levensduur en kwaliteitscontrolemechanismen bewezen moeten worden. Dit certificaat waarborgt de hoge productkwaliteit van Winkhaus.

Langdurige belastingstest

Winkhaus activPilot is vlgs. de EN 13 126-8 (duurproef voor draai- en draai-kiepbeslag) en vlgs. EN 1191 (duurproef voor ramen en deuren) gecertificeerd. Hiermee voldoet het beslag aan de nieuwste EN-voorschriften. Door de voortdurende interne controles van Winkhaus, aan de hand van vastgelegde productiecontrolevoorschriften en de regelmatig uitgevoerde controle door het ift Rosenheim, wordt de hoge productkwaliteit veilig gesteld en dit kwaliteitsnivo langdurig gewaarborgd.
De beslagserie activPilot Concept is getest voor vleugelgewichten tot en met 130 kg, bij activPilot Select tot en met 150 kg en bij activPilot Comfort tot en met 100 kg. Daarbij overtroffen ze duidelijk de gevraagde minimumeisen. De beslagseries mogen daarmee het ift-Q-Zert-keurmerk voeren.

Op partnerschap gerichte service

Wij proberen u altijd een oplossing te bieden, betrouwbaar en exact op uw behoeften afgestemd, zoals u dat van een partner mag verwachten. Wij staan altijd voor u klaar. Dankzij onze technici die ter plaatse komen, de professionele hulp via onze productmanagers en dankzij innovatieve softwareoplossingen voor de optimalisering van uw werkprocessen bieden wij u continuïteit bij uw werk en service. Bovendien mag u dankzij ons productinformatiesysteem en ons uitgekiende logistieke concept altijd een snelle levering verwachten.

De juiste schroeven voor veiligheidsrelevante beslagonderdelen

Om de levensduur en bedieningsveiligheid van uw ramen en raamdeuren voor de verwachte gebruiksperiode te verzekeren, dient u de bevestiging van de veiligheidsrelevante beslagonderdelen extra aandacht te geven.
De verantwoordelijkheid voor het vakkundig bevestigen van de beslagonderdelen in het materiaal (raamvleugel en kozijn) en het hanteren van de montagevoorschriften ligt bij de fabrikant van de ramen en raamdeuren.
Let op: Neem notie van deze richtlijn!! Gebruik altijd de juiste schroeven. Wij raden aan om deze schroeven voor hoek- en schaarlager in de staalversterking van het kunststofprofiel te schroeven.

1 Algemene productinformatie
2 Beslagoverzichten
3 Espagnoletten
4 Hoekoverbrengingen
5 Schaargeleiders
6 Vleugellagers / hoeklagers
7 Scharen / schaarlagers
8 Draairaamlager
9 Extra vergrendelingen
10 Accessoires
11 Kozijndelen
12 Montagemallen
13 Montagehandleiding
14 Afstelling / Onderhoud
15 Inbouwtekeningen

ift-KONFORMITÄTSZERTIFIKAT
ift-CONFORMITEITSCERTIFICAAT

ift ZERTIFIZIERT GECERTIFICEERD

Beschläge / *Beslagen*

Produktfamilien *Productgroepen*	**Dreh- und Drehkippbeschläge für Fenster und Fenstertüren** *Draai- en draai-kiep-beslagen voor ramen en raamdeuren*
Produkt *Product*	**autoPilot, activPilot, proPilot**
Einsatzbereich *Toepassingsgebied*	**Systeme mit entsprechender Beschlagaufnahmenut** *Systemen met overeenkomstige beslaggroef*
max. Flügelgewicht *max. vleugelgewicht*	**200 kg**
Hersteller *Producent*	Aug. Winkhaus GmbH & Co. KG August-Winkhaus-Str. 31, D 48291 Telgte
Produktionsstandort *Productieplaats*	Aug. Winkhaus GmbH & Co. KG August-Winkhaus-Str. 31, D 48291 Telgte

WINKHAUS

Mit diesem Zertifikat wird bescheinigt, dass die benannten Beschläge den Anforderungen des ift-Zertifizierungsprogramms für Beschläge (QM328:2014-5) entsprechen.

Grundlagen sind durch das Prüflabor erstellte Produktprüfungen der aufgeführten Beschläge, Prüfung durch das Prüflabor nach EN 13126:2006 und EN 1191:2012 unter Berücksichtigung der Anwendungsprogramme, eine werksseitige Produktionskontrolle des Herstellers und eine Fremdüberwachung der Fertigung durch die Überwachungsstelle in den benannten Standorten. Das Zertifikat ist nur in Verbindung mit dem dazugehörigen Überwachungsvertrag gültig.

Die Gültigkeitsdauer des Zertifikates beträgt 5 Jahre. Mit der Erteilung des Zertifikates ist eine regelmäßige Fremdüberwachung des Herstellers verbunden.

Das Zertifikat darf nur unverändert vervielfältigt werden. Alle Änderungen der Voraussetzungen für die Zertifizierung sind dem ift-G-Zert mit den erforderlichen Nachweisen unverzüglich schriftlich anzuzeigen.

Das Unternehmen ist berechtigt, die Beschläge gemäß der ift-Zeichensatzung mit dem „ift-zertifiziert"-Zeichen zu kennzeichnen.

Dieses Zertifikat enthält 2 Anlagen

1. Übersicht der Produktfamilien
2. Austauschbarkeit nach EN 14351-1

Met dit certificaat wordt verklaard dat de genoemde beslagen voldoen aan de vereisten van het ift-certificeringsprogramma voor beslagen (QM328:2014-5).

Grondslagen zijn de door het testlaboratorium vervaardigde productgroepen van de genoemde beslagen, het uitvoeren van tests door het testlaboratorium conform EN 13126:2006 en EN 1191:2012, met inachtneming van de toepassingsprogrammas, een fabrieksinterne productiecontrole door de fabrikant en een externe controle van de productie door het controle-instituut in de genoemde vestigingsplaatsen. Dit certificaat is alleen geldig in combinatie met de bijbehorende controleovereenkomst.

De geldigheidsduur van het certificaat bedraagt 5 jaar. Aan de afgifte van het certificaat zit een regelmatige externe controle van de fabrikant vast.

Het certificaat mag slechts ongewijzigd worden vermenigvuldigd. Alle wijzigingen van de voorwaarden voor de certificering dienen onverwijld schriftelijk aan het ift-G-Zert met de vereiste bewijzen te worden medegedeeld.

De onderneming is gerechtigd om de beslagen conform het ift-reglement van het predicaat "ift-gecertificeerd" te voorzien.

Dit certificaat heeft 2 bijlagen

1. Overzicht van de productgroepen
2. Uitwisselbaarheid conform EN 14351-1

EN 1191
EN 12400
Klasse 2
Dauerfunktion
Weerstand t.o.v. herhaald openen en sluiten

EN 12046-1
EN 13115
Klasse 2
Bedienungskräfte
Bedieningskrachten

EN ISO 9227
EN 1670
Bis Klasse 5
Korrosionsschutz
Corrosiebescherming

Rosenheim
07.06.2016

Christian Kehrer
Leiter ift Zertifizierungs- und Überwachungsstelle
Directeur ift certificerings- en controle-instituut

Ulrich Siebenrath
Institutsleiter
Instituutsdirecteur

Vertrag-Nr. / Overeenkomst nr.:	228 7019950	Zertifikat-Nr. / certificaat nr.:	228 7019950-1-13
		Gültig bis / Geldig tot:	17 november 2019

ift Rosenheim GmbH
Theodor-Gietl-Str. 7-9
D-83026 Rosenheim

Kontakt
Tel. +49 8031 261-0
Fax +49 8031 261-290
www.ift-rosenheim.de

Prüfung und Kalibrierung – EN ISO/IEC 17025
Inspektion – EN ISO/IEC 17020
Zertifizierung Produkte – EN ISO/IEC 17065
Zertifizierung Managementsysteme – EN ISO/IEC 17021

DAkkS

Overige certificaten en actualiseringen vindt u op internet via www.winkhaus.nl.

Anlagefolge 1
Zertifikat-Nr./certificaat nr.: 228 7019999-1-12
Hersteller/fabrikant: Aug. Winkhaus GmbH & Co. KG
Ausgabedatum/datum afgifte: 07.06.2016

Blattfolge 1 van 2

ift ROSENHEIM

In der Zertifizierung enthaltene Produktfamilien für Fenster- und Fenstertürsysteme mit geeigneter Beschlagaufnahmenut.
In de certificering opgenomen productgroepen voor raam- en raamdeursystemen met geschikte beslaggroef.

lfd. Nr./ volgnr.	Ausführung Bandseite/ Uitvoering bandzijde	Ausführung Flügelbeschlag/ Uitvoering vleugelbeslag	Beschreibung der Ausführung der blendrahmenseitigen Beschlagausführung / Beschrijving van de uitvoering van het beslag aan de kozijnkant: Winkelband/ Scharnier met winkelhaak	Scherenlager/ Schaarscharnier	Eckband/ Hoekscharnier	Ecklager/ Hoekscharnierdeel	Flügelgewicht/ Vleugelgewicht	Klassifizierung entsprechend der Nachweise nach EN 13126-8 / Classificatie overeenkomstig de bewijzen conform EN 13126-8: 1 Gebrauchskategorie/ Gebruikscategorie	2 Dauerfunktionstüchtigkeit/ Duurzaamheid	3 Masse (in kg)/ Massa (in kg)	4 Feuerbeständigkeit/ Brandwerendheid	5 Gebrauchssicherheit/ Gebruiksveiligheid	6 Korrosionsbeständigkeit/ Corrosiebestendigheid	7 Schutzwirkung/ Beschermingswerking	8 angew. Teil/ Toegepast onderdeel	9 Prüfgrößen (in mm)/ Testformaten (in mm)
1	activPilot H 100	activPilot H 100	SWTF eb 18/8-12	SWTF 18-12	FWTA 18/8-12	EWTA 18-12	100 kg	-	4	100	0	1	4	-	8	900/2300
2	activPilot K 100	activPilot K 100	SW 20/13	SWS 3-6	FK 20-8-20	ESV 8-3-16	100 kg	-	4	100	0	1	4	-	8	1300/1200
3	activPilot K 130	activPilot K 130	SK2 20-13	SL.KB 3-6	FWV 20-13	ESVW 8-3-16	130 kg	-	4	130	0	1	5	-	8	1300/1200
								-	4	130	0	1	5	-	8	900/2300
4	activPilot K 100	activPilot K 100	SK2 20-13	SL.KS 3-6	FL.KK 20-8-20	EL.K 8-3-16	100 kg	-	4	100	0	1	5	-	8	1300/1200
								-	4	100	0	1	5	-	8	900/2300
5	activPilot K 130	activPilot K 130	SW 20-13	SWB 3-6	FWV 20-13	ESVW 8-3-16	130 kg	-	4	130	0	1	4	-	8	1300/1200
								-	4	130	0	1	4	-	8	900/2300
6	activPilot VV K	activPilot VV K	SVV	ohne	FVV	EVV	90 kg	-	4	100	0	1	4	-	8	1300/1200
7	proPilot	proPilot	SK.U.2.20-13	SL.K.U.3-3	FL.K.U.8	EL.K.U.3-3	70 kg	-	4	70	0	1	4	-	8	1300/1200
8	proPilot	proPilot	SK.U.2.20-13	SL.K.U.3-3	FL.K.U. 8.130	EL.K.U.3-3	100 kg	-	4	100	0	1	4	-	8	1300/1200
9	activPilot H 130	activPilot H 130	SH2 T. 18-13-12	SL.HT 18-12	FL.HT. 18-13-12	EL.HT.Z 18-12	130 kg	-	4	130	0	1	5	-	8	1300/1200
10	activPilot Select H 150	activPilot Select H 150	SH.SE.20-13	ohne	FL.SE	EL.H.SE 20-13 mit FLS.SE	150 kg	-	4	150	0	1	5	8	8	1550/1400
11	activPilot Select K 150	activPilot Select K 150	SK.SE	ohne	FL.SE	EL.K.SE mit FLS.SE	150 kg	-	4	150	0	1	5	8	8	1550/1400
								-	4	150	0	1	5	8	8	900/2300
12	activPilot Comfort PADK 100	activPilot Comfort PADK 100	SK2.PA.20-13	SL.KS.3-6	FL.E.FWPA 20-13	ESV 8-3-16	100 kg	-	4	100	0	1	5	-	8	1300/1200
								-	4	100	0	1	5	-	8	900/2300

Anlagefolge 1
Zertifikat-Nr./certificaat nr.: 228 7019999-1-12
Hersteller/fabrikant: Aug. Winkhaus GmbH & Co. KG
Ausgabedatum/datum afgifte: 07.06.2016

Blattfolge 2 van 2

ift ROSENHEIM

lfd. Nr./ volgnr.	Ausführung Bandseite/ Uitvoering bandzijde	Ausführung Flügelbeschlag/ Uitvoering vleugelbeslag	Beschreibung der Ausführung der blendrahmenseitigen Beschlagausführung / Beschrijving van de uitvoering van het beslag aan de kozijnkant: Winkelband/ Scharnier met winkelhaak	Scherenlager/ Schaarscharnier	Eckband/ Hoekscharnier	Ecklager/ Hoekscharnierdeel	Flügelgewicht/ Vleugelgewicht	Klassifizierung entsprechend der Nachweise nach EN 13126-8 / Classificatie overeenkomstig de bewijzen conform EN 13126-8: 1 Gebrauchskategorie/ Gebruikscategorie	2 Dauerfunktionstüchtigkeit/ Duurzaamheid	3 Masse (in kg)/ Massa (in kg)	4 Feuerbeständigkeit/ Brandwerendheid	5 Gebrauchssicherheit/ Gebruiksveiligheid	6 Korrosionsbeständigkeit/ Corrosiebestendigheid	7 Schutzwirkung/ Beschermingswerking	8 angew. Teil/ Toegepast onderdeel	9 Prüfgrößen (in mm)/ Testformaten (in mm)
13	activPilot ALU 130	activPilot ALU 130	SK2.20-13	SL.KB.3-6	FWV 20-13	ESVW 8-3-16	130 kg	-	4	130	0	1	5	-	8	1300/1200
								-	4	130	0	1	5	-	8	900/2300
14	activPilot Select ALU 150	activPilot Select ALU 150	SK.SE	ohne	FL.SE	EL.K.SE mit FLS.SE	150 kg	-	4	150	0	1	5	8	8	1550/1400
15	activPilot H 150	activPilot H 150	SH2 T.18-13-12	SL.HT 18-12	FL.HT 18-13-12	EL.HT.Z 18-12	150 kg	-	4	150	0	1	5	8	8	900/2300
16	activPilot Select K 100	activPilot Select K 100	SK.SE	ohne	FL.SE	EL.K.SE	100 kg	-	4	100	0	1	5	-	8	1300/1200
17	activPilot Select H 130	activPilot Select H 130	SH.SE.20-8.Z	ohne	FL.SE	EL.H.SE 20-8.Z	130 kg	-	4	130	0	1	5	-	8	1300/1200
18	activPilot K 130 S	activPilot K 130 S	SK2.20-13	SL.K.3-6.130	FL.K 20-8-28.130	ESV 8-3-16	130 kg	-	4	130	0	1	5	-	8	1300/1200
								-	4	130	0	1	5	-	8	900/2300
19	activPilot Comfort PADM 100	activPilot Comfort PADM 100	SK2.PAD. 20-13	SL.KS.3-6	FL.E.EFPA 20-13	ESV 8-3-16	100 kg	-	4	100	0	1	5	-	8	1300/1200
								-	4	100	0	1	5	-	8	900/2300
20	activPilot Giant	activPilot Giant	SKL.20-13	SL.KL	FL.KL	EL.KL	200 kg	-	4	200	0	1	5	-	8	1550/1400
								-	4	200	0	1	5	-	8	900/2300
21	activPilot Topeller	activPilot Topeller	SH.IF 24-13	ohne	FL.IF	EL.H.IF 24-13	130 kg	-	4	130	0	1	5	-	8	1300/1200
								-	4	130	0	1	5	-	8	900/2300

Die Ergebnisse sind auf folgende Ausführungsvarianten übertragbar: Beschlagausführung linkshechts, alle zulässigen Größen gemäß Anwendungsdiagramm sowie andere Falz- und Profilgeometrien. Die technische Dokumentation des Beschlagherstellers, insbesondere die entsprechenden Anwendungsdiagramme, ist zu beachten.

De resultaten zijn van toepassing op de volgende types: hardware versie links / rechts, alle toegestane maten volgens toepassing diagram en andere kortingen en profielen geometrieën. De technische documentatie van de beslagproducent, met name de betreffende toepassingsdiagrammen, dient te worden nageleefd.

1 Algemene productinformatie
2 Beslagoverzichten
3 Espagnoletten
4 Hoekoverbrengingen
5 Schaargeleiders
6 Vleugellagers / hoeklagers
7 Scharen / schaarlagers
8 Draairaamlager
9 Extra vergrendelingen
10 Accessoires
11 Kozijndelen
12 Montagemallen
13 Montagehandleiding
14 Afstelling / Onderhoud
15 Inbouwtekeningen

1 2 3 4 5 6 7 8 9 10 11 12 13 14 15

Informatie- en instructieplicht

In dit document is belangrijke informatie voor de verschillende beslagen en hun verwerking samengevat. De informatie richt zich bijzonder op de fabrikant van ramen en raamdeuren alsook bouwbeslaghandel. Door het respecteren van de in dit document opgenomen informatie kunnen ongelukken en zaakschade worden vermeden. Daartoe dient voortdurend verzekerd te worden dat met doorgeven van het beslag ook de relevante bijlages doorgegeven worden. Het doorgeven van bijlages en informatie kan bijvoorbeeld in gedrukte vorm, CD-ROM of via een internetpagina gebeuren.

Richtlijnen voor toepassing van sloten en beslagen

De Gütegemeinschaft Schlösser und Beschläge e.V. in Velbert publiceert richtlijnen, die hulp bieden bij het gebruik van sloten en beslagen voor ramen en raamdeuren. Deze richtlijnen werden gezamenlijk met Fachverband der Schloss- und Beschlagsindustrie e.V. in Velbert alsook met het in Velbert gevestigde testinstituut PIV opgesteld en naar wens met de technische commissie van VFF en ift Rosenheim afgestemd. Bij de totstandkoming zijn daarmee praktijkervaringen en testresultaten van meerdere decennia samen gekomen.
De richtlijnen informeren over het beoogde gebruik en onderhoud van beslag voor ramen en raamdeuren. Deze richtlijnen moeten als verplicht gezien worden.
De actuele richtlijnen kunnen in verschillende talen via het volgende internetadres worden opgevraagd:
http://www.beschlagindustrie.de/ggsb/richtlinien.asp

Als alternatief voor het gebruik van het www-adres kunt u ook de QR-code met uw smartphone scannen!

Middels deze link vindt u de nu geldende, actuele en verplichte richtlijnen voor de volgende zaken:

- VHBH - Beslag voor ramen en raamdeuren (met instructies/ aanwijzingen voor het produkt en de garantie)
- VHBE - Beslag voor ramen en raamdeuren (met instructies en aanwijzingen voor de eindgebruiker)
- TBDK - Bevestiging van de dragende beslagdelen bij draai- en draai-kiepbeslagen (met definities van draai- en draai-kiepbeslagen alsook de mogelijke inbouw daarvan)
- FDKF - Valbeugel voor kiepraam en valraam (gebruik van valbeugels)
- FPDF - Remscharen voor variabele draaistand van vleugels (remscharen, die via de espagnolet worden aangestuurd - Definities en testen)

De richtlijnen VHBH hebben onder andere een hoofdstuk „Instructieplicht“. Daarin wordt een schematische opstelling getoond welke als bijlage en informatie voor de inachtneming van de instructieplicht dienen te worden doorgestuurd. De aannemer dient de in hoofdstuk „Instructieplicht“ gedefinieerde bijlages aan de eindgebruiker door te geven.

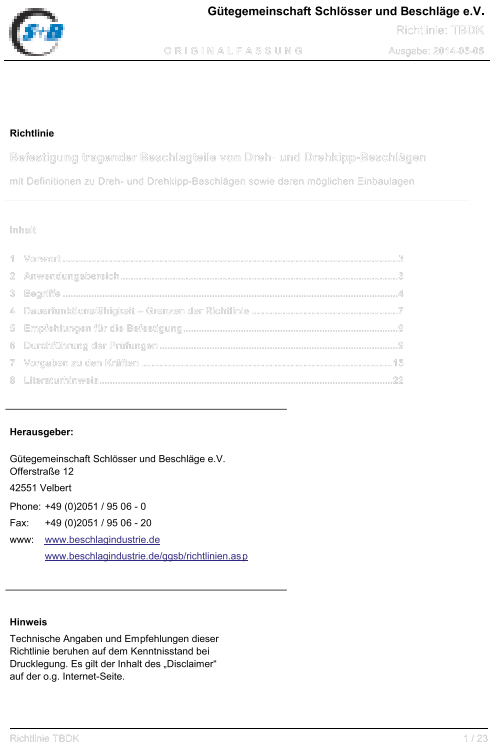

Gütegemeinschaft Schlösser und Beschläge e.V.
Richtlinie: TBDK
ORIGINALFASSUNG
Ausgabe: 2014-03-05

Richtlinie

Befestigung tragender Beschlagteile von Dreh- und Drehkipp-Beschlägen

mit Definitionen zu Dreh- und Drehkipp-Beschlägen sowie deren möglichen Einbaulagen

Inhalt

1 Vorwort 2
2 Anwendungsbereich 3
3 Begriffe 4
4 Dauerfunktionsfähigkeit – Grenzen der Richtlinie 7
5 Empfehlungen für die Befestigung 9
6 Durchführung der Prüfungen 9
7 Vorgaben zu den Kräften 15
8 Literaturhinweis 22

Herausgeber:

Gütegemeinschaft Schlösser und Beschläge e.V.
Offerstraße 12
42551 Velbert
Phone: +49 (0)2051 / 95 06 - 0
Fax: +49 (0)2051 / 95 06 - 20
www: www.beschlagindustrie.de
www.beschlagindustrie.de/ggsb/richtlinien.asp

Hinweis
Technische Angaben und Empfehlungen dieser Richtlinie beruhen auf dem Kenntnisstand bei Drucklegung. Es gilt der Inhalt des „Disclaimer“ auf der o.g. Internet-Seite.

Richtlinie TBDK 1 / 23

Richtlijnen voor productaansprakelijkheid

Draai- en draaikiepbeslagen voor ramen en raamdeuren

Conform de in „Productaansprakelijkheidswet“ gedefinieerde aansprakelijkheid van de fabrikant voor zijn producten (§ 4 ProdHaftG) is de hiervolgende informatie over draai- en draaikiepbeslagen voor raam/raamdeur in acht te nemen. Het niet in acht nemen ontslaat de fabrikant van zijn aansprakelijkheid.

1. Productinformatie en correct gebruik

Draai- en draaikiepbeslagen zijn binnen deze definitie eengreepsdraaikiepbeslagen voor ramen en raamdeuren in de bouw. Zij hebben tot doel ramen en raamvleugels in een draaistand te brengen of in een door de schaaruitvoering begrensde kiepstand. Draai- en draaikiepbeslagen worden toegepast in loodrecht in te bouwen ramen en raamdeuren van hout, kunststof, aluminium of staal of een combinatie daarvan. Gebruikelijke draai- en draaikiepbeslagen binnen deze definitie sluiten ramen en raamdeuren en brengen ze in verschillende ventilatiestanden. Bij het sluiten moet in de regel de tegendruk van een dichting worden overwonnen. Hiervan afwijkend gebruik voldoet niet aan de gebruikelijke toepassing. Inbraakwerende ramen en raamdeuren voor vochtige ruimtes en dergelijke voor toepassing in gebieden met agressieve, roestgevoelige luchtstromen vragen om beslag met een voor die toepassing afgestemd en afzonderlijk overeengekomen specificaties. Geopende ramen en raamvleugels hebben slechts een afschermende functie en voldoen niet aan vereisten tegen het voorkomen van slagregens, geluidsoverlast en inbraakwerendheid. Bij wind en tocht moeten ramen en raamvleugels worden gesloten en worden vergrendeld. Wind en tocht zijn binnen deze definitie van toepassing als zich ramen of raamvleugels in de openingsstand zelfstandig en ongecontroleerd openen of sluiten door drukverschil of tocht. Een gefixeerde openingsstand van ramen en raamvleugels is alleen met vaststelbaar extra beslag te bereiken. De weerstand tegen winddruk in gesloten en vergrendelde toestand is van de betreffende constructie van raam en raamdeur afhankelijk. Indien winddruk conform DIN EN 12210 (in het bijzonder testdruk p3) gewenst is, dienen in combinatie met de kozijnconstructie en het basismateriaal van het raam daarvoor geeigende beslagsamenstellingen te worden afgestemd en afzonderlijk te worden overeengekomen. In het algemeen kunnen de draai- en draaikiepbeslagen voldoen aan de eisen van eenvoudig toegankelijke woningen conform DIN 18025. Daartoe zijn dienovereenkomstige beslagsamenstellingen en -montage nodig in het raam en raamdeur, die afgestemd zijn op elkaar en afzonderlijk dienen te worden overeengekomen.

2. Foutief gebruik

Een fout gebruik - dus een ander gebruik als waarvoor het product gedacht is - van draai-kiepbeslag voor ramen en raamdeuren is denkbaar

- als obstakels in het openingsgebied worden gebracht en daarmee het beoogde gebruik verhinderen
- wanneer ramen en raamvleugels door wederrechtelijk of ongecontroleerd gebruik (bijv. door wind) tegen negge/dagkant gedrukt of geslagen worden, zodat ofwel het beslag, het kozijn of andere delen van de ramen of raamdeuren worden beschadigd of kapot gaan resp. er ontstaat gevolgschade
- als extra lasten gevolgen hebben voor raamvleugel en raamdeurvleugel (zoals bijvoorbeeld kinderen die aan raam of raamdeur gaan hangen)
- wanneer bij het sluiten van een raam in de sponning tussen kozijn en vleugel wordt gegrepen (letselgevaar)

3. Aansprakelijkheid

Het samengestelde beslag mag uitsluitend uit originele Winkhaus activPilot-beslagcomponenten worden samengesteld. In geval van het gebruik van niet-originele respectievelijk niet-geautoriseerde systeemcomponenten wordt geen aansprakelijkheid aanvaard.
Let op: De verschroeving resp. correcte inklemming van de dragende beslagdelen zoals bijv. hoek-, schaar- en vleugellager moeten conform de TBDK-richtlijnen worden uitgevoerd. Pas de bevestiging van de betreffende beslagdelen aan de respectieve belastingssituatie aan.

4. Productprestaties - Gebruiksaanwijzingen voor de producent

De maximale vleugelgewichten voor de verschillende beslaguitvoeringen mogen niet worden overschreden. Het component met de kleinste toegestane draagkracht bepaalt het maximale vleugelgewicht. Toepassingsdiagrammen en bouwcomponenttoekenning dienen in acht te worden genomen.

4.1 Raamvleugelgroottes en toepassingsbereik

De getoonde toepassingsdiagrammen tonen de samenhang tussen toegestane vleugelbreedtes en -hoogtes afhankelijk van verschillende glasgewichten en -diktes. De daaruit voortvloeiende vleugelafmetingen of vleugelformaten (diagonalen) mogen - zoals ook het maximale vleugelgewicht - niet worden overschreden.

4.2 Toepassingsdiagram (AWD) voor bepalen van toegestane vleugelgroottes

De bij deze beslagserie behorende toepassingsdiagrammen (AWD) voor bepaling van de toegestane vleugelgroottes worden op de volgende pagina‘s afzonderlijk beschreven en toegelicht!

1 Algemene productinformatie
2 Beslagoverzichten
3 Espagnoletten
4 Hoekoverbrengingen
5 Schaargeleiders
6 Vleugellagers / hoeklagers
7 Scharen / schaarlagers
8 Draairaamlager
9 Extra vergrendelingen
10 Accessoires
11 Kozijndelen
12 Montagemallen
13 Montagehandleiding
14 Afstelling / Onderhoud
15 Inbouwtekeningen

4.3 Samenstelling van het beslag

De voorschriften van de fabrikant, die de samenstelling van het beslag betreffen (bijv. het inzetten van extra scharen, het samenstellen van inbraakwerende ramen en raamdeuren enz.) zijn bindend.

5. Voor draaikiepdeuren bij het onderste sluitpunt (sluit-/espagnoletzijde)

Veiligheidsrelevante beslagdelen dienen minimaal eenmaal per jaar gecontroleerd te worden of ze nog vast zitten en op slijtage. Afhankelijk van de eisen zijn de bevestigingsschroeven na te draaien resp. zijn de delen uit te wisselen. Daarnaast dient minstens eenmaal per jaar onderhoud te worden verricht.
Alle bewegende delen en alle sluitpunten van het beslag dienen te worden gevet en op functioneren te worden getest.
Er mogen alleen olieën en vetten worden gebruikt, die de materialen van het beslag niet beinvloeden.
Er dienen alleen reinigingsmiddelen te worden gebruikt die de corrosiebestendigheid van het beslag niet aantasten.

De instelwerkzaamheden aan het beslag - speciaal in het gebied van hoeklager en schaar - alsook het uitwisselen van delen en het uit- en inhangen van de openingsvleugel dienen alleen door een vakbedrijf te worden uitgevoerd.

5.1 Onderhoud van de oppervlaktebescherming

- Het beslag resp. de sponningruimtes dienen - in het bijzondere tijdens de bouwfase - voldoende geventileerd te worden, zodat ze niet blootgesteld worden aan directe invloed van vocht noch de vorming van condenswater. Er dienen in ieder geval maatregelen te worden getroffen, waarmee (continue) vochtige lucht niet in de beslagsponning kan condenseren.
- Voor draaikiepdeuren bij het onderste sluitpunt (sluit-/espagnoletzijde)
- Agressieve damp (bijv. mierzuur of azijnzuur, ammoniak, aminozuur- of ammoniakverbindingen, aldehyden, fenolen, chloor, tannine enz.) kan in verbinding met al weinig condenswatervorming tot corrosie van de beslagdelen leiden. Dergelijke uitwasemingen zijn in het raamgebied dan ook absoluut te vermijden.
- Voor het overige mogen geen azijn- of zuurverknoopte sealants en dergelijke met de hiervoor genoemde bestanddelen gebruikt worden, omdat zowel het directe contact met de sealants alsook de uitwasemingen ervan het oppervlak van het beslag kan aantasten.
- Het beslag mag alleen met pH-neutrale reinigingsmiddelen in verdunde vorm worden gereinigd. In geen geval mogen agressieve, zuurhoudende reinigers met bovengenoemde bestanddelen of schuurmiddelen worden gebruikt.

6. Informatie - en instructieplicht

Voor het uitreiken van informatie en instructies, van groothandel en verwerker tot aan de eindgebruiker, alsook voor het doorvoeren van onderhoud, staan volgende documenten ter beschiikking:
Planningsdocumenten
Productcatalogi
Montageinstructies
Service- en onderhoudsinstructies alsook gebruiksaanwijzingen

7. Toepassing van aanverwante beslagen

De binnen verschillende beslagsystemen mogelijke varianten - bijv. kiepraam- en valraambeslagen en dergelijke, die in plaats van of als extra van de kiepstand een ventilatiestand bieden, waarin de vleugel middels een rondom lopende spleet een parallelafstelling heeft - zijn met betrekking tot productinformatie en het beoogde gebruik, misbruik, productprestaties, onderhoud, informatie- en instructieplicht al naar gelang de betreffende kenmerken op de juiste wijze te gebruiken.

8. Voorraadhouding

Tot het moment van inbouw van de beslagdelen dienen deze droog, beschermd en op een egale ondergrond te worden opgeslagen.

activPilot Select

Toepassingsdiagram (AWD) voor bepalen van toegestane vleugelafmetingen – Max. vleugelgewicht 100 kg

Voor kunststof ramen met 12 mm beslag-/omtrekspeling

Uitvoering draairaam (D)

Uitvoering draai-kiepraam (DK)

Hoogte-/Breedteverhoudingen en belastbaarheid

Waardenverhouding zonder extra belasting bij een verhouding 2:1
De toepassingsdiagrammen (AWD) zijn zonder extra last berekend. Voor het vernemen van de maximale raamafmetingen met extra last kunt u zich laten informeren door uw geautoriseerde aanspreekpartner.

Aanwijzingen voor het gebruik

Het toepassingsbereik van het Winkhaus-beslag is in het toepassingsdiagram in grijs aangegeven. Het betreft niet het totale aangegeven gebied, echter die deelgebieden die zich links van de curve van de betreffende vullingsgewichten GG bevinden.

Toepassingsgebied

Het samengestelde beslag mag uitsluitend uit originele Winkhaus activPilot-beslagcomponenten worden samengesteld. In geval van het gebruik van niet-originele respectievelijk niet-geautoriseerde systeemcomponenten wordt geen aansprakelijkheid aanvaard.

- Min. beslagmaatbreedte 380 mm
- Max. beslagmaatbreedte 1725 mm
- Vanaf 1475 mm beslagmaatbreedte FFB met bijzetschaar ZSR
- Min. beslagmaathoogte 230 mm
- Max. beslagmaathoogte 2800 mm
- Max. vleugelafmeting 3 m²
- Max. vleugelgewicht 100 kg
- Verhouding FFB : FFH ≤ 2:1
- Beslag-/omtrekspeling boven en onder horizontaal 12 + 1 mm

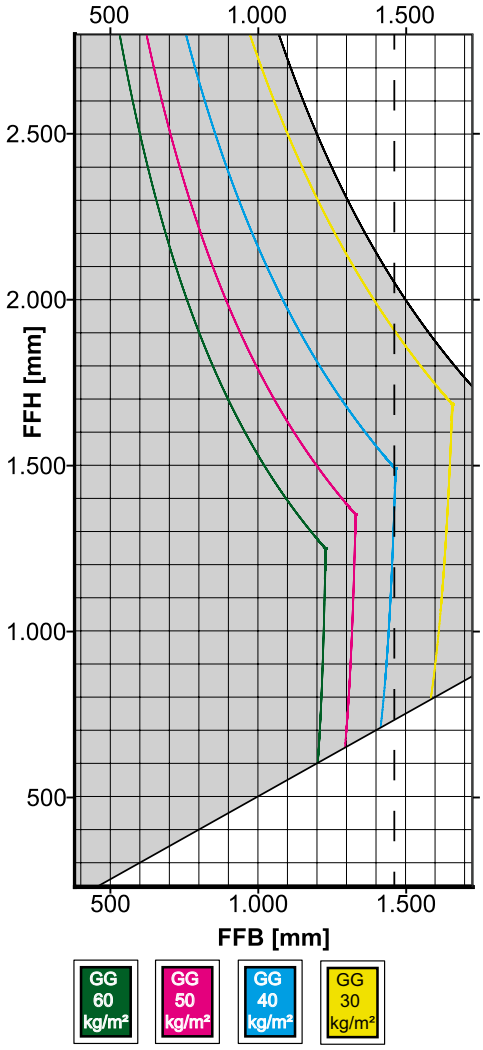

AWD_01.50_NR20_DK_100 kg_ohne_Zusatzlast_2_m

Afkortingen

- FFB = beslagmaatbreedte (mm)
- FFH = beslagmaathoogte (mm)
- GG = glasgewicht (kg/m2)
- ZSR = Bijzetschaar (toepassingsbereik rechts van de stippellijn)

Aanwijzingen t.a.v. raamprofilering in acht nemen

In het kader van de maximaal toelaatbare vleugelafmetingen en -gewichten zijn de richtlijnen van de profielfabrikant dan wel de systeembeheerder uitdrukkelijk in acht te nemen!

Let op: het verschroeven van de draagdelen zoals bijv. hoek- , schaar- en vleugellager, moeten volgens de TBDK-richtlijnen uitgevoerd worden. Stem voor het voorboren van de schroeven de schroefdiameter en de schroeflengte af op de belastingssituatie.

1 Algemene productinformatie
2 Beslagoverzichten
3 Espagnoletten
4 Hoekoverbrengingen
5 Schaargeleiders
6 Vleugellagers / hoeklagers
7 Scharen / schaarlagers
8 Draairaamlager
9 Extra vergrendelingen
10 Accessoires
11 Kozijndelen
12 Montagemallen
13 Montagehandleiding
14 Afstelling / Onderhoud
15 Inbouwtekeningen

activPilot Select

Toepassingsdiagram (AWD) voor bepalen van toegestane vleugelafmetingen

–

Max. vleugelgewicht 150 kg

Voor kunststof ramen met 12 mm beslag-/omtrekspeling

Uitvoering draairaam (D)

Uitvoering draai-kiepraam (DK)

Hoogte-/Breedteverhoudingen en belastbaarheid

Waardenverhouding zonder extra belasting bij een verhouding 2:1
De toepassingsdiagrammen (AWD) zijn zonder extra last berekend. Voor het vernemen van de maximale raamafmetingen met extra last kunt u zich laten informeren door uw geautoriseerde aanspreekpartner.

Aanwijzingen voor het gebruik

Het toepassingsbereik van het Winkhaus-beslag is in het toepassingsdiagram in grijs aangegeven. Het betreft niet het totale aangegeven gebied, echter die deelgebieden die zich links van de curve van de betreffende vullingsgewichten GG bevinden.

Toepassingsgebied

Het samengestelde beslag mag uitsluitend uit originele Winkhaus activPilot-beslagcomponenten worden samengesteld. In geval van het gebruik van niet-originele respectievelijk niet-geautoriseerde systeemcomponenten wordt geen aansprakelijkheid aanvaard.

- Min. beslagmaatbreedte 380 mm
- Max. beslagmaatbreedte 1725 mm
- Vanaf 1475 mm beslagmaatbreedte FFB met bijzetschaar ZSR
- Min. beslagmaathoogte 230 mm
- Max. beslagmaathoogte 2800 mm
- Max. vleugelafmeting 3 m²
- Max. vleugelgewicht 150 kg
- Verhouding FFB : FFH ≤ 2:1
- Beslag-/omtrekspeling boven en onder horizontaal 12 + 1 mm

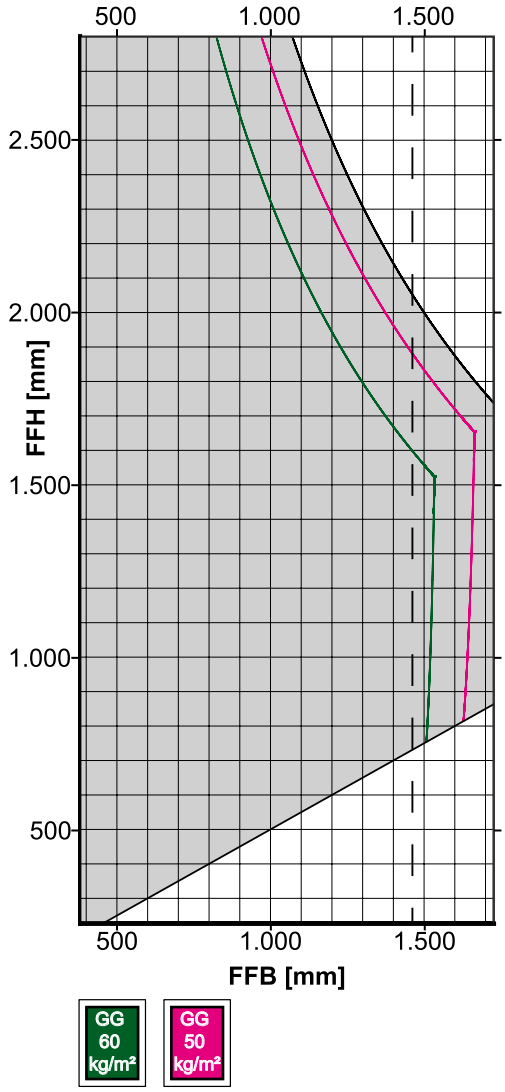

AWD_01.50_NR40_DK_150 kg_ohne_Zusatzlast_2_m

Afkortingen

- FFB = beslagmaatbreedte (mm)
- FFH = beslagmaathoogte (mm)
- GG = glasgewicht (kg/m2)
- ZSR = Bijzetschaar (toepassingsbereik rechts van de stippellijn)

Aanwijzingen t.a.v. raamprofilering in acht nemen

In het kader van de maximaal toelaatbare vleugelafmetingen en -gewichten zijn de richtlijnen van de profielfabrikant dan wel de systeembeheerder uitdrukkelijk in acht te nemen!

Let op: het verschroeven van de draagdelen zoals bijv. hoek- , schaar- en vleugellager, moeten volgens de TBDK-richtlijnen uitgevoerd worden. Stem voor het voorboren van de schroeven de schroefdiameter en de schroeflengte af op de belastingssituatie.

Verpakkingssleutel in het Winkhaus logistieke systeem.

De zendingen worden zo afgestemd, dat onze producten, van kartonnen verpakking tot en met de pallets, bij u ter plaatse probleemloos zijn op te slaan. Optimaal voor het milieu en uw logistiek worden bijv. KLT's (kleine kunststof kisten) in verschillende afmetingen ter beschikking gesteld. De stapelbare statiegeldverpakkingen zijn van een barcode voorzien en maken het mogelijk een optimaal voorraadbeheer en éénvoudig intern transport naar de verschillende productieplaatsen mogelijk te maken.
De voor de producten gebruikte verpakking is op de betreffende productbladzijde te vinden.

BL PEE-verpakking per bundel met barcode

KT in dozen verpakte goederen met barcode

BD middels trekbandje gebonden, met barcode

K3 doos klein met barcode; afmeting: 395 x 295 x 205 mm

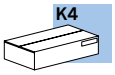

K4 doos groot met barcode; afmeting: 595 x 395 x 205 mm

KK kleine verpakkingskist KLT 4321; afmeting: 400 x 300 x 214 mm, met deksel, barcode, verzegeld, stapelbaar

GK grote verpakkingskist KLT 6412; afmeting: 600 x 400 x 214 mm, met deksel, barcode, verzegeld, stapelbaar

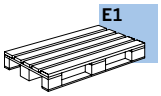

E1 Europallet met blauwe KLT, palletafmeting 800 x 1200 mm

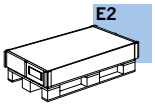

E2 Europallet met kartonnen randen en barcode, palletafmeting 800 x 1200 mm

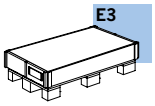

E3 wegwerppallet met kartonnen rand en barcode

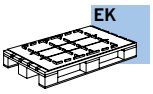

EK Europallet met KLT en veiligheidsplaat (voorkomt het verschuiven van de lading), palletafmeting 800 x 1200 mm

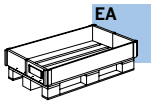

EA Europallet met ASR (opzetranden) en barcode, palletafmeting 800 x 1200 mm

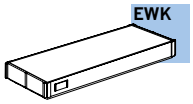

EWK wegwerpdoos op pallet E3, L6 of L7

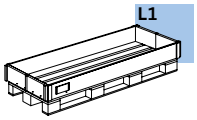

L1 statiegeldpallet I voor langgoed met ASR (opzetranden) en barcode, palletafmeting 800 x 1800 mm

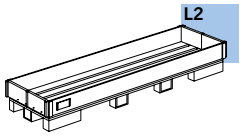

L2 statiegeldpallet II voor langgoed met ASR (opzetranden) en barcode, palletafmeting 800 x 2400 mm

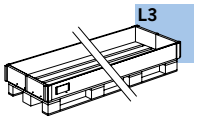

L3 statiegeldpallet III voor langgoed met ASR (opzetranden) en barcode, palletafmeting 800 x 3500 mm

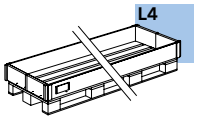

L4 statiegeldpallet IV voor langgoed met ASR (opzetranden) en barcode, palletafmeting 800 x 4200 mm

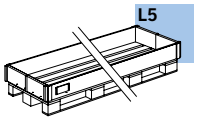

L5 statiegeldpallet V voor langgoed met ASR (opzetranden) en barcode, palletafmeting 800 x 6500 mm

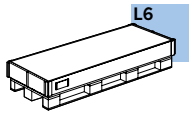

L6 wegwerppallet met kartonnen randen voor langgoed met barcode, palletafmeting 800 x 1800 mm

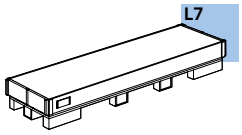

L7 wegwerppallet met kartonnen randen voor langgoed met barcode, palletafmeting 800 x 2400 mm

1 Algemene productinformatie
2 Beslagoverzichten
3 Espagnoletten
4 Hoekoverbrengingen
5 Schaargeleiders
6 Vleugellagers / hoeklagers
7 Scharen / schaarlagers
8 Draairaamlager
9 Extra vergrendelingen
10 Accessoires
11 Kozijndelen
12 Montagemallen
13 Montagehandleiding
14 Afstelling / Onderhoud
15 Inbouwtekeningen

Verklarende woordenlijst

Afkorting

AB.G.D	Uitboorbeveiliging
ADP	Adapter
AKR	Automatische vergrendeling
AL...	Oploopstuk
AP...SE	Aanpasplaatje, activPilot Select
AS.DSL	Draai-kierstandventilatie
AS.SBA	Vleugelafzetter
ASP ER-A	Afdekplaatje
ASS AR	Aansluitstuk
AWDR	Kiepblokkering
BDT	Aansturing van het beslag
BK	Balkondeursnapper
BK.KR	Schootsluitplaat
BO	Balkondeursnappernok
BS	Onderdorpel
BST AP/FS	Beslagafkortstans
D	Doornmaat
DB	Remschaar
DFE	Duofunctie-element
DL	Draairaamlager
DL...ET	Draairaamscharnier, uit één stuk
DLW ERW	Draairaamscharnier
DML	Middenscharnier draairaam
DS	Draaibegrenzer
E	Hoekoverbrenging
E1.A	Hoekoverbrenging voor schuine ramen
E1.MSL	Hoekoverbrenging met meervoudige kierstand
E1.SBS	Hoekoverbrenging voor stolpramen
EL	Hoeklager
EL.KB	Hoeklager tot 130 kg
ESV	Hoeklager ESV
ESVW	Hoeklager (tot 130 kg)
FBP	Frictieremschaar
FH ...	Vleugelheffer
FL	Vleugellager
FL.E.FK.PADS	Vleugellager, PADS
FL.E.FPAD	Vleugellager, PAD
FL.E.FWPA	Vleugellager, PADK
FLS.SE	Vleugellagerdraagstang, activPilot Select
FSA	Anti-foutbediening FSA
FSF	Anti-foutbediening FSF
FSR	Valraamschaar
FT	Profielaanpasstuk
FWV	Vleugellager, opschroef
HFG	Opsteekhuls raamgreep HFG
HT	Hout, inboor
HW	Hout, opschroef
IF	activPilot Topstar
K.EL	Hoeklagerafdekkap
K.FL	Vleugellagerafdekkap
K.SB	Schaarlagerafdekkap hout
K.SK	Schaarlagerafdekkap
K.SL	Schaarlagerafdekkap
KB	Valraamscharnier vleugeldeel
KBG	Kiepbegrenzer
KE	Koppelelement
KLB	Valraamscharnier kozijndeel
KR	Kantschuif
KUE-T1	Kabelovergang, is te splitsen
LE.B	Boormal
LE.N	Sluitplaatmontagemal
LIN AP/FS	Lineaal t.b.v. beslagafkortstans
LM-RG	Ronde greep
M	Middensluiting
MK	Middensluiting, koppelbaar
MS.SO	Middensluiting stolp, sluitplaat boven
MS.SU	Middensluiting stolp, sluitplaat onder
MSL.OS	Meervoudige kierstand in schaargeleider
OBV	Openingsbegrenzer
OS	Schaargeleider
OS...PA...	Schaargeleider, PADK
OS. ...E	Schaargeleider (kiep-voor-draai)
OS.A	Bevestigingshulpstuk
PA	Parallel afstellen
PAD	Parallel afstelbaar, draaistand
PADK	Parallel afstelbaar, draai-kiep
RA.DB...SE	Kozijnplaat voor de draaibegrenzer, activPilot Select
RT.DFE-TFE	Kozijndeel, duofunctie-/trifunctie-element
RT.DFE-TFE.S	Kozijndeel, duofunctie-/trifunctie-element, stolp
RT.MSL	Kozijndeel, meervoudige ventilatiestand
GAK	Espagnolet, vaste greephoogte
GAKA	Espagnolet, vaste greephoogte, afsluitbaar
GAM	Espagnolet, variabele greephoogte (greep in het midden)
GAMA	Espagnolet, variabele greephoogte (greep in het midden), afsluitbaar
GASK	Stolpraamespagnolet, vaste greephoogte
GASM	Stolpraamespagnolet, variabele greephoogte (greep in het midden)
GAVM	Espagnolet, activPilot, variabele greephoogte (greep in het midden), voor draai- of valraam
GG	Greepgarnituur
GK	Vaste greephoogte
GRT.RB	Garnituur toograam

S.FL	Vleugellagerafdekdopje
SA	Schootsluitplaat
SB SZV	Sluitplaat t.b.v. middenaantrek/frictievergrendeling
SBA...	Sluitplaat, aantrek
SBA...T	Vleugelafzetter
SBK	Veiligheidskiepsluitplaat
SBK...E	Kiep-aanpasstuk (kiep-voor-draai)
SBK...PA	Kiepsluitplaat (met geleidingsschuif), PADK
SBS...	Veiligheidssluitplaat
SBS...PAB	Veiligheidssluitplaat PAB, PADK
SBS...PAD	Veiligheidssluitplaat, PAD
SE	activPilot Select
SH...T	Schaar, inboor
SK	Schaar, opschroef
SK...PA	Schaar, PADK
SK...PAD	Schaar, PAD
SK ... A	Schaar voor schuine ramen
SK ... E	Schaar (kiep-voor-draai)
SKK	Schaar, zonder draaibegrenzer
SL	Schaarlager
SL.HW	Schaarlager, opschroef
SLK	Schaarlagerafdekkap, opschroef
SNH	Voorplaatzekering
SP R	Koppelplaatje
SR	Besturingseenheid
SZP	Koppelplaat met vertanding
TFE	Trifunctie-element
V	Vergrendelingsafstand
V.AK	Verlengstuk
VS R	Verbindingsstuk
VS RB	Verbindingsstuk toograam
XL	Bouwdelen activPilot Giant
ZSR	Bijzetschaar
ZSRE	Bijzetschaar (kiep-voor-draai)
ZSS.OS	Dichtslagbeveiliging, schaargeleider
ZV.FT	Middenaantrek/frictievergrendeling, vleugeldeel
ZV.RT	Middenaantrek/frictievergrendeling, kozijndeel

Artikelomschrijving

...LS	Montagerichting links
...RS	Montagerichting rechts
...AGR	antraciet grijs zoals RAL 7016
...BR	bruin zoals RAL 8019
...BZ-AM	brons - oud messing
...BZ-CU	brons - koperkleurig
...BZ-RB	brons - roodbruin
...CW	crèmekleur zoals RAL 9001
...EV1	zilver geëeloxeerd
...F1	zilverkleurig
...F1-elox	als F1 zilverkleurig, maar dan geëeloxeerd
...F3	goudkleurig
...F3-MG	mat goud
...F9	titaankleurig
...LBR	leembruin
...PW	parelwit zoals RAL 1013
...SG	zilvergrijs zoals RAL 7001
...SGB	grijs zoals RAL 9006
...SGR	stofgrijs zoals RAL 7037
...SL	Zilverlook (galvanisch verzinkt)
...SW	diep zwart
...WS	wit zoals RAL 9016

1 Algemene productinformatie
2 Beslagoverzichten
3 Espagnoletten
4 Hoekoverbrengingen
5 Schaargeleiders
6 Vleugellagers / hoeklagers
7 Scharen / schaarlagers
8 Draairaamlager
9 Extra vergrendelingen
10 Accessoires
11 Kozijndelen
12 Montagemallen
13 Montagehandleiding
14 Afstelling / Onderhoud
15 Inbouwtekeningen

Overzicht kleinste maten voor espagnolet D = 15,5 mm

Het volgende overzicht toont de mogelijke toepassingen voor de hoekoverbrengingen. De toepassing hangt af van de variant „draai-kiep“ of „draairaam“, maar ook van de grootte van het raam. Afhankelijk van de uitvoering kunnen naast de hoekoverbrengingen ook andere beslagdelen worden gebruikt.
Met de vleugellagerdraagstang FLS.SE is bij de overzichten geen rekening gehouden.
Bij een beslagmaathoogte kleiner dan 750 mm, mag de beslag-/omtrekspeling niet kleiner dan 12 mm zijn.

Draai-kiepraam met vaste greephoogte, enkelvleugelig

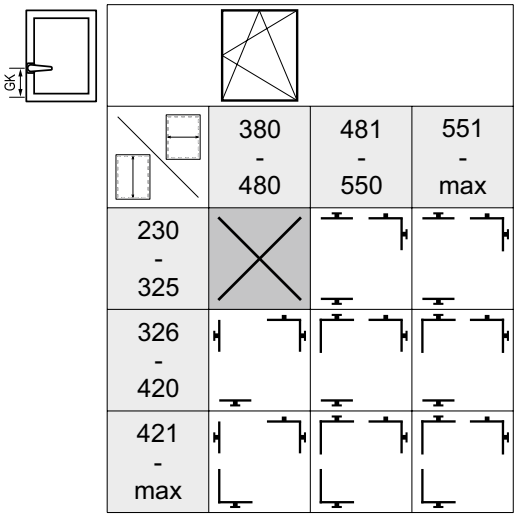

Draai-/draai-kiepraam (stolpraam) met vaste greephoogte

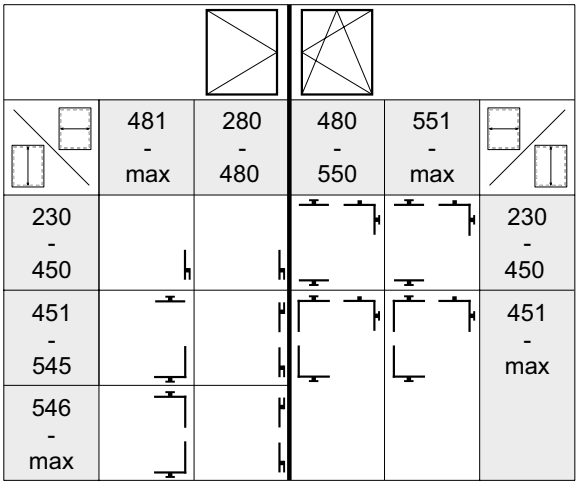

Draai-kiepraam met variabele greephoogte (greep in het midden), enkelvleugelig

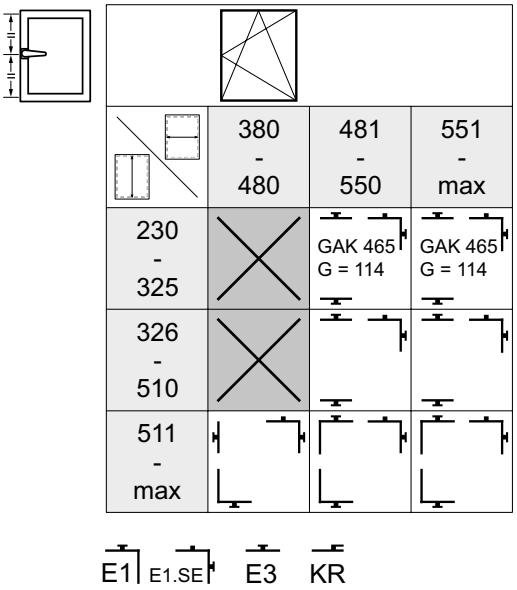

Draai-/draai-kiepraam (stolpraam) met variabele greephoogte (greep in het midden)

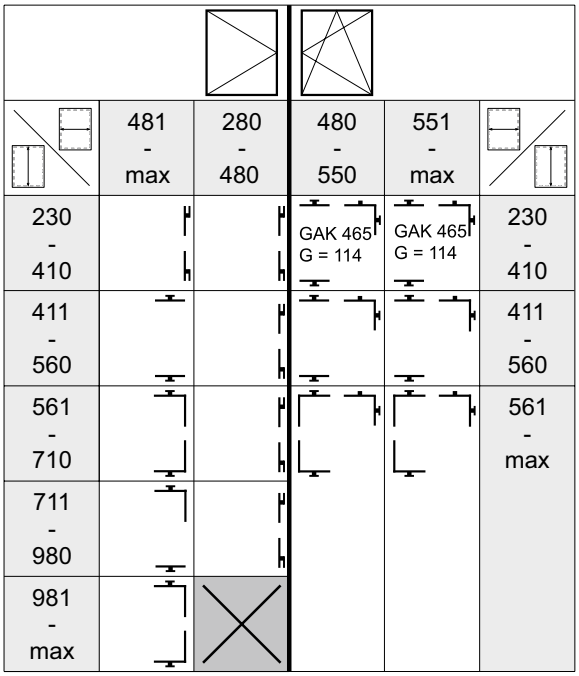

Overzicht kleinste maten voor espagnolet D = 7,5 mm

Het volgende overzicht toont de mogelijke toepassingen voor de hoekoverbrengingen. De toepassing hangt af van de variant „draai-kiep“ of „draairaam“, maar ook van de grootte van het raam. Afhankelijk van de uitvoering kunnen naast de hoekoverbrengingen ook andere beslagdelen worden gebruikt.
Met de vleugellagerdraagstang FLS.SE is bij de overzichten geen rekening gehouden.
Bij een beslagmaathoogte kleiner dan 750 mm, mag de beslag-/omtrekspeling niet kleiner dan 12 mm zijn.

Draai-kiepraam met vaste greephoogte, enkelvleugelig

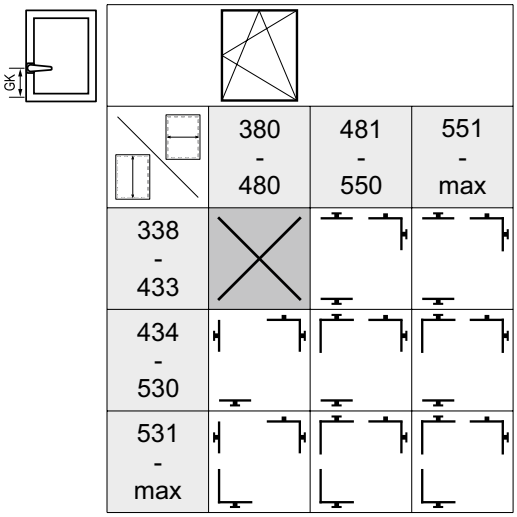

Draai-/draai-kiepraam (stolpraam) met vaste greephoogte

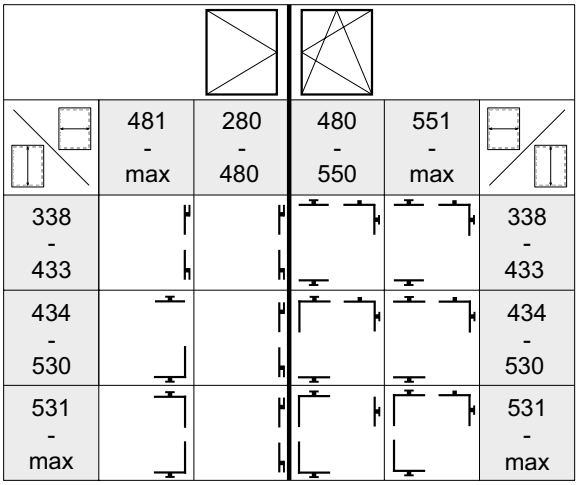

Draai-kiepraam met variabele greephoogte (greep in het midden), enkelvleugelig

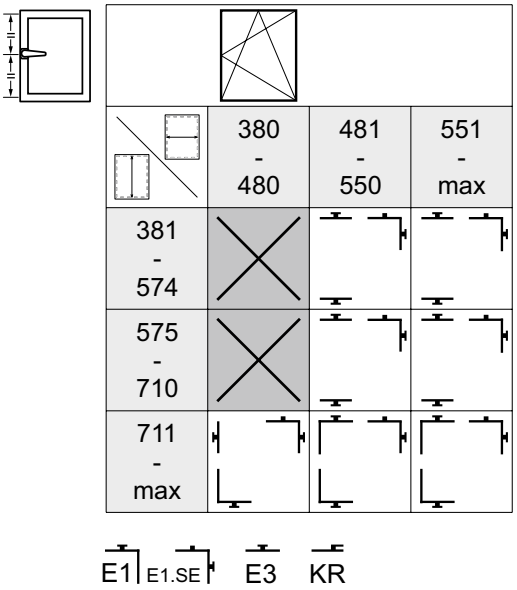

Draai-/draai-kiepraam (stolpraam) met variabele greephoogte (greep in het midden)

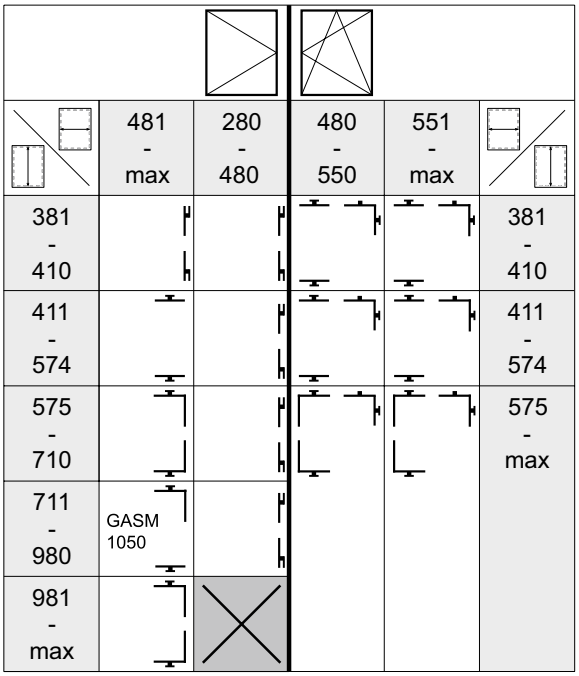

1 Algemene productinformatie
2 Beslagoverzichten
3 Espagnoletten
4 Hoekoverbrengingen
5 Schaargeleiders
6 Vleugellagers / hoeklagers
7 Scharen / schaarlagers
8 Draairaamlager
9 Extra vergrendelingen
10 Accessoires
11 Kozijndelen
12 Montagemallen
13 Montagehandleiding
14 Afstelling / Onderhoud
15 Inbouwtekeningen

Overzicht grootste maten espagnolet D = 15,5 en 7,5 mm

Dit overzicht toont de uitvoering van de sluitzijde bij hoge elementen tot en met 2725 / 2800 mm. De genoemde vleugelhoogte is afhankelijk van de plaats van de greep: in het midden (variabel) of met vaste greephoogte.
Met de vleugellagerdraagstang FLS.SE is bij de overzichten geen rekening gehouden.

Draai-kiepraam met vaste greephoogte, enkelvleugelig

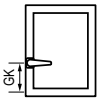

	min - max*
2226 - 2475	MK.250-1 + GAK.2225-...
2476 - 2725	MK.500-1 + GAK.2225-...

Draai-/draai-kiepraam (stolpraam) met vaste greephoogte

	min - max*	min - max*	
2226 - 2475	MS.SO.250-1 + GASK.2225-...	MK.250-1 + GAK.2225-...	2226 - 2475
2476 - 2725	MS.SO.500-1 + GASK.2225-...	MK.500-1 + GAK.2225-...	2476 - 2725

Draai-kiepraam met variabele greephoogte (greep in het midden), enkelvleugelig

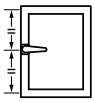

	min - max*
2301 - 2800	MK.250-1 + GAM.2300-3 + MK.250-1

Draai-/draai-kiepraam (stolpraam) met variabele greephoogte (greep in het midden)

	min - max*	min - max*	
2301 - 2800	MS.SO.250-1 + GASM.2300-3 + MS.SU.250-1	MK.250-1 + GAM.2300-3 + MK.250-1	2301 - 2800

* Neemt u a.u.b. notie van de „diagrammen voor toepassing van de toegestane vleugelafmetingen“!

Bepaling van de toegestane maximale vleugelgewichten voor activPilot Select

Het beslagsysteem activPilot Select is constructief geschikt voor maximale vleugelgewichten van 100 kg resp. 150 kg. Afhankelijk van het profiel kan het zijn dat activPilot Select niet altijd voor 100 / 150 kg vleugelgewicht kan worden vrijgegeven. Enkele profileringen zorgen voor een vermindering van het maximaal toegestane vleugelgewicht bij gebruik van activPilot Select-beslag. In het kader van het overbrengen van de maximale vleugelafmetingen en -gewichten zijn de opgaves van de profielfabrikant c.q. de systeemlevernacier uitdrukkelijk in acht te nemen! Stem de boordiameter van de schroeven, schroefdiameter en schroeflengte af op de belasting.
Let op: Bij het verschroeven van dragende delen zoals hoeklagers, scharen en vleugellagers zijn de TBDK-richtlijnen in acht te nemen.

Toekennen van de afzonderlijke kunststofprofielsystemen aan de activPilot Select onderdelen

		Bouwcomponentenserie													
Profielsysteem	Serie	28	60	144	152	161	162	166	192	205	226	603	604	605	606
Anglian	KJ												x		
	UK											x			
AluK														x	
Aluplast	Ideal 2000/3000							x							
	Ideal 4000 - 8000					x									
	Energeto					x									
Brügmann / Salamander	AD/MD				x										
Deceuninck	Zendow									x					
Dimex	System 7,0 / 8,0				x										
Gealan	Serie 3000						x								
	Serie 7000/8000 Q/S9000						x								
Inoutic	Prestige AD / MD								x						
	Deluxe AD/MD								x						
	Elite AD/MD								x						
	Eforte								x						
KBE	70 AD / 70 MD									x					
	76 AD / 76 MD									x					
Kömmerling	Classic			x											
	Elegance			x											
	Avantgarde			x											
	76 AD / 76 MD									x					
	88+			x											
LB.Plastic	PAD				x										
	PMD				x										
	PCD				x										
	LB 8000														x
Plustec	Plustec									x					
Rehau	S 735		x												
	Brillant		x												
	Thermo-Design		x												
	Brillant-Design		x												
	Basic-Design		x												
	Geneo		x												
	Synego		x												
	Euro-Design 86									x					
Salamander	2D / 3D / MD	x													
	Streamline	x													
	MD 76									x					
Schüco	Corona 60					x									
	Corona 70							x							
	Corona SI 82							x							
Trocal	Innonova A5										x				
	Innonova M5										x				
	76 AD / 76 MD									x					
Veka	Topline AD/MD				x										
	Topline Plus				x										
	Softline 70 AD/MD				x										
	Softline 82				x										
	Swingline				x										
	Alphaline 90				x										

Draai-kiepbeslag - vaste greephoogte

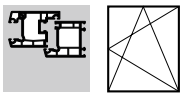

Basisuitvoering

activPilot Select

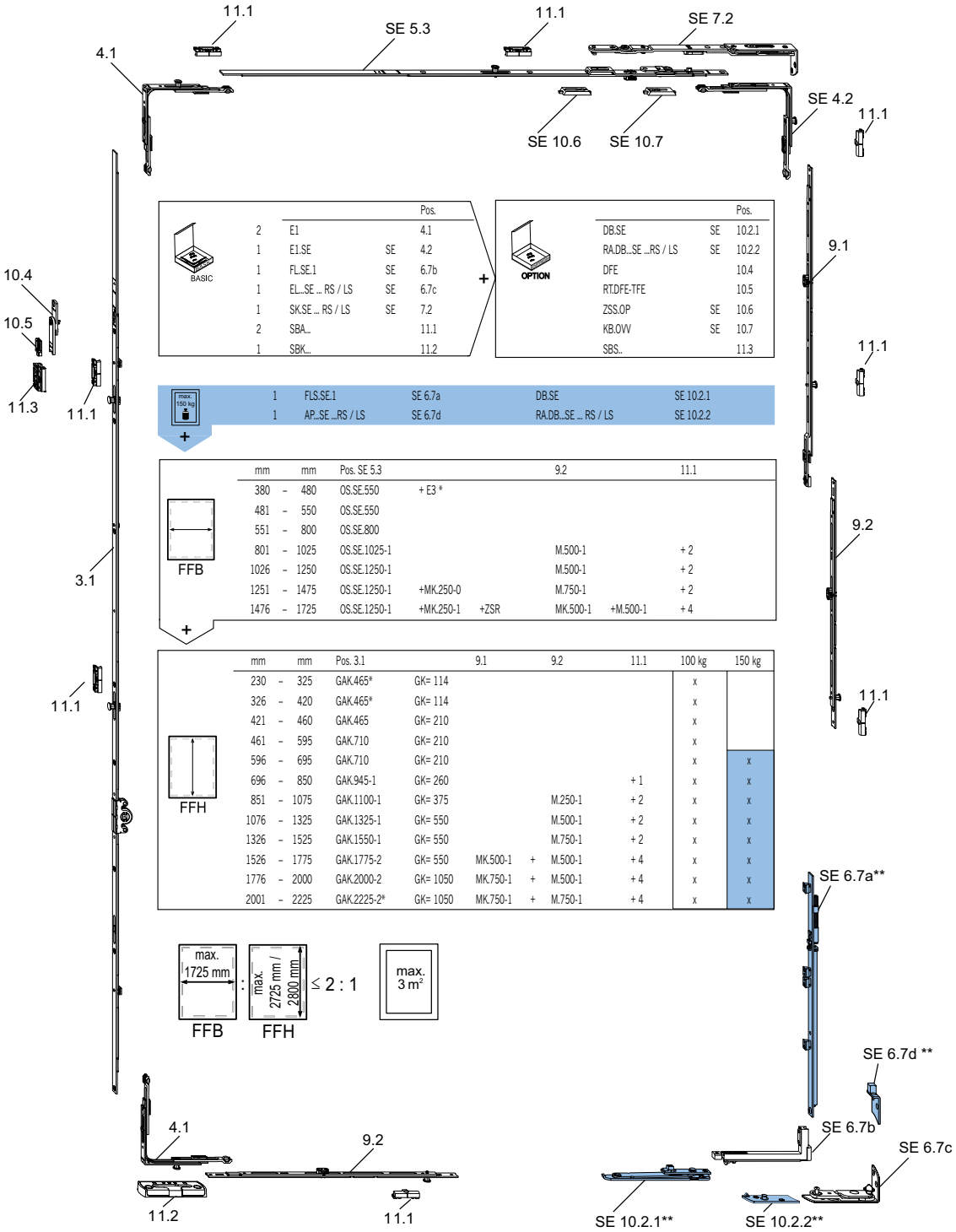

			Pos.
2	E1		4.1
1	E1.SE	SE	4.2
1	FL.SE.1	SE	6.7b
1	EL...SE ... RS / LS	SE	6.7c
1	SK.SE ... RS / LS	SE	7.2
2	SBA...		11.1
1	SBK...		11.2

			Pos.
DB.SE	SE	10.2.1
RA.DB...SE ...RS / LS	SE	10.2.2
DFE		10.4
RT.DFE-TFE		10.5
ZSS.OP	SE	10.6
KB.OVV	SE	10.7
SBS..		11.3

1	FLS.SE.1	SE 6.7a	DB.SE	SE 10.2.1
1	AP...SE ...RS / LS	SE 6.7d	RA.DB...SE ... RS / LS	SE 10.2.2

mm		mm	Pos. SE 5.3			9.2		11.1
380	-	480	OS.SE.550	+ E3 *				
481	-	550	OS.SE.550					
551	-	800	OS.SE.800					
801	-	1025	OS.SE.1025-1			M.500-1		+ 2
1026	-	1250	OS.SE.1250-1			M.500-1		+ 2
1251	-	1475	OS.SE.1250-1	+MK.250-0		M.750-1		+ 2
1476	-	1725	OS.SE.1250-1	+MK.250-1	+ZSR	MK.500-1	+M.500-1	+ 4

mm		mm	Pos. 3.1		9.1		9.2	11.1	100 kg	150 kg
230	-	325	GAK.465*	GK= 114					x	
326	-	420	GAK.465*	GK= 114					x	
421	-	460	GAK.465	GK= 210					x	
461	-	595	GAK.710	GK= 210					x	
596	-	695	GAK.710	GK= 210					x	x
696	-	850	GAK.945-1	GK= 260				+ 1	x	x
851	-	1075	GAK.1100-1	GK= 375			M.250-1	+ 2	x	x
1076	-	1325	GAK.1325-1	GK= 550			M.500-1	+ 2	x	x
1326	-	1525	GAK.1550-1	GK= 550			M.750-1	+ 2	x	x
1526	-	1775	GAK.1775-2	GK= 550	MK.500-1	+	M.500-1	+ 4	x	x
1776	-	2000	GAK.2000-2	GK= 1050	MK.750-1	+	M.500-1	+ 4	x	x
2001	-	2225	GAK.2225-2*	GK= 1050	MK.750-1	+	M.750-1	+ 4	x	x

* Zie overzicht kleinste/grootste maten
**Belangrijk: Neem het toepassingsbereik van activPilot Select in acht.
De omschrijving „SE“ geeft aan dat het om een specifiek activPilot Select-onderdeel gaat.

Draai-kiepbeslag - vaste greephoogte

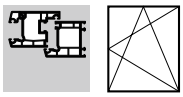

Geschikt voor inbraakwerende ramen vlgs. WK1/RC1

activPilot Select

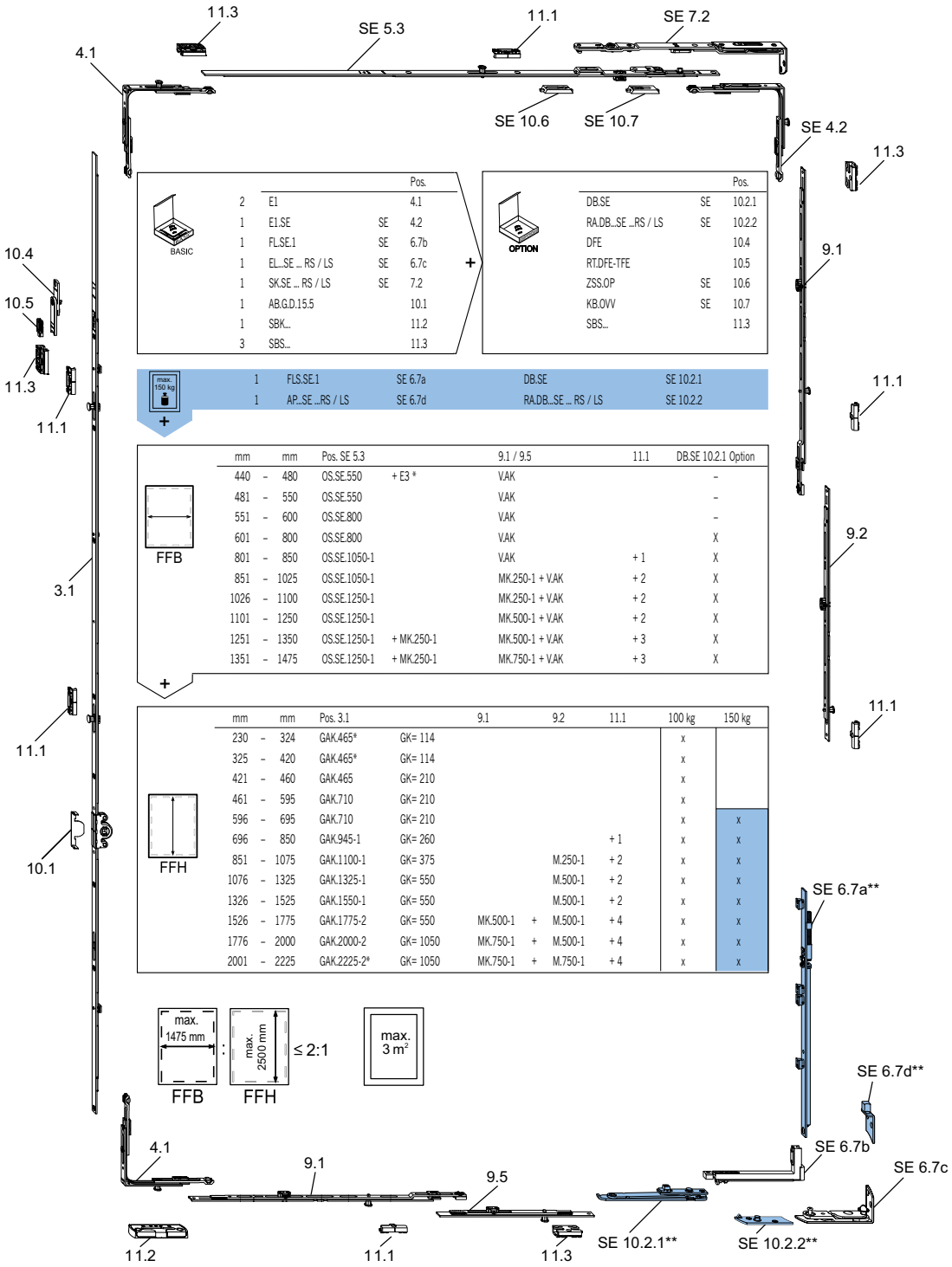

			Pos.
2	E1		4.1
1	E1.SE	SE	4.2
1	FL.SE.1	SE	6.7b
1	EL...SE ... RS / LS	SE	6.7c
1	SK.SE ... RS / LS	SE	7.2
1	AB.G.D.15.5		10.1
1	SBK...		11.2
3	SBS...		11.3

+

			Pos.
DB.SE	SE	10.2.1
RA.DB...SE ...RS / LS	SE	10.2.2
DFE		10.4
RT.DFE-TFE		10.5
ZSS.OP	SE	10.6
KB.OVV	SE	10.7
SBS...		11.3

1	FLS.SE.1	SE 6.7a	DB.SE	SE 10.2.1
1	AP...SE ...RS / LS	SE 6.7d	RA.DB...SE ... RS / LS	SE 10.2.2

+

mm		mm	Pos. SE 5.3		9.1 / 9.5	11.1	DB.SE 10.2.1 Option
440	–	480	OS.SE.550	+ E3 *	V.AK		–
481	–	550	OS.SE.550		V.AK		–
551	–	600	OS.SE.800		V.AK		–
601	–	800	OS.SE.800		V.AK		X
801	–	850	OS.SE.1050-1		V.AK	+ 1	X
851	–	1025	OS.SE.1050-1		MK.250-1 + V.AK	+ 2	X
1026	–	1100	OS.SE.1250-1		MK.250-1 + V.AK	+ 2	X
1101	–	1250	OS.SE.1250-1		MK.500-1 + V.AK	+ 2	X
1251	–	1350	OS.SE.1250-1	+ MK.250-1	MK.500-1 + V.AK	+ 3	X
1351	–	1475	OS.SE.1250-1	+ MK.250-1	MK.750-1 + V.AK	+ 3	X

+

mm		mm	Pos. 3.1		9.1		9.2	11.1	100 kg	150 kg
230	–	324	GAK.465*	GK= 114					x	
325	–	420	GAK.465*	GK= 114					x	
421	–	460	GAK.465	GK= 210					x	
461	–	595	GAK.710	GK= 210					x	
596	–	695	GAK.710	GK= 210					x	x
696	–	850	GAK.945-1	GK= 260				+ 1	x	x
851	–	1075	GAK.1100-1	GK= 375			M.250-1	+ 2	x	x
1076	–	1325	GAK.1325-1	GK= 550			M.500-1	+ 2	x	x
1326	–	1525	GAK.1550-1	GK= 550			M.500-1	+ 2	x	x
1526	–	1775	GAK.1775-2	GK= 550	MK.500-1	+	M.500-1	+ 4	x	x
1776	–	2000	GAK.2000-2	GK= 1050	MK.750-1	+	M.500-1	+ 4	x	x
2001	–	2225	GAK.2225-2*	GK= 1050	MK.750-1	+	M.750-1	+ 4	x	x

* Zie overzicht kleinste/grootste maten
**Belangrijk: Neem het toepassingsbereik van activPilot Select in acht.
De omschrijving „SE“ geeft aan dat het om een specifiek activPilot Select-onderdeel gaat.
Bij de genoemde informatie gaat het om toepassingsvoorbeelden. Verwerkingsdetails zijn te verkrijgen uit aanvullende documentatie. Richt u zich in dat geval tot uw aanspreekpartner binnen Winkhaus.

1 Algemene productinformatie
2 Beslagoverzichten
3 Espagnoletten
4 Hoekoverbrengingen
5 Schaargeleiders
6 Vleugellagers / hoeklagers
7 Scharen / schaarlagers
8 Draairaamlager
9 Extra vergrendelingen
10 Accessoires
11 Kozijndelen
12 Montagemallen
13 Montagehandleiding
14 Afstelling / Onderhoud
15 Inbouwtekeningen

Draai-kiepbeslag - vaste greephoogte

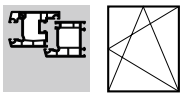

Toepasbaar voor inbraakwerende ramen volgens WK2 / RC2 / RC2N / SKG**

activPilot Select

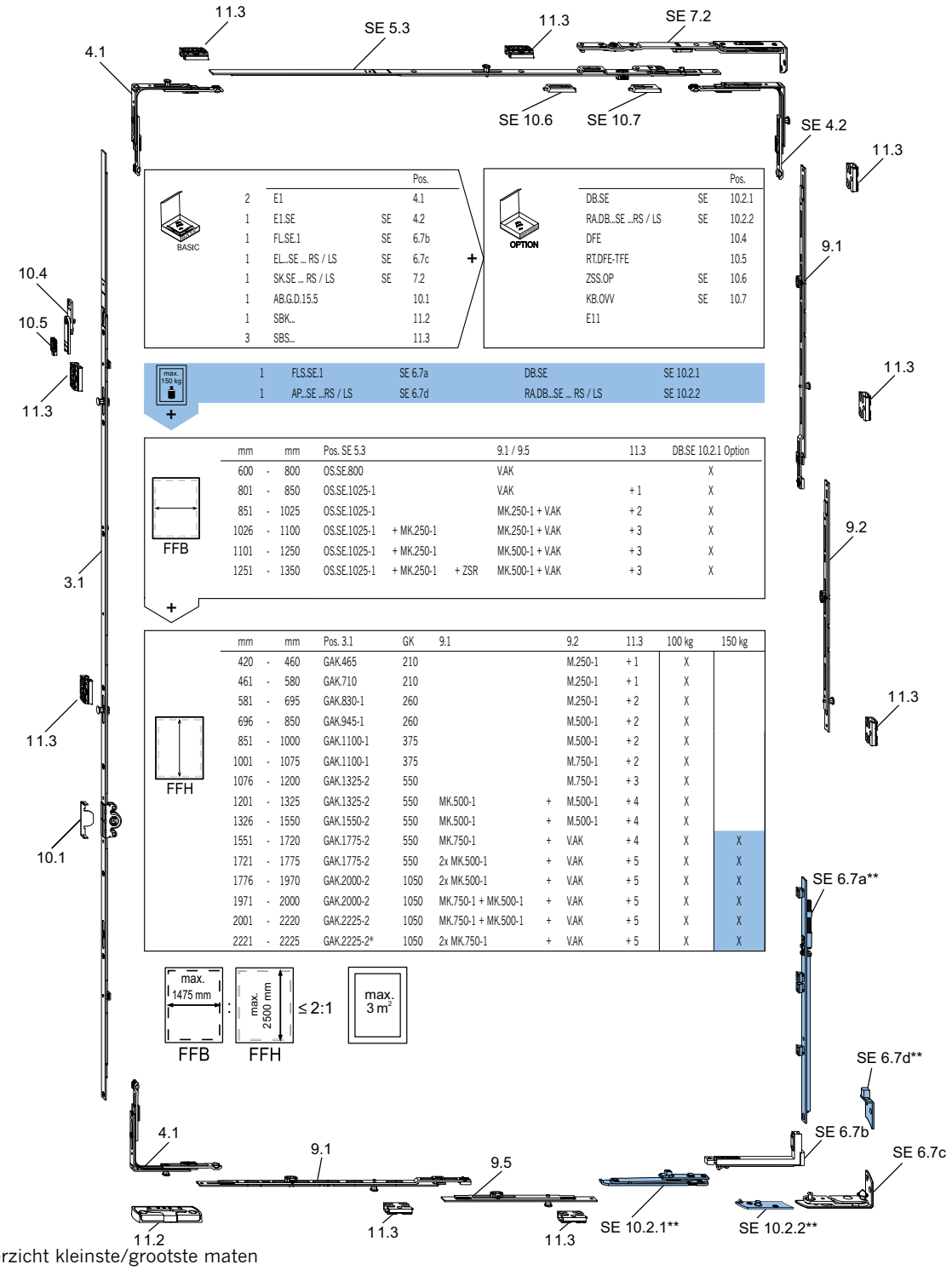

			Pos.
2	E1		4.1
1	E1.SE	SE	4.2
1	FL.SE.1	SE	6.7b
1	EL...SE ... RS / LS	SE	6.7c
1	SK.SE ... RS / LS	SE	7.2
1	AB.G.D.15.5		10.1
1	SBK...		11.2
3	SBS...		11.3

+

			Pos.
DB.SE	SE	10.2.1
RA.DB...SE ...RS / LS	SE	10.2.2
DFE		10.4
RT.DFE-TFE		10.5
ZSS.OP	SE	10.6
KB.OVV	SE	10.7
E11		

1	FLS.SE.1	SE 6.7a	DB.SE	SE 10.2.1
1	AP...SE ...RS / LS	SE 6.7d	RA.DB...SE ... RS / LS	SE 10.2.2

+

mm		mm	Pos. SE 5.3			9.1 / 9.5	11.3	DB.SE 10.2.1 Option
600	-	800	OS.SE.800			V.AK		X
801	-	850	OS.SE.1025-1			V.AK	+ 1	X
851	-	1025	OS.SE.1025-1			MK.250-1 + V.AK	+ 2	X
1026	-	1100	OS.SE.1025-1	+ MK.250-1		MK.250-1 + V.AK	+ 3	X
1101	-	1250	OS.SE.1025-1	+ MK.250-1		MK.500-1 + V.AK	+ 3	X
1251	-	1350	OS.SE.1025-1	+ MK.250-1	+ ZSR	MK.500-1 + V.AK	+ 3	X

+

mm		mm	Pos. 3.1	GK	9.1		9.2	11.3	100 kg	150 kg
420	-	460	GAK.465	210			M.250-1	+ 1	X	
461	-	580	GAK.710	210			M.250-1	+ 1	X	
581	-	695	GAK.830-1	260			M.250-1	+ 2	X	
696	-	850	GAK.945-1	260			M.500-1	+ 2	X	
851	-	1000	GAK.1100-1	375			M.500-1	+ 2	X	
1001	-	1075	GAK.1100-1	375			M.750-1	+ 2	X	
1076	-	1200	GAK.1325-2	550			M.750-1	+ 3	X	
1201	-	1325	GAK.1325-2	550	MK.500-1	+	M.500-1	+ 4	X	
1326	-	1550	GAK.1550-2	550	MK.500-1	+	M.500-1	+ 4	X	
1551	-	1720	GAK.1775-2	550	MK.750-1	+	V.AK	+ 4	X	X
1721	-	1775	GAK.1775-2	550	2x MK.500-1	+	V.AK	+ 5	X	X
1776	-	1970	GAK.2000-2	1050	2x MK.500-1	+	V.AK	+ 5	X	X
1971	-	2000	GAK.2000-2	1050	MK.750-1 + MK.500-1	+	V.AK	+ 5	X	X
2001	-	2220	GAK.2225-2	1050	MK.750-1 + MK.500-1	+	V.AK	+ 5	X	X
2221	-	2225	GAK.2225-2*	1050	2x MK.750-1	+	V.AK	+ 5	X	X

* Zie overzicht kleinste/grootste maten
**Belangrijk: Neem het toepassingsbereik van activPilot Select in acht.
De omschrijving „SE“ geeft aan dat het om een specifiek activPilot Select-onderdeel gaat.
Bij de genoemde informatie gaat het om toepassingsvoorbeelden. Verwerkingsdetails zijn te verkrijgen uit aanvullende documentatie. Richt u zich in dat geval tot uw aanspreekpartner binnen Winkhaus.

Draai-kiepbeslag - variabele greephoogte (greep in het midden)

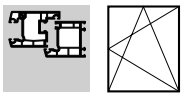

Basisuitvoering

activPilot Select

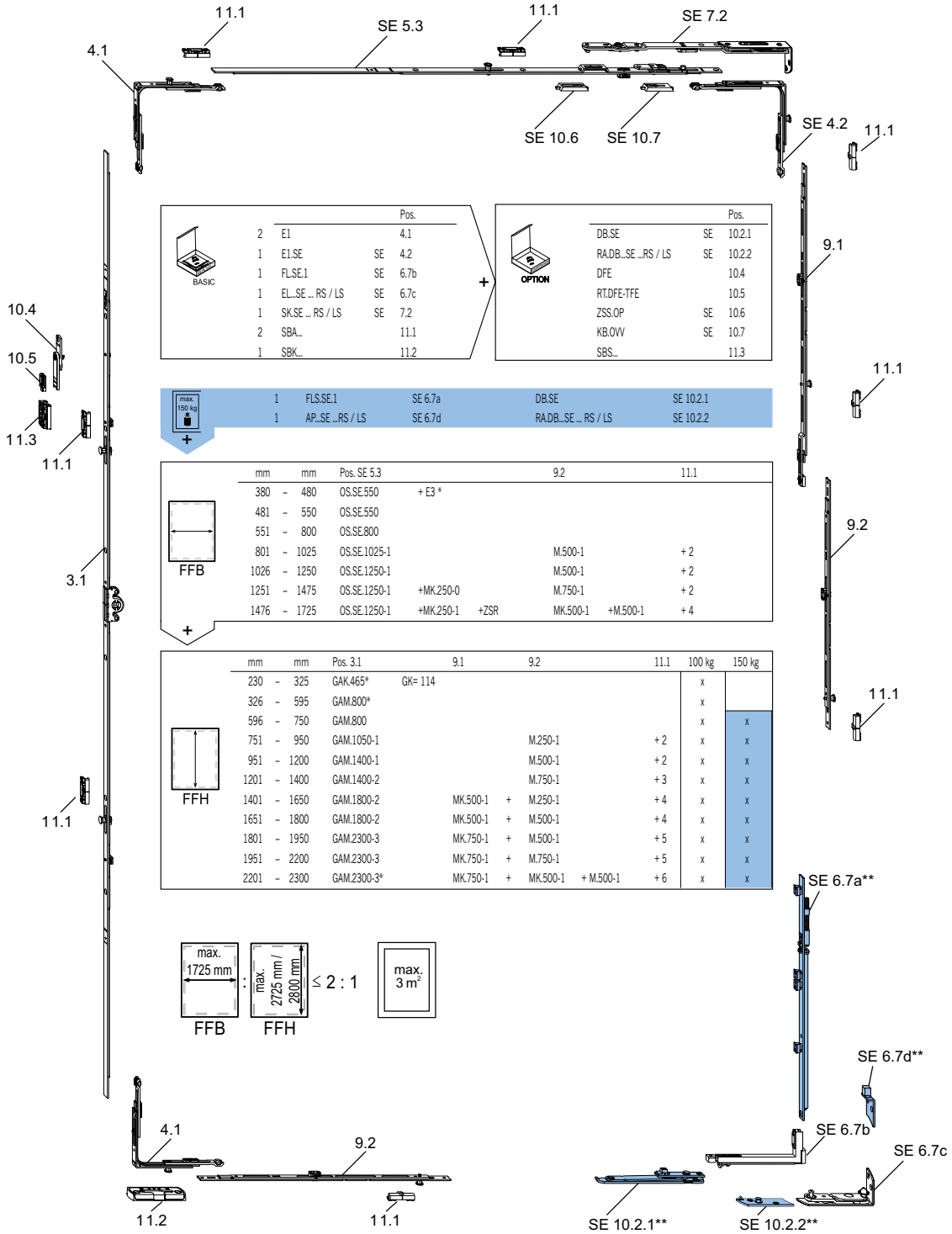

			Pos.
2	E1		4.1
1	E1.SE	SE	4.2
1	FL.SE.1	SE	6.7b
1	EL..SE ... RS / LS	SE	6.7c
1	SK.SE ... RS / LS	SE	7.2
2	SBA...		11.1
1	SBK...		11.2

+

			Pos.
	DB.SE	SE	10.2.1
	RA.DB...SE ...RS / LS	SE	10.2.2
	DFE		10.4
	RT.DFE-TFE		10.5
	ZSS.OP	SE	10.6
	KB.OW	SE	10.7
	SBS...		11.3

+

1	FLS.SE.1	SE 6.7a	DB.SE	SE 10.2.1
1	AP..SE ...RS / LS	SE 6.7d	RA.DB...SE ... RS / LS	SE 10.2.2

+

mm		mm	Pos. SE 5.3			9.2		11.1
380	–	480	OS.SE.550	+ E3 *				
481	–	550	OS.SE.550					
551	–	800	OS.SE.800					
801	–	1025	OS.SE.1025-1			M.500-1		+ 2
1026	–	1250	OS.SE.1250-1			M.500-1		+ 2
1251	–	1475	OS.SE.1250-1	+MK.250-0		M.750-1		+ 2
1476	–	1725	OS.SE.1250-1	+MK.250-1	+ZSR	MK.500-1	+M.500-1	+ 4

+

mm		mm	Pos. 3.1	9.1		9.2		11.1	100 kg	150 kg
230	–	325	GAK.465*	GK= 114					x	
326	–	595	GAM.800*						x	
596	–	750	GAM.800						x	x
751	–	950	GAM.1050-1			M.250-1		+ 2	x	x
951	–	1200	GAM.1400-1			M.500-1		+ 2	x	x
1201	–	1400	GAM.1400-2			M.750-1		+ 3	x	x
1401	–	1650	GAM.1800-2	MK.500-1	+	M.250-1		+ 4	x	x
1651	–	1800	GAM.1800-2	MK.500-1	+	M.500-1		+ 4	x	x
1801	–	1950	GAM.2300-3	MK.750-1	+	M.500-1		+ 5	x	x
1951	–	2200	GAM.2300-3	MK.750-1	+	M.750-1		+ 5	x	x
2201	–	2300	GAM.2300-3*	MK.750-1	+	MK.500-1	+ M.500-1	+ 6	x	x

* Zie overzicht kleinste/grootste maten
**Belangrijk: Neem het toepassingsbereik van activPilot Select in acht.
De omschrijving „SE“ geeft aan dat het om een specifiek activPilot Select-onderdeel gaat.

1 Algemene productinformatie
2 Beslagoverzichten
3 Espagnoletten
4 Hoekoverbrengingen
5 Schaargeleiders
6 Vleugellagers / hoeklagers
7 Scharen / schaarlagers
8 Draairaamlager
9 Extra vergrendelingen
10 Accessoires
11 Kozijndelen
12 Montagemallen
13 Montagehandleiding
14 Afstelling / Onderhoud
15 Inbouwtekeningen

Draai-kiepbeslag - variabele greephoogte (greep in het midden)

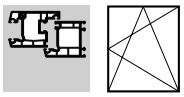

Geschikt voor inbraakwerende ramen vlgs. WK1/RC1

activPilot Select

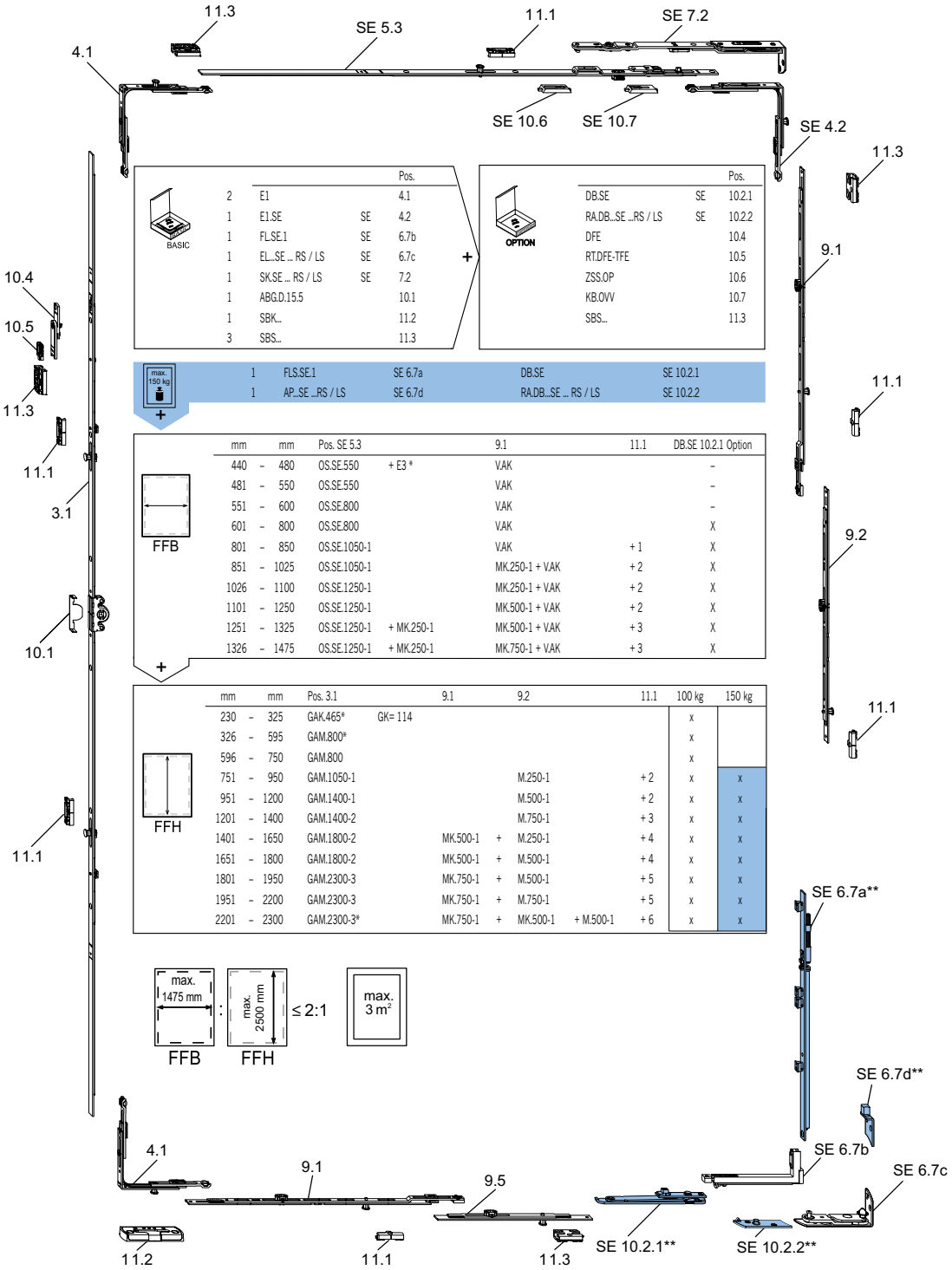

			Pos.
2	E1		4.1
1	E1.SE	SE	4.2
1	FL.SE.1	SE	6.7b
1	EL...SE ... RS / LS	SE	6.7c
1	SK.SE ... RS / LS	SE	7.2
1	ABG.D.15.5		10.1
1	SBK...		11.2
3	SBS...		11.3

			Pos.
	DB.SE	SE	10.2.1
	RA.DB...SE ...RS / LS	SE	10.2.2
	DFE		10.4
	RT.DFE-TFE		10.5
	ZSS.OP		10.6
	KB.OVV		10.7
	SBS...		11.3

1	FLS.SE.1	SE 6.7a	DB.SE	SE 10.2.1
1	AP...SE ...RS / LS	SE 6.7d	RA.DB...SE ... RS / LS	SE 10.2.2

mm		mm	Pos. SE 5.3		9.1	11.1	DB.SE 10.2.1 Option
440	–	480	OS.SE.550	+ E3 *	V.AK		–
481	–	550	OS.SE.550		V.AK		–
551	–	600	OS.SE.800		V.AK		–
601	–	800	OS.SE.800		V.AK		X
801	–	850	OS.SE.1050-1		V.AK	+ 1	X
851	–	1025	OS.SE.1050-1		MK.250-1 + V.AK	+ 2	X
1026	–	1100	OS.SE.1250-1		MK.250-1 + V.AK	+ 2	X
1101	–	1250	OS.SE.1250-1		MK.500-1 + V.AK	+ 2	X
1251	–	1325	OS.SE.1250-1	+ MK.250-1	MK.500-1 + V.AK	+ 3	X
1326	–	1475	OS.SE.1250-1	+ MK.250-1	MK.750-1 + V.AK	+ 3	X

mm		mm	Pos. 3.1		9.1		9.2		11.1	100 kg	150 kg
230	–	325	GAK.465*	GK= 114						x	
326	–	595	GAM.800*							x	
596	–	750	GAM.800							x	
751	–	950	GAM.1050-1				M.250-1		+ 2	x	x
951	–	1200	GAM.1400-1				M.500-1		+ 2	x	x
1201	–	1400	GAM.1400-2				M.750-1		+ 3	x	x
1401	–	1650	GAM.1800-2		MK.500-1	+	M.250-1		+ 4	x	x
1651	–	1800	GAM.1800-2		MK.500-1	+	M.500-1		+ 4	x	x
1801	–	1950	GAM.2300-3		MK.750-1	+	M.500-1		+ 5	x	x
1951	–	2200	GAM.2300-3		MK.750-1	+	M.750-1		+ 5	x	x
2201	–	2300	GAM.2300-3*		MK.750-1	+	MK.500-1	+ M.500-1	+ 6	x	x

* Zie overzicht kleinste/grootste maten
**Belangrijk: Neem het toepassingsbereik van activPilot Select in acht.
De omschrijving „SE“ geeft aan dat het om een specifiek activPilot Select-onderdeel gaat.
Bij de genoemde informatie gaat het om toepassingsvoorbeelden. Verwerkingsdetails zijn te verkrijgen uit aanvullende documentatie. Richt u zich in dat geval tot uw aanspreekpartner binnen Winkhaus.

Draai-kiepbeslag - variabele greephoogte (greep in het midden)

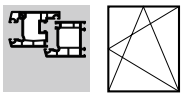

Toepasbaar voor inbraakwerende ramen volgens WK2 / RC2 / RC2N / SKG**

activPilot Select

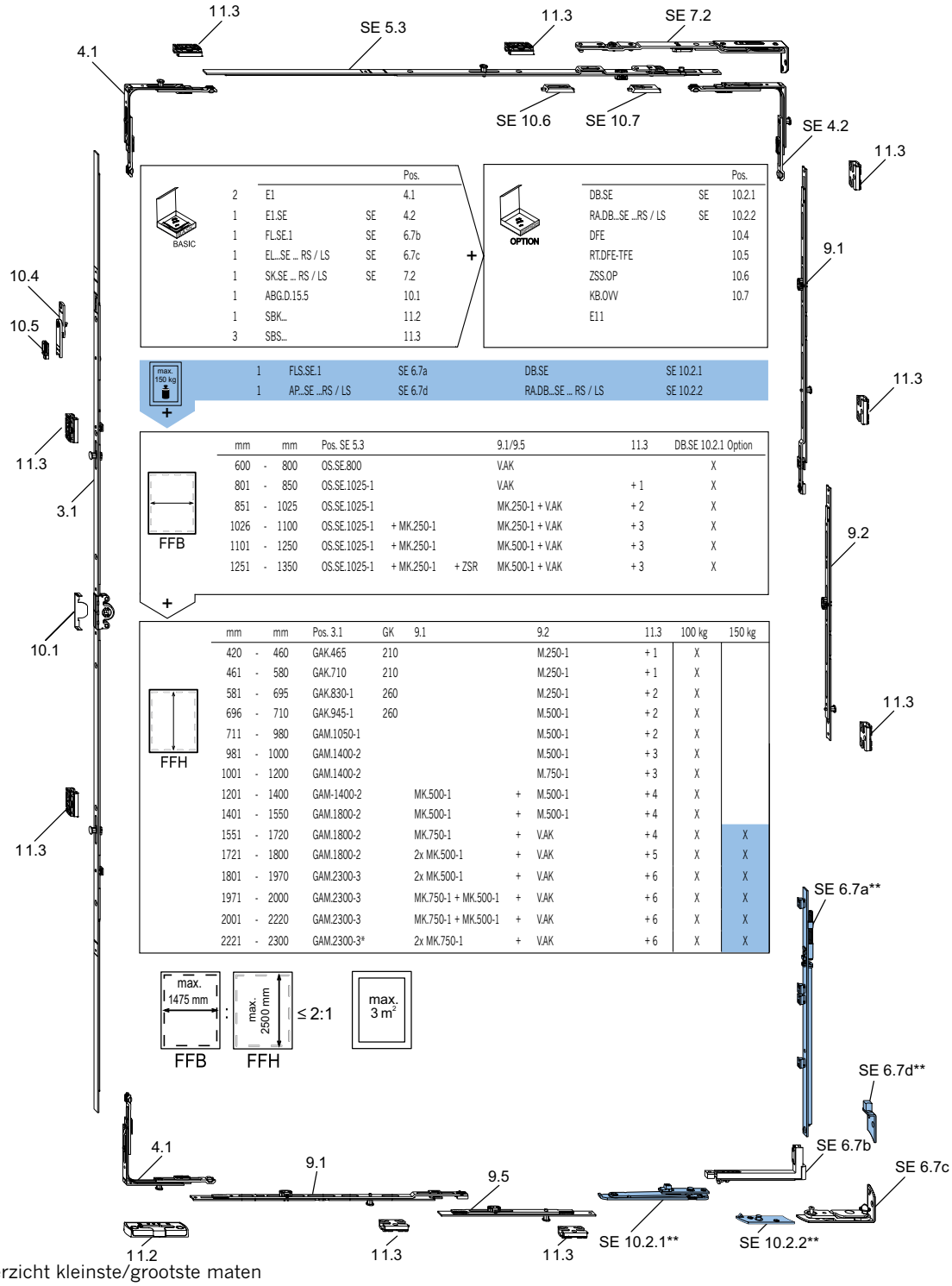

		Pos.
2	E1	4.1
1	E1.SE	SE 4.2
1	FL.SE.1	SE 6.7b
1	EL...SE ... RS / LS	SE 6.7c
1	SK.SE ... RS / LS	SE 7.2
1	ABG.D.15.5	10.1
1	SBK...	11.2
3	SBS...	11.3

		Pos.
DB.SE	SE	10.2.1
RA.DB...SE ...RS / LS	SE	10.2.2
DFE		10.4
RT.DFE-TFE		10.5
ZSS.OP		10.6
KB.OW		10.7
E11		

1	FLS.SE.1	SE 6.7a	DB.SE	SE 10.2.1
1	AP...SE ...RS / LS	SE 6.7d	RA.DB...SE ... RS / LS	SE 10.2.2

mm		mm	Pos. SE 5.3			9.1/9.5	11.3	DB.SE 10.2.1 Option
600	-	800	OS.SE.800			V.AK		X
801	-	850	OS.SE.1025-1			V.AK	+ 1	X
851	-	1025	OS.SE.1025-1			MK.250-1 + V.AK	+ 2	X
1026	-	1100	OS.SE.1025-1	+ MK.250-1		MK.250-1 + V.AK	+ 3	X
1101	-	1250	OS.SE.1025-1	+ MK.250-1		MK.500-1 + V.AK	+ 3	X
1251	-	1350	OS.SE.1025-1	+ MK.250-1	+ ZSR	MK.500-1 + V.AK	+ 3	X

mm		mm	Pos. 3.1	GK	9.1		9.2	11.3	100 kg	150 kg
420	-	460	GAK.465	210			M.250-1	+ 1	X	
461	-	580	GAK.710	210			M.250-1	+ 1	X	
581	-	695	GAK.830-1	260			M.250-1	+ 2	X	
696	-	710	GAK.945-1	260			M.500-1	+ 2	X	
711	-	980	GAM.1050-1				M.500-1	+ 2	X	
981	-	1000	GAM.1400-2				M.500-1	+ 3	X	
1001	-	1200	GAM.1400-2				M.750-1	+ 3	X	
1201	-	1400	GAM-1400-2		MK.500-1	+	M.500-1	+ 4	X	
1401	-	1550	GAM.1800-2		MK.500-1	+	M.500-1	+ 4	X	
1551	-	1720	GAM.1800-2		MK.750-1	+	V.AK	+ 4	X	X
1721	-	1800	GAM.1800-2		2x MK.500-1	+	V.AK	+ 5	X	X
1801	-	1970	GAM.2300-3		2x MK.500-1	+	V.AK	+ 6	X	X
1971	-	2000	GAM.2300-3		MK.750-1 + MK.500-1	+	V.AK	+ 6	X	X
2001	-	2220	GAM.2300-3		MK.750-1 + MK.500-1	+	V.AK	+ 6	X	X
2221	-	2300	GAM.2300-3*		2x MK.750-1	+	V.AK	+ 6	X	X

* Zie overzicht kleinste/grootste maten
**Belangrijk: Neem het toepassingsbereik van activPilot Select in acht.
De omschrijving „SE“ geeft aan dat het om een specifiek activPilot Select-onderdeel gaat.
Bij de genoemde informatie gaat het om toepassingsvoorbeelden. Verwerkingsdetails zijn te verkrijgen uit aanvullende documentatie. Richt u zich in dat geval tot uw aanspreekpartner binnen Winkhaus.

1 Algemene productinformatie
2 Beslagoverzichten
3 Espagnoletten
4 Hoekoverbrengingen
5 Schaargeleiders
6 Vleugellagers / hoeklagers
7 Scharen / schaarlagers
8 Draairaamlager
9 Extra vergrendelingen
10 Accessoires
11 Kozijndelen
12 Montagemallen
13 Montagehandleiding
14 Afstelling / Onderhoud
15 Inbouwtekeningen

Stolpraambeslag - vaste greephoogte

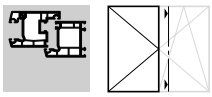

Basisuitrusting met rondomvergrendeling

activPilot Select

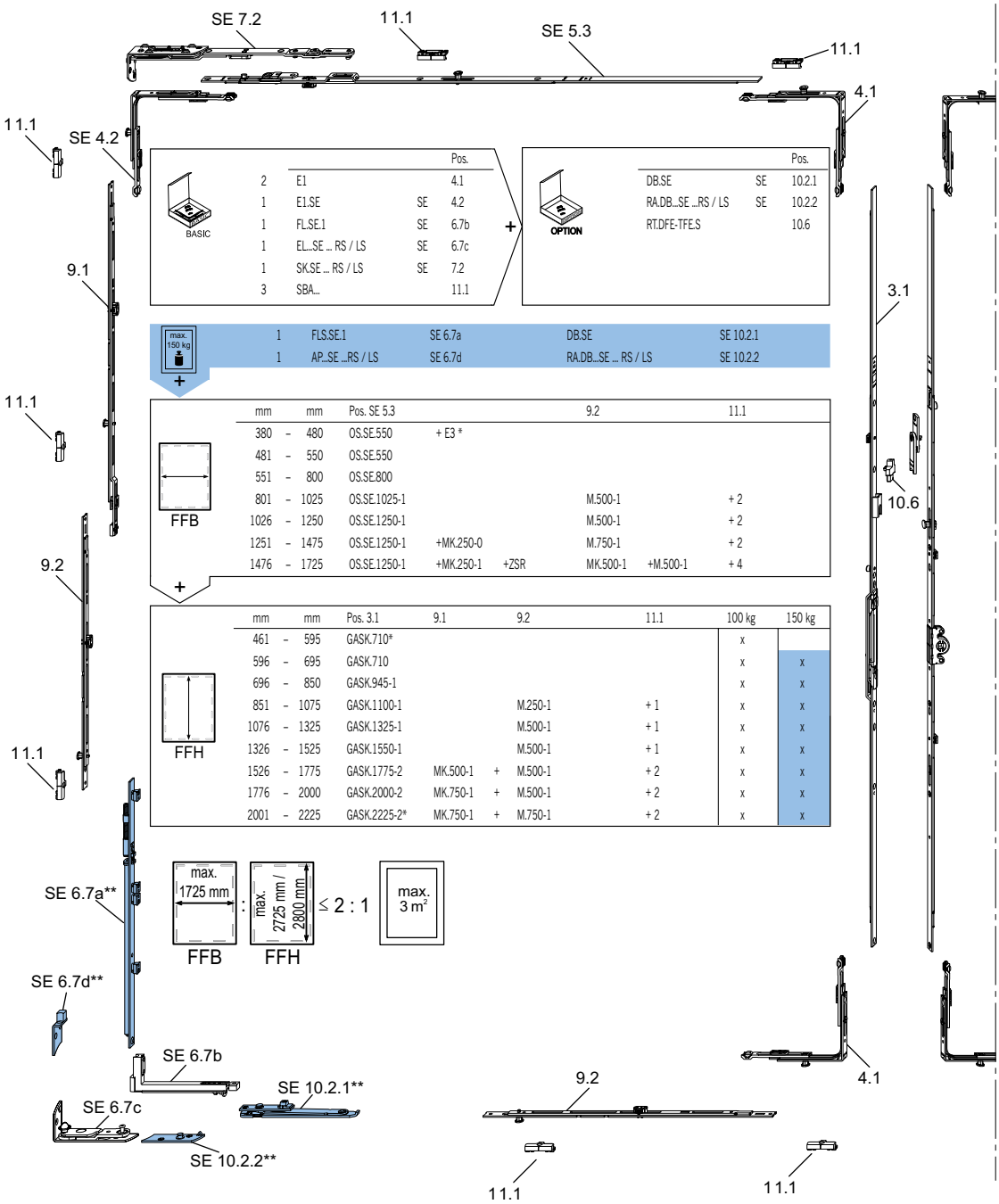

			Pos.
2	E1		4.1
1	E1.SE	SE	4.2
1	FL.SE.1	SE	6.7b
1	EL...SE ... RS / LS	SE	6.7c
1	SK.SE ... RS / LS	SE	7.2
3	SBA...		11.1

+

			Pos.
DB.SE	SE	10.2.1
RA.DB...SE ...RS / LS	SE	10.2.2
RT.DFE-TFE.S		10.6

1	FLS.SE.1	SE 6.7a	DB.SE	SE 10.2.1
1	AP...SE ...RS / LS	SE 6.7d	RA.DB...SE ... RS / LS	SE 10.2.2

+

mm		mm	Pos. SE 5.3			9.2		11.1
380	–	480	OS.SE.550	+ E3 *				
481	–	550	OS.SE.550					
551	–	800	OS.SE.800					
801	–	1025	OS.SE.1025-1			M.500-1		+ 2
1026	–	1250	OS.SE.1250-1			M.500-1		+ 2
1251	–	1475	OS.SE.1250-1	+MK.250-0		M.750-1		+ 2
1476	–	1725	OS.SE.1250-1	+MK.250-1	+ZSR	MK.500-1	+M.500-1	+ 4

+

mm		mm	Pos. 3.1	9.1		9.2	11.1	100 kg	150 kg
461	–	595	GASK.710*					x	
596	–	695	GASK.710					x	x
696	–	850	GASK.945-1					x	x
851	–	1075	GASK.1100-1			M.250-1	+ 1	x	x
1076	–	1325	GASK.1325-1			M.500-1	+ 1	x	x
1326	–	1525	GASK.1550-1			M.500-1	+ 1	x	x
1526	–	1775	GASK.1775-2	MK.500-1	+	M.500-1	+ 2	x	x
1776	–	2000	GASK.2000-2	MK.750-1	+	M.500-1	+ 2	x	x
2001	–	2225	GASK.2225-2*	MK.750-1	+	M.750-1	+ 2	x	x

* Zie overzicht kleinste/grootste maten
**Belangrijk: Neem het toepassingsbereik van activPilot Select in acht.
De omschrijving „SE“ geeft aan dat het om een specifiek activPilot Select-onderdeel gaat.

Stolpraambeslag - vaste greephoogte

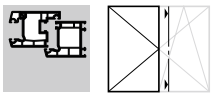

Basisuitvoering met middenaantrek/frictievergrendeling activPilot Select

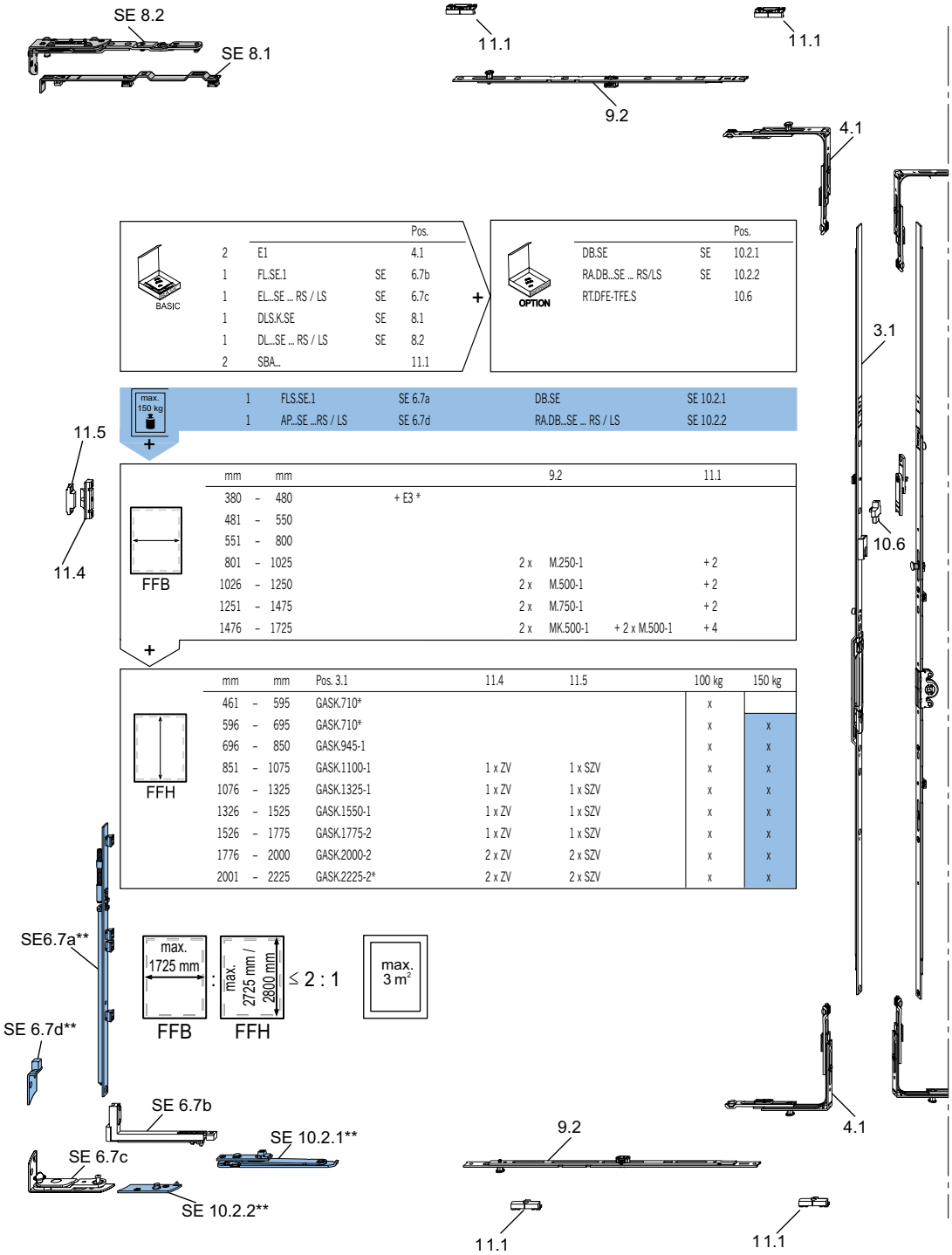

			Pos.
2	E1		4.1
1	FL.SE.1	SE	6.7b
1	EL...SE ... RS / LS	SE	6.7c
1	DLS.K.SE	SE	8.1
1	DL...SE ... RS / LS	SE	8.2
2	SBA...		11.1

			Pos.
DB.SE	SE	10.2.1
RA.DB...SE ... RS/LS	SE	10.2.2
RT.DFE-TFE.S		10.6

1	FLS.SE.1	SE 6.7a	DB.SE	SE 10.2.1
1	AP...SE ...RS / LS	SE 6.7d	RA.DB...SE ... RS / LS	SE 10.2.2

mm	mm		9.2		11.1
380	– 480	+ E3 *			
481	– 550				
551	– 800				
801	– 1025		2 x	M.250-1	+ 2
1026	– 1250		2 x	M.500-1	+ 2
1251	– 1475		2 x	M.750-1	+ 2
1476	– 1725		2 x	MK.500-1 + 2 x M.500-1	+ 4

mm	mm	Pos. 3.1	11.4	11.5	100 kg	150 kg
461	– 595	GASK.710*			x	
596	– 695	GASK.710*			x	x
696	– 850	GASK.945-1			x	x
851	– 1075	GASK.1100-1	1 x ZV	1 x SZV	x	x
1076	– 1325	GASK.1325-1	1 x ZV	1 x SZV	x	x
1326	– 1525	GASK.1550-1	1 x ZV	1 x SZV	x	x
1526	– 1775	GASK.1775-2	1 x ZV	1 x SZV	x	x
1776	– 2000	GASK.2000-2	2 x ZV	2 x SZV	x	x
2001	– 2225	GASK.2225-2*	2 x ZV	2 x SZV	x	x

* Zie overzicht kleinste/grootste maten
**Belangrijk: Neem het toepassingsbereik van activPilot Select in acht.
De omschrijving „SE“ geeft aan dat het om een specifiek activPilot Select-onderdeel gaat.

1 Algemene productinformatie
2 Beslagoverzichten
3 Espagnoletten
4 Hoekoverbrengingen
5 Schaargeleiders
6 Vleugellagers / hoeklagers
7 Scharen / schaarlagers
8 Draairaamlager
9 Extra vergrendelingen
10 Accessoires
11 Kozijndelen
12 Montagemallen
13 Montagehandleiding
14 Afstelling / Onderhoud
15 Inbouwtekeningen

Stolpraambeslag - vaste greephoogte

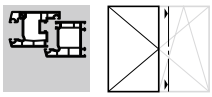

Geschikt voor inbraakwerende ramen vlgs. WK1/RC1

activPilot Select

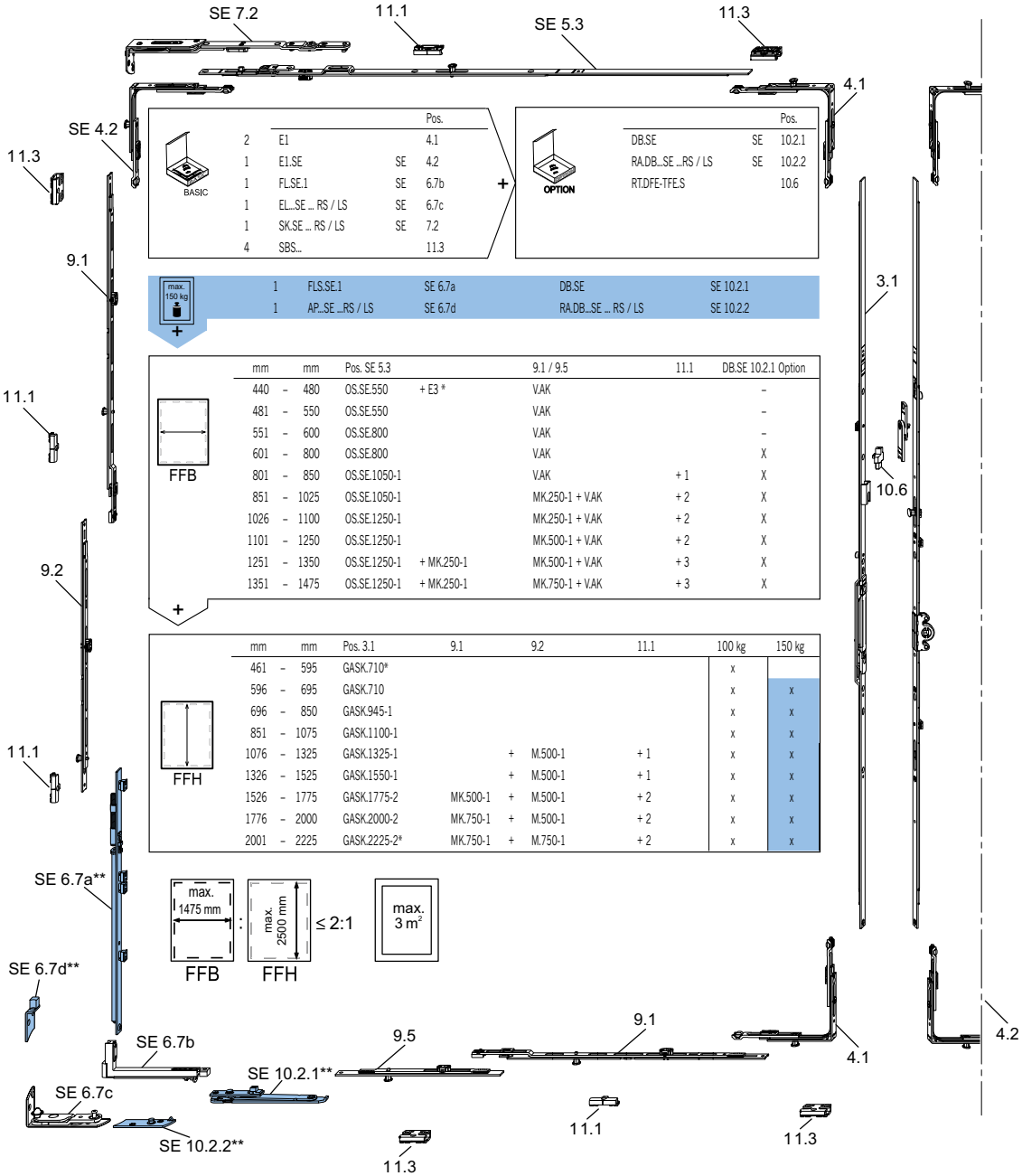

		Pos.
2	E1	4.1
1	E1.SE	SE 4.2
1	FL.SE.1	SE 6.7b
1	EL...SE ... RS / LS	SE 6.7c
1	SK.SE ... RS / LS	SE 7.2
4	SBS...	11.3

		Pos.
DB.SE	SE	10.2.1
RA.DB...SE ...RS / LS	SE	10.2.2
RT.DFE-TFE.S		10.6

1	FLS.SE.1	SE 6.7a	DB.SE	SE 10.2.1
1	AP...SE ...RS / LS	SE 6.7d	RA.DB...SE ... RS / LS	SE 10.2.2

mm		mm	Pos. SE 5.3		9.1 / 9.5	11.1	DB.SE 10.2.1 Option
440	–	480	OS.SE.550	+ E3 *	V.AK		–
481	–	550	OS.SE.550		V.AK		–
551	–	600	OS.SE.800		V.AK		–
601	–	800	OS.SE.800		V.AK		X
801	–	850	OS.SE.1050-1		V.AK	+ 1	X
851	–	1025	OS.SE.1050-1		MK.250-1 + V.AK	+ 2	X
1026	–	1100	OS.SE.1250-1		MK.250-1 + V.AK	+ 2	X
1101	–	1250	OS.SE.1250-1		MK.500-1 + V.AK	+ 2	X
1251	–	1350	OS.SE.1250-1	+ MK.250-1	MK.500-1 + V.AK	+ 3	X
1351	–	1475	OS.SE.1250-1	+ MK.250-1	MK.750-1 + V.AK	+ 3	X

mm		mm	Pos. 3.1	9.1		9.2	11.1	100 kg	150 kg
461	–	595	GASK.710*					x	
596	–	695	GASK.710					x	x
696	–	850	GASK.945-1					x	x
851	–	1075	GASK.1100-1					x	x
1076	–	1325	GASK.1325-1		+	M.500-1	+ 1	x	x
1326	–	1525	GASK.1550-1		+	M.500-1	+ 1	x	x
1526	–	1775	GASK.1775-2	MK.500-1	+	M.500-1	+ 2	x	x
1776	–	2000	GASK.2000-2	MK.750-1	+	M.500-1	+ 2	x	x
2001	–	2225	GASK.2225-2*	MK.750-1	+	M.750-1	+ 2	x	x

* Zie overzicht kleinste/grootste maten
**Belangrijk: Neem het toepassingsbereik van activPilot Select in acht.
De omschrijving „SE“ geeft aan dat het om een specifiek activPilot Select-onderdeel gaat.
Bij de genoemde informatie gaat het om toepassingsvoorbeelden. Verwerkingsdetails zijn te verkrijgen uit aanvullende documentatie. Richt u zich in dat geval tot uw aanspreekpartner binnen Winkhaus.

Stolpraambeslag - vaste greephoogte

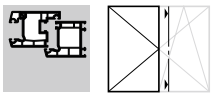

Toepasbaar voor inbraakwerende ramen volgens WK2 / RC2 / RC2N / SKG**

activPilot Select

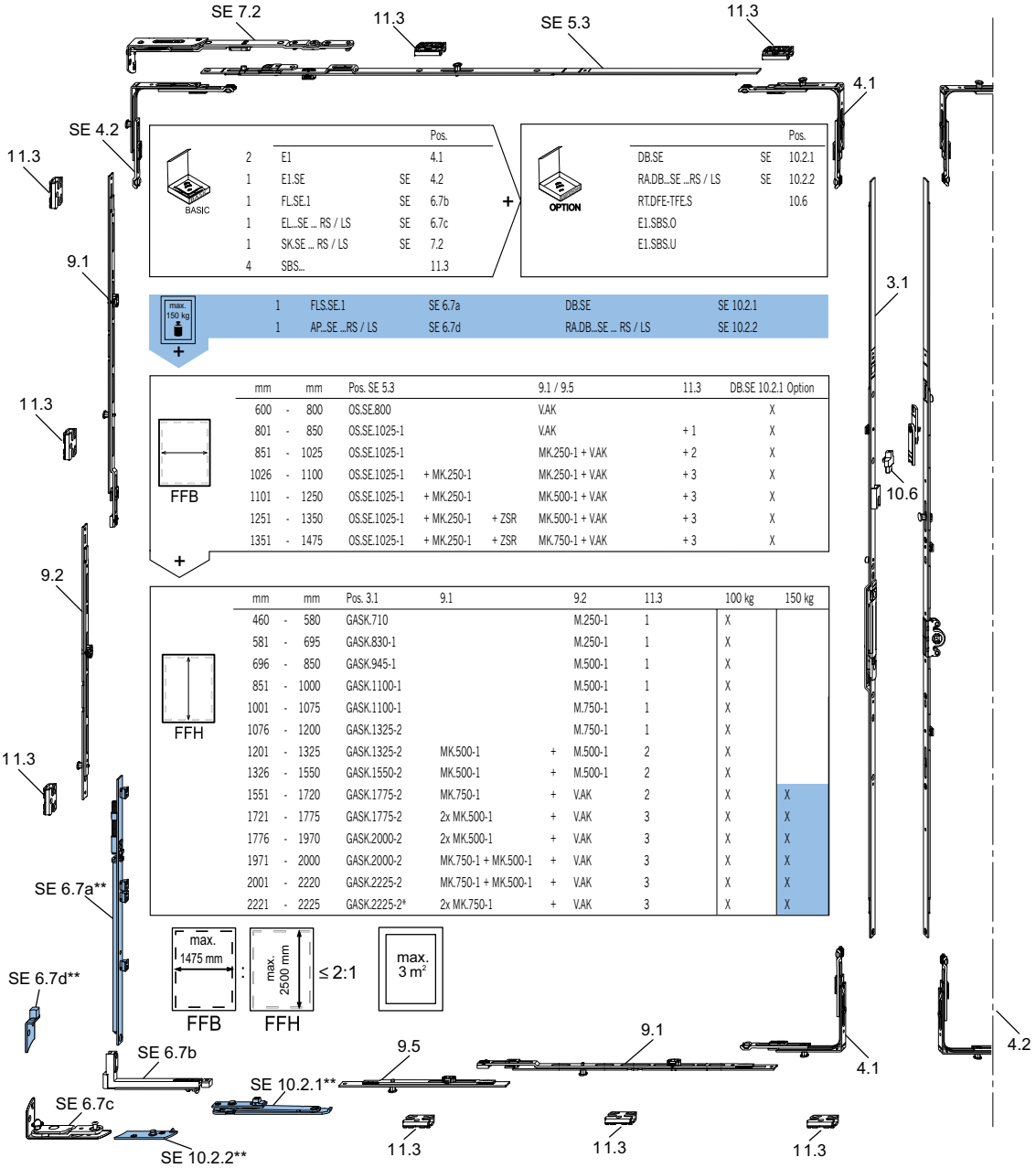

			Pos.
2	E1		4.1
1	E1.SE	SE	4.2
1	FL.SE.1	SE	6.7b
1	EL...SE ... RS / LS	SE	6.7c
1	SK.SE ... RS / LS	SE	7.2
4	SBS...		11.3

		Pos.
DB.SE	SE	10.2.1
RA.DB...SE ...RS / LS	SE	10.2.2
RT.DFE-TFE.S		10.6
E1.SBS.O		
E1.SBS.U		

1	FLS.SE.1	SE 6.7a	DB.SE	SE 10.2.1
1	AP...SE ...RS / LS	SE 6.7d	RA.DB...SE ... RS / LS	SE 10.2.2

mm		mm	Pos. SE 5.3			9.1 / 9.5	11.3	DB.SE 10.2.1 Option
600	-	800	OS.SE.800			V.AK		X
801	-	850	OS.SE.1025-1			V.AK	+ 1	X
851	-	1025	OS.SE.1025-1			MK.250-1 + V.AK	+ 2	X
1026	-	1100	OS.SE.1025-1	+ MK.250-1		MK.250-1 + V.AK	+ 3	X
1101	-	1250	OS.SE.1025-1	+ MK.250-1		MK.500-1 + V.AK	+ 3	X
1251	-	1350	OS.SE.1025-1	+ MK.250-1	+ ZSR	MK.500-1 + V.AK	+ 3	X
1351	-	1475	OS.SE.1025-1	+ MK.250-1	+ ZSR	MK.750-1 + V.AK	+ 3	X

mm		mm	Pos. 3.1	9.1		9.2	11.3	100 kg	150 kg
460	-	580	GASK.710			M.250-1	1	X	
581	-	695	GASK.830-1			M.250-1	1	X	
696	-	850	GASK.945-1			M.500-1	1	X	
851	-	1000	GASK.1100-1			M.500-1	1	X	
1001	-	1075	GASK.1100-1			M.750-1	1	X	
1076	-	1200	GASK.1325-2			M.750-1	1	X	
1201	-	1325	GASK.1325-2	MK.500-1	+	M.500-1	2	X	
1326	-	1550	GASK.1550-2	MK.500-1	+	M.500-1	2	X	
1551	-	1720	GASK.1775-2	MK.750-1	+	V.AK	2	X	X
1721	-	1775	GASK.1775-2	2x MK.500-1	+	V.AK	3	X	X
1776	-	1970	GASK.2000-2	2x MK.500-1	+	V.AK	3	X	X
1971	-	2000	GASK.2000-2	MK.750-1 + MK.500-1	+	V.AK	3	X	X
2001	-	2220	GASK.2225-2	MK.750-1 + MK.500-1	+	V.AK	3	X	X
2221	-	2225	GASK.2225-2*	2x MK.750-1	+	V.AK	3	X	X

* Zie overzicht kleinste/grootste maten
**Belangrijk: Neem het toepassingsbereik van activPilot Select in acht.
De omschrijving „SE“ geeft aan dat het om een specifiek activPilot Select-onderdeel gaat.
Bij de genoemde informatie gaat het om toepassingsvoorbeelden. Verwerkingsdetails zijn te verkrijgen uit aanvullende documentatie. Richt u zich in dat geval tot uw aanspreekpartner binnen Winkhaus.

1 Algemene productinformatie
2 Beslagoverzichten
3 Espagnoletten
4 Hoekoverbrengingen
5 Schaargeleiders
6 Vleugellagers / hoeklagers
7 Scharen / schaarlagers
8 Draairaamlager
9 Extra vergrendelingen
10 Accessoires
11 Kozijndelen
12 Montagemallen
13 Montagehandleiding
14 Afstelling / Onderhoud
15 Inbouwtekeningen

Stolpraambeslag - variabele greephoogte (greep in het midden)

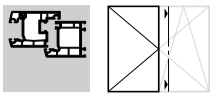

Basisuitrusting met rondomvergrendeling

activPilot Select

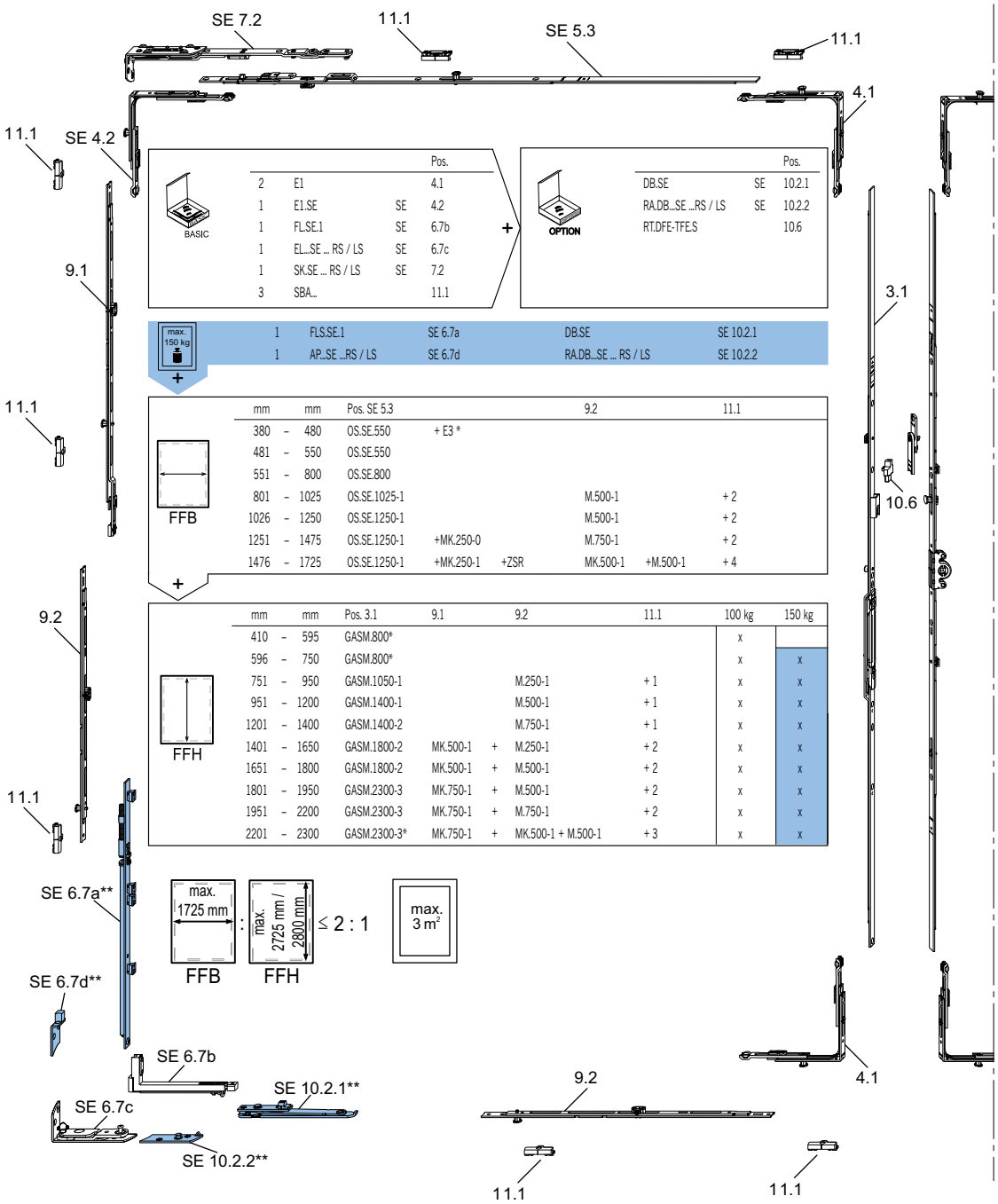

			Pos.
2	E1		4.1
1	E1.SE	SE	4.2
1	FL.SE.1	SE	6.7b
1	EL...SE ... RS / LS	SE	6.7c
1	SK.SE ... RS / LS	SE	7.2
3	SBA...		11.1

		Pos.
DB.SE	SE	10.2.1
RA.DB...SE ...RS / LS	SE	10.2.2
RT.DFE-TFE.S		10.6

1	FLS.SE.1	SE 6.7a	DB.SE	SE 10.2.1
1	AP...SE ...RS / LS	SE 6.7d	RA.DB...SE ... RS / LS	SE 10.2.2

mm		mm	Pos. SE 5.3			9.2		11.1
380	–	480	OS.SE.550	+ E3 *				
481	–	550	OS.SE.550					
551	–	800	OS.SE.800					
801	–	1025	OS.SE.1025-1			M.500-1		+ 2
1026	–	1250	OS.SE.1250-1			M.500-1		+ 2
1251	–	1475	OS.SE.1250-1	+MK.250-0		M.750-1		+ 2
1476	–	1725	OS.SE.1250-1	+MK.250-1	+ZSR	MK.500-1	+M.500-1	+ 4

mm		mm	Pos. 3.1	9.1		9.2	11.1	100 kg	150 kg
410	–	595	GASM.800*					x	
596	–	750	GASM.800*					x	x
751	–	950	GASM.1050-1			M.250-1	+ 1	x	x
951	–	1200	GASM.1400-1			M.500-1	+ 1	x	x
1201	–	1400	GASM.1400-2			M.750-1	+ 1	x	x
1401	–	1650	GASM.1800-2	MK.500-1	+	M.250-1	+ 2	x	x
1651	–	1800	GASM.1800-2	MK.500-1	+	M.500-1	+ 2	x	x
1801	–	1950	GASM.2300-3	MK.750-1	+	M.500-1	+ 2	x	x
1951	–	2200	GASM.2300-3	MK.750-1	+	M.750-1	+ 2	x	x
2201	–	2300	GASM.2300-3*	MK.750-1	+	MK.500-1 + M.500-1	+ 3	x	x

* Zie overzicht kleinste/grootste maten
**Belangrijk: Neem het toepassingsbereik van activPilot Select in acht.
De omschrijving „SE“ geeft aan dat het om een specifiek activPilot Select-onderdeel gaat.

Stolpraambeslag - variabele greephoogte (greep in het midden)

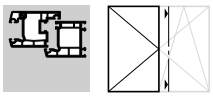

Basisuitvoering met middenaantrek/frictievergrendeling activPilot Select

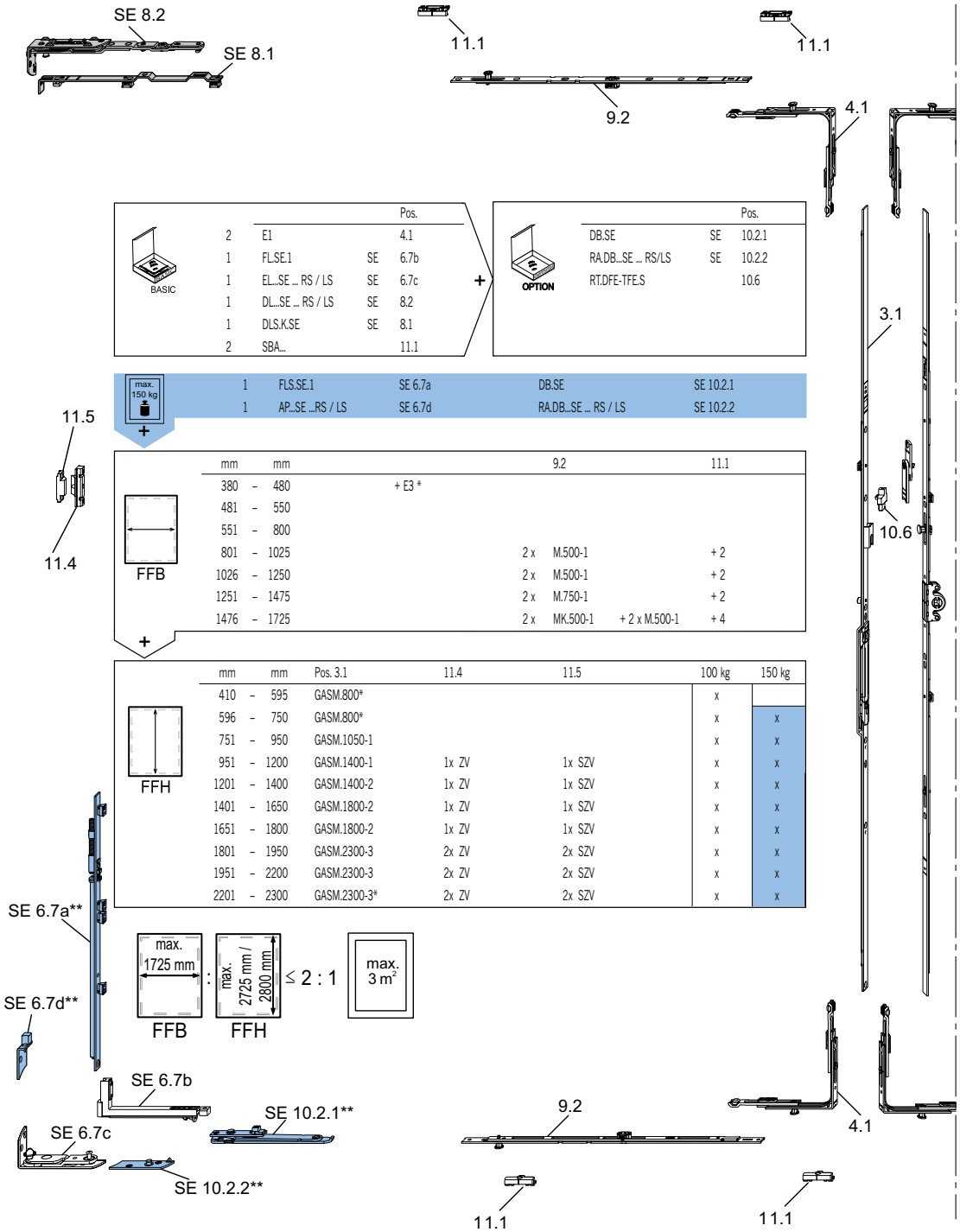

			Pos.
2	E1		4.1
1	FL.SE.1	SE	6.7b
1	EL...SE ... RS / LS	SE	6.7c
1	DL...SE ... RS / LS	SE	8.2
1	DLS.K.SE	SE	8.1
2	SBA...		11.1

		Pos.
DB.SE	SE	10.2.1
RA.DB...SE ... RS/LS	SE	10.2.2
RT.DFE-TFE.S		10.6

1	FLS.SE.1	SE 6.7a	DB.SE	SE 10.2.1
1	AP...SE ...RS / LS	SE 6.7d	RA.DB...SE ... RS / LS	SE 10.2.2

mm	mm		9.2		11.1
380	480	+ E3 *			
481	550				
551	800				
801	1025		2 x	M.500-1	+ 2
1026	1250		2 x	M.500-1	+ 2
1251	1475		2 x	M.750-1	+ 2
1476	1725		2 x	MK.500-1 + 2 x M.500-1	+ 4

mm	mm	Pos. 3.1	11.4	11.5	100 kg	150 kg
410	595	GASM.800*			x	
596	750	GASM.800*			x	x
751	950	GASM.1050-1			x	x
951	1200	GASM.1400-1	1x ZV	1x SZV	x	x
1201	1400	GASM.1400-2	1x ZV	1x SZV	x	x
1401	1650	GASM.1800-2	1x ZV	1x SZV	x	x
1651	1800	GASM.1800-2	1x ZV	1x SZV	x	x
1801	1950	GASM.2300-3	2x ZV	2x SZV	x	x
1951	2200	GASM.2300-3	2x ZV	2x SZV	x	x
2201	2300	GASM.2300-3*	2x ZV	2x SZV	x	x

* Zie overzicht kleinste/grootste maten
**Belangrijk: Neem het toepassingsbereik van activPilot Select in acht.
De omschrijving „SE“ geeft aan dat het om een specifiek activPilot Select-onderdeel gaat.

1 Algemene productinformatie
2 Beslagoverzichten
3 Espagnoletten
4 Hoekoverbrengingen
5 Schaargeleiders
6 Vleugellagers / hoeklagers
7 Scharen / schaarlagers
8 Draairaamlager
9 Extra vergrendelingen
10 Accessoires
11 Kozijndelen
12 Montagemallen
13 Montagehandleiding
14 Afstelling / Onderhoud
15 Inbouwtekeningen

Stolpraambeslag - variabele greephoogte (greep in het midden)

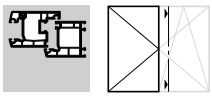

Geschikt voor inbraakwerende ramen vlgs. WK1/RC1

activPilot Select

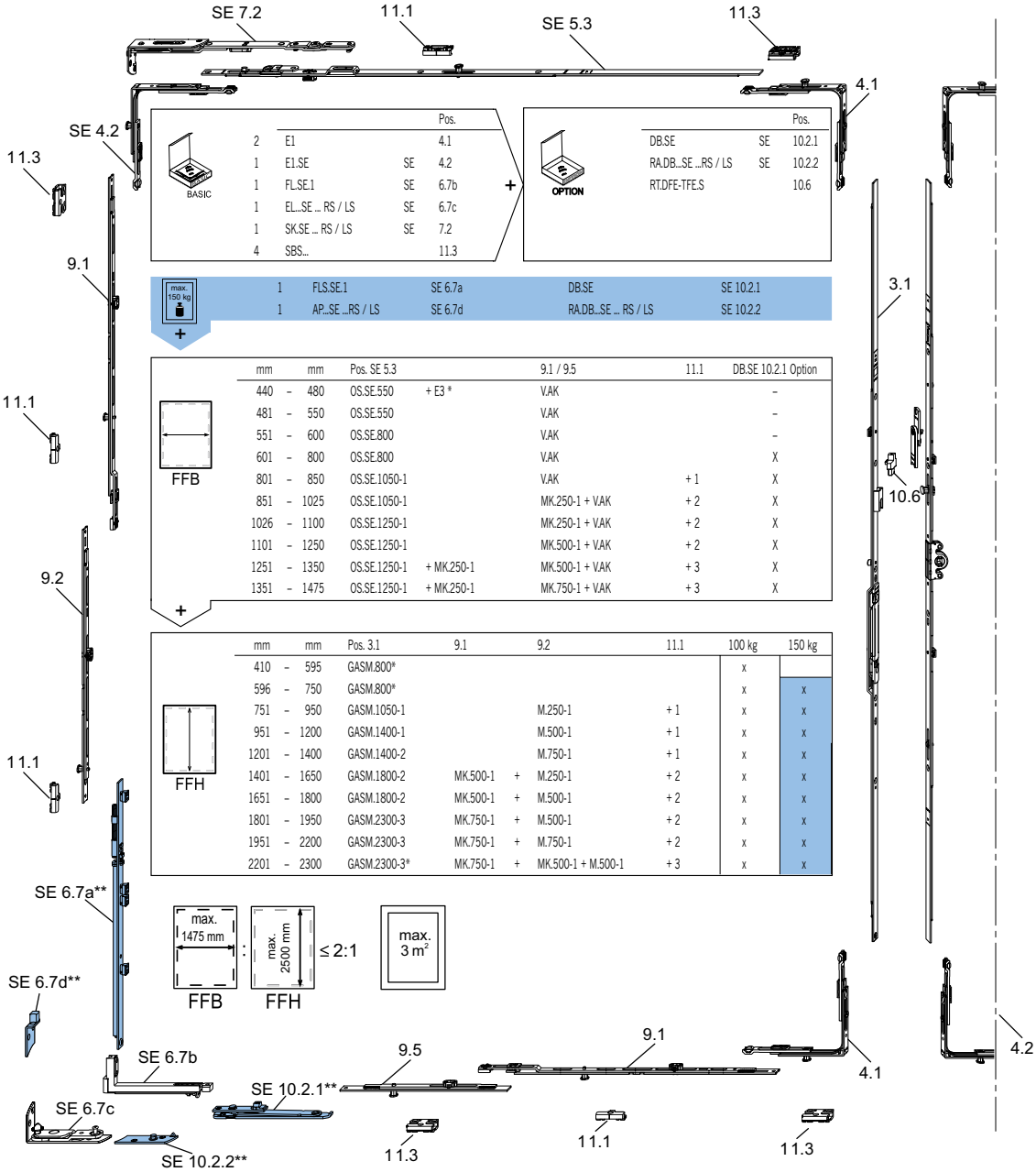

			Pos.
2	E1		4.1
1	E1.SE	SE	4.2
1	FL.SE.1	SE	6.7b
1	EL...SE ... RS / LS	SE	6.7c
1	SK.SE ... RS / LS	SE	7.2
4	SBS...		11.3

		Pos.
DB.SE	SE	10.2.1
RA.DB...SE ...RS / LS	SE	10.2.2
RT.DFE-TFE.S		10.6

1	FLS.SE.1	SE 6.7a	DB.SE	SE 10.2.1
1	AP...SE ...RS / LS	SE 6.7d	RA.DB...SE ... RS / LS	SE 10.2.2

mm		mm	Pos. SE 5.3		9.1 / 9.5	11.1	DB.SE 10.2.1 Option
440	-	480	OS.SE.550	+ E3 *	V.AK		–
481	-	550	OS.SE.550		V.AK		–
551	-	600	OS.SE.800		V.AK		–
601	-	800	OS.SE.800		V.AK		X
801	-	850	OS.SE.1050-1		V.AK	+ 1	X
851	-	1025	OS.SE.1050-1		MK.250-1 + V.AK	+ 2	X
1026	-	1100	OS.SE.1250-1		MK.250-1 + V.AK	+ 2	X
1101	-	1250	OS.SE.1250-1		MK.500-1 + V.AK	+ 2	X
1251	-	1350	OS.SE.1250-1	+ MK.250-1	MK.500-1 + V.AK	+ 3	X
1351	-	1475	OS.SE.1250-1	+ MK.250-1	MK.750-1 + V.AK	+ 3	X

mm		mm	Pos. 3.1	9.1		9.2	11.1	100 kg	150 kg
410	-	595	GASM.800*					x	
596	-	750	GASM.800*					x	x
751	-	950	GASM.1050-1			M.250-1	+ 1	x	x
951	-	1200	GASM.1400-1			M.500-1	+ 1	x	x
1201	-	1400	GASM.1400-2			M.750-1	+ 1	x	x
1401	-	1650	GASM.1800-2	MK.500-1	+	M.250-1	+ 2	x	x
1651	-	1800	GASM.1800-2	MK.500-1	+	M.500-1	+ 2	x	x
1801	-	1950	GASM.2300-3	MK.750-1	+	M.500-1	+ 2	x	x
1951	-	2200	GASM.2300-3	MK.750-1	+	M.750-1	+ 2	x	x
2201	-	2300	GASM.2300-3*	MK.750-1	+	MK.500-1 + M.500-1	+ 3	x	x

* Zie overzicht kleinste/grootste maten
**Belangrijk: Neem het toepassingsbereik van activPilot Select in acht.
De omschrijving „SE“ geeft aan dat het om een specifiek activPilot Select-onderdeel gaat.
Bij de genoemde informatie gaat het om toepassingsvoorbeelden. Verwerkingsdetails zijn te verkrijgen uit aanvullende documentatie. Richt u zich in dat geval tot uw aanspreekpartner binnen Winkhaus.

Stolpraambeslag - variabele greephoogte (greep in het midden)

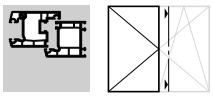

Toepasbaar voor inbraakwerende ramen volgens WK2 / RC2 / RC2N / SKG**

activPilot Select

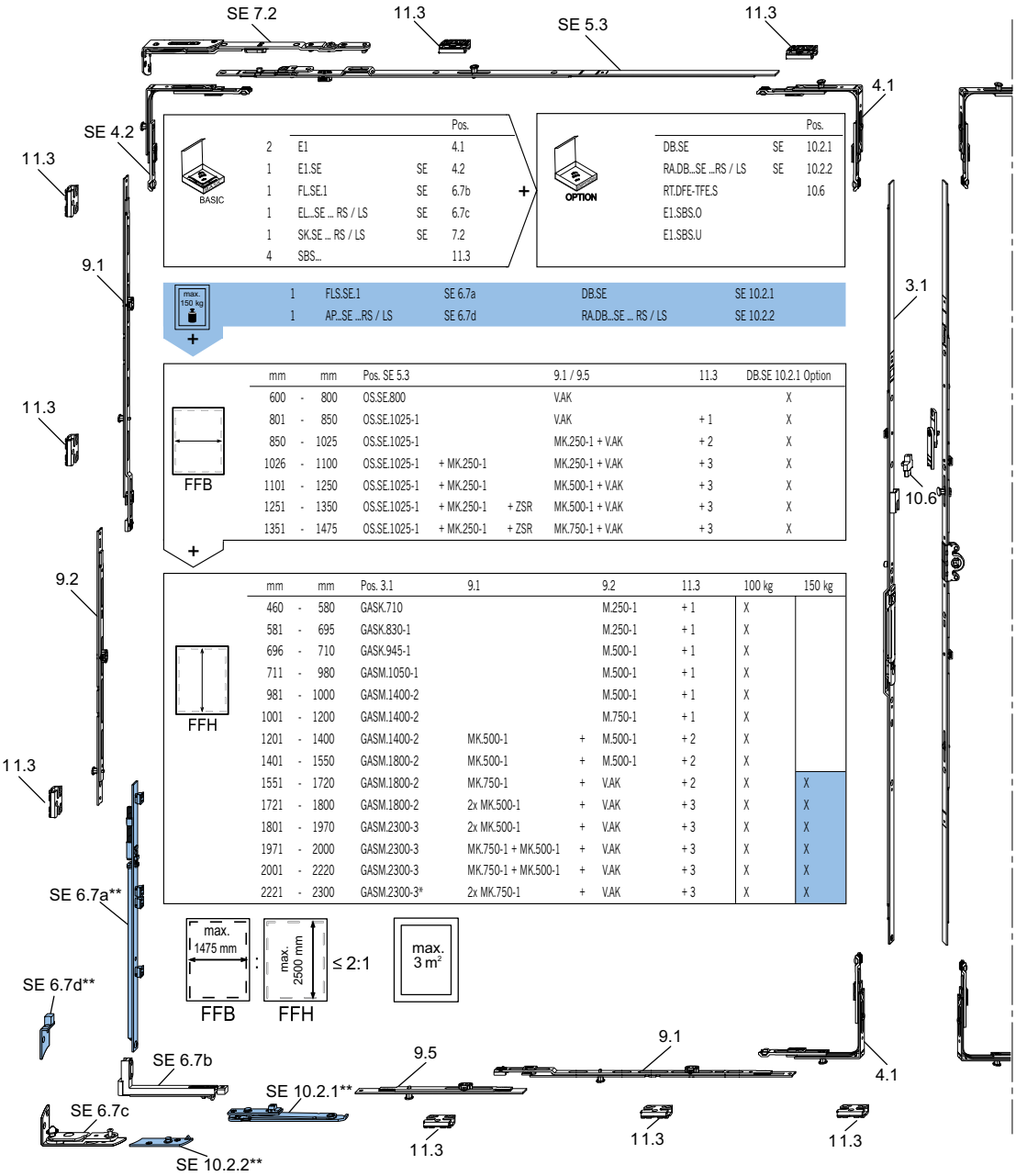

			Pos.
2	E1		4.1
1	E1.SE	SE	4.2
1	FL.SE.1	SE	6.7b
1	EL...SE ... RS / LS	SE	6.7c
1	SK.SE ... RS / LS	SE	7.2
4	SBS...		11.3

		Pos.
DB.SE	SE	10.2.1
RA.DB...SE ...RS / LS	SE	10.2.2
RT.DFE-TFE.S		10.6
E1.SBS.O		
E1.SBS.U		

1	FLS.SE.1	SE 6.7a	DB.SE	SE 10.2.1
1	AP...SE ...RS / LS	SE 6.7d	RA.DB...SE ... RS / LS	SE 10.2.2

mm		mm	Pos. SE 5.3			9.1 / 9.5	11.3	DB.SE 10.2.1 Option
600	-	800	OS.SE.800			V.AK		X
801	-	850	OS.SE.1025-1			V.AK	+ 1	X
850	-	1025	OS.SE.1025-1			MK.250-1 + V.AK	+ 2	X
1026	-	1100	OS.SE.1025-1	+ MK.250-1		MK.250-1 + V.AK	+ 3	X
1101	-	1250	OS.SE.1025-1	+ MK.250-1		MK.500-1 + V.AK	+ 3	X
1251	-	1350	OS.SE.1025-1	+ MK.250-1	+ ZSR	MK.500-1 + V.AK	+ 3	X
1351	-	1475	OS.SE.1025-1	+ MK.250-1	+ ZSR	MK.750-1 + V.AK	+ 3	X

mm		mm	Pos. 3.1	9.1		9.2	11.3	100 kg	150 kg
460	-	580	GASK.710			M.250-1	+ 1	X	
581	-	695	GASK.830-1			M.250-1	+ 1	X	
696	-	710	GASK.945-1			M.500-1	+ 1	X	
711	-	980	GASM.1050-1			M.500-1	+ 1	X	
981	-	1000	GASM.1400-2			M.500-1	+ 1	X	
1001	-	1200	GASM.1400-2			M.750-1	+ 1	X	
1201	-	1400	GASM.1400-2	MK.500-1	+	M.500-1	+ 2	X	
1401	-	1550	GASM.1800-2	MK.500-1	+	M.500-1	+ 2	X	
1551	-	1720	GASM.1800-2	MK.750-1	+	V.AK	+ 2	X	X
1721	-	1800	GASM.1800-2	2x MK.500-1	+	V.AK	+ 3	X	X
1801	-	1970	GASM.2300-3	2x MK.500-1	+	V.AK	+ 3	X	X
1971	-	2000	GASM.2300-3	MK.750-1 + MK.500-1	+	V.AK	+ 3	X	X
2001	-	2220	GASM.2300-3	MK.750-1 + MK.500-1	+	V.AK	+ 3	X	X
2221	-	2300	GASM.2300-3*	2x MK.750-1	+	V.AK	+ 3	X	X

* Zie overzicht kleinste/grootste maten
**Belangrijk: Neem het toepassingsbereik van activPilot Select in acht.
De omschrijving „SE“ geeft aan dat het om een specifiek activPilot Select-onderdeel gaat.
Bij de genoemde informatie gaat het om toepassingsvoorbeelden. Verwerkingsdetails zijn te verkrijgen uit aanvullende documentatie. Richt u zich in dat geval tot uw aanspreekpartner binnen Winkhaus.

1 Algemene productinformatie
2 Beslagoverzichten
3 Espagnoletten
4 Hoekoverbrengingen
5 Schaargeleiders
6 Vleugellagers / hoeklagers
7 Scharen / schaarlagers
8 Draairaamlager
9 Extra vergrendelingen
10 Accessoires
11 Kozijndelen
12 Montagemallen
13 Montagehandleiding
14 Afstelling / Onderhoud
15 Inbouwtekeningen

Draai-kiepbeslag voor 3-vleugelige elementen

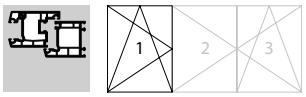

Vaste greephoogte GK - Vleugel 1 (buiten)

Basisuitvoering

activPilot Select

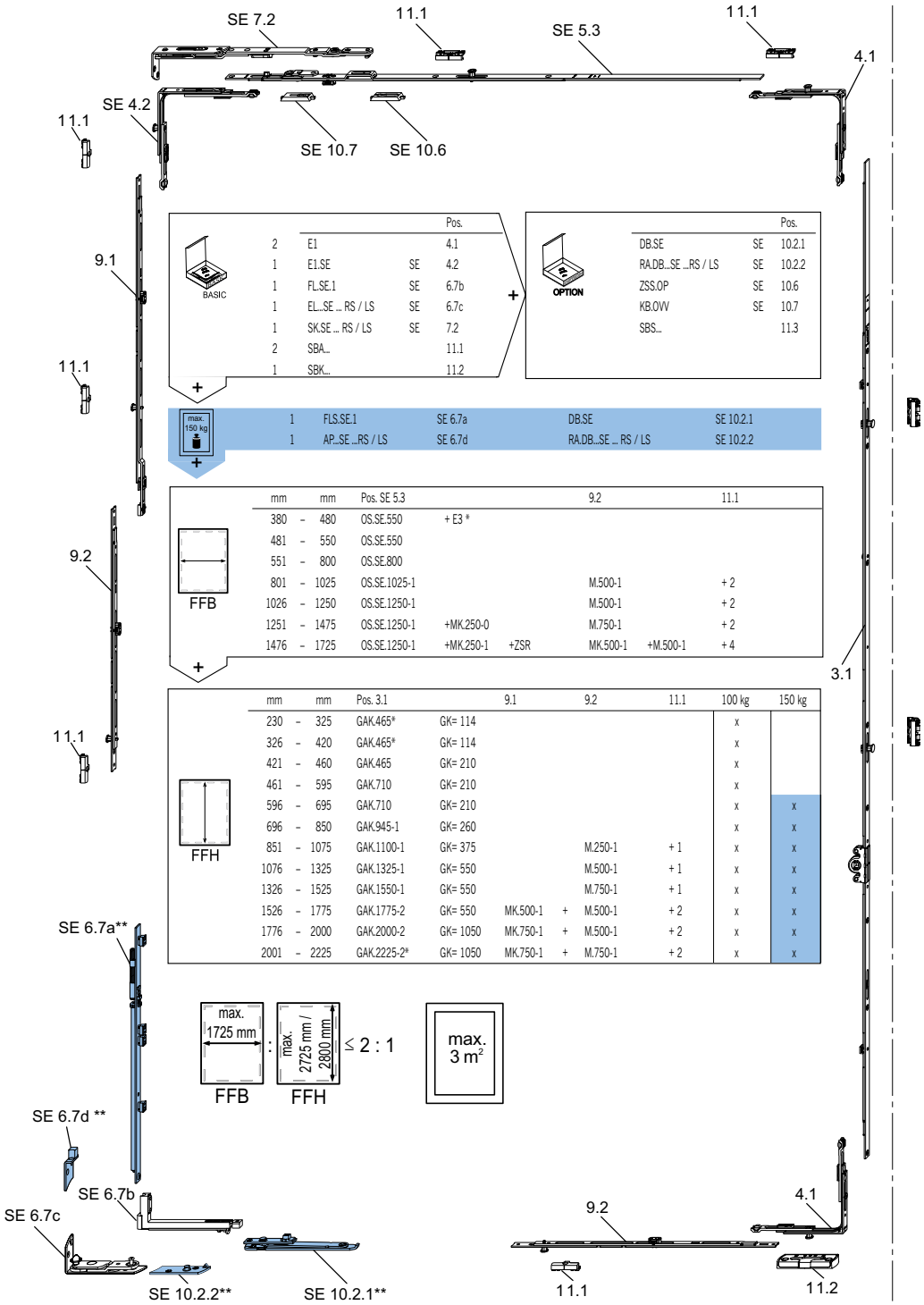

			Pos.
2	E1		4.1
1	E1.SE	SE	4.2
1	FL.SE.1	SE	6.7b
1	EL...SE ... RS / LS	SE	6.7c
1	SK.SE ... RS / LS	SE	7.2
2	SBA...		11.1
1	SBK...		11.2

			Pos.
DB.SE	SE	10.2.1
RA.DB...SE ...RS / LS	SE	10.2.2
ZSS.OP	SE	10.6
KB.OW	SE	10.7
SBS...		11.3

1	FLS.SE.1	SE 6.7a	DB.SE	SE 10.2.1
1	AP...SE ...RS / LS	SE 6.7d	RA.DB...SE ... RS / LS	SE 10.2.2

mm		mm	Pos. SE 5.3		9.2		11.1
380	-	480	OS.SE.550	+ E3 *			
481	-	550	OS.SE.550				
551	-	800	OS.SE.800				
801	-	1025	OS.SE.1025-1		M.500-1		+ 2
1026	-	1250	OS.SE.1250-1		M.500-1		+ 2
1251	-	1475	OS.SE.1250-1	+MK.250-0	M.750-1		+ 2
1476	-	1725	OS.SE.1250-1	+MK.250-1 +ZSR	MK.500-1	+M.500-1	+ 4

mm		mm	Pos. 3.1		9.1		9.2	11.1	100 kg	150 kg
230	-	325	GAK.465*	GK= 114					x	
326	-	420	GAK.465*	GK= 114					x	
421	-	460	GAK.465	GK= 210					x	
461	-	595	GAK.710	GK= 210					x	
596	-	695	GAK.710	GK= 210					x	x
696	-	850	GAK.945-1	GK= 260					x	x
851	-	1075	GAK.1100-1	GK= 375			M.250-1	+ 1	x	x
1076	-	1325	GAK.1325-1	GK= 550			M.500-1	+ 1	x	x
1326	-	1525	GAK.1550-1	GK= 550			M.750-1	+ 1	x	x
1526	-	1775	GAK.1775-2	GK= 550	MK.500-1	+	M.500-1	+ 2	x	x
1776	-	2000	GAK.2000-2	GK= 1050	MK.750-1	+	M.500-1	+ 2	x	x
2001	-	2225	GAK.2225-2*	GK= 1050	MK.750-1	+	M.750-1	+ 2	x	x

* Zie overzicht kleinste/grootste maten
**Belangrijk: Neem het toepassingsbereik van activPilot Select in acht.
De omschrijving „SE“ geeft aan dat het om een specifiek activPilot Select-onderdeel gaat.

Draairaambeslag voor 3-vleugelige elementen

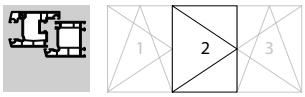

Vaste greephoogte GK - Vleugel 2 (midden)

Basisuitvoering

activPilot Select

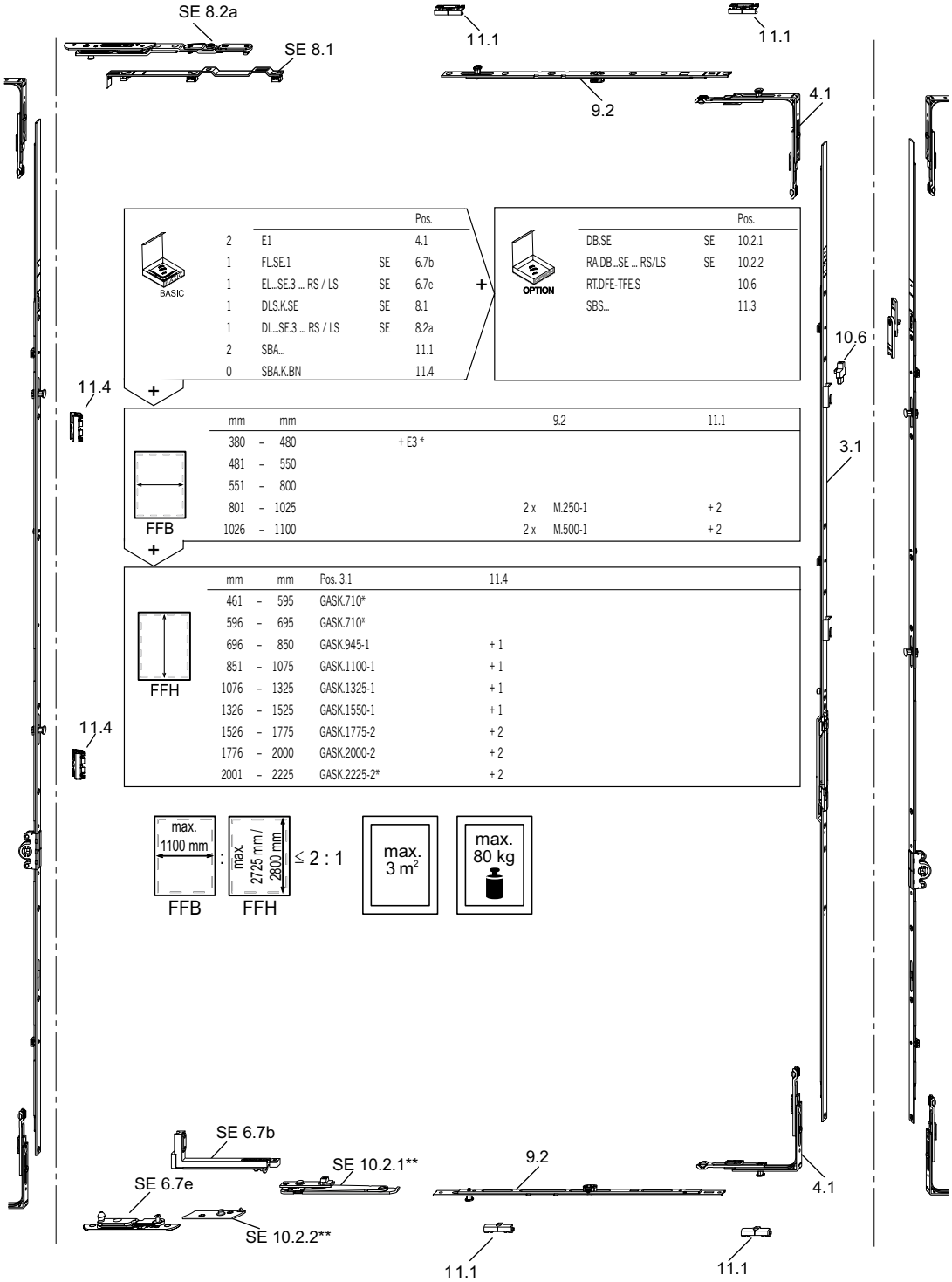

		Pos.
2	E1	4.1
1	FL.SE.1	SE 6.7b
1	EL...SE.3 ... RS / LS	SE 6.7e
1	DLS.K.SE	SE 8.1
1	DL...SE.3 ... RS / LS	SE 8.2a
2	SBA...	11.1
0	SBA.K.BN	11.4

+

		Pos.
DB.SE	SE	10.2.1
RA.DB...SE ... RS/LS	SE	10.2.2
RT.DFE-TFE.S		10.6
SBS...		11.3

+

mm	mm		9.2	11.1
380	– 480	+ E3 *		
481	– 550			
551	– 800			
801	– 1025		2 x M.250-1	+ 2
1026	– 1100		2 x M.500-1	+ 2

+

mm	mm	Pos. 3.1	11.4
461	– 595	GASK.710*	
596	– 695	GASK.710*	
696	– 850	GASK.945-1	+ 1
851	– 1075	GASK.1100-1	+ 1
1076	– 1325	GASK.1325-1	+ 1
1326	– 1525	GASK.1550-1	+ 1
1526	– 1775	GASK.1775-2	+ 2
1776	– 2000	GASK.2000-2	+ 2
2001	– 2225	GASK.2225-2*	+ 2

* Zie overzicht kleinste/grootste maten
**Belangrijk: Neem het toepassingsbereik van activPilot Select in acht.
De omschrijving „SE“ geeft aan dat het om een specifiek activPilot Select-onderdeel gaat.

1 Algemene productinformatie
2 Beslagoverzichten
3 Espagnoletten
4 Hoekoverbrengingen
5 Schaargeleiders
6 Vleugellagers / hoeklagers
7 Scharen / schaarlagers
8 Draairaamlager
9 Extra vergrendelingen
10 Accessoires
11 Kozijndelen
12 Montagemallen
13 Montagehandleiding
14 Afstelling / Onderhoud
15 Inbouwtekeningen

Draai-kiepbeslag voor 3-vleugelige elementen

Vaste greephoogte GK - Vleugel 3 (buiten)

Basisuitvoering

activPilot Select

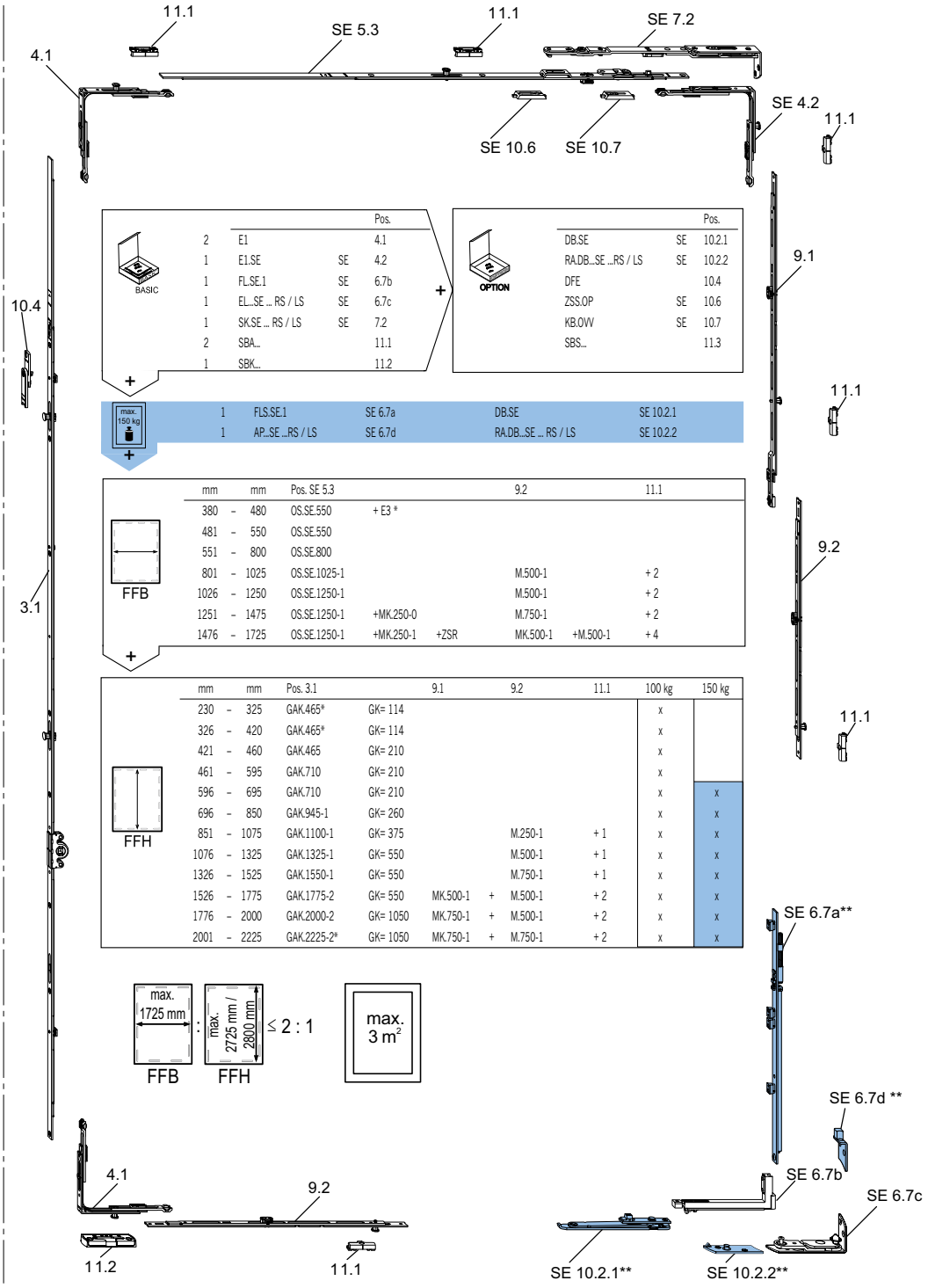

			Pos.
2	E1		4.1
1	E1.SE	SE	4.2
1	FL.SE.1	SE	6.7b
1	EL...SE ... RS / LS	SE	6.7c
1	SK.SE ... RS / LS	SE	7.2
2	SBA...		11.1
1	SBK...		11.2

			Pos.
DB.SE	SE	10.2.1
RA.DB...SE ...RS / LS	SE	10.2.2
DFE		10.4
ZSS.OP	SE	10.6
KB.OW	SE	10.7
SBS...		11.3

1	FLS.SE.1	SE 6.7a	DB.SE	SE 10.2.1
1	AP...SE ...RS / LS	SE 6.7d	RA.DB...SE ... RS / LS	SE 10.2.2

mm		mm	Pos. SE 5.3		9.2		11.1
380	-	480	OS.SE.550	+ E3 *			
481	-	550	OS.SE.550				
551	-	800	OS.SE.800				
801	-	1025	OS.SE.1025-1		M.500-1		+ 2
1026	-	1250	OS.SE.1250-1		M.500-1		+ 2
1251	-	1475	OS.SE.1250-1	+MK.250-0	M.750-1		+ 2
1476	-	1725	OS.SE.1250-1	+MK.250-1 +ZSR	MK.500-1	+M.500-1	+ 4

mm		mm	Pos. 3.1		9.1		9.2	11.1	100 kg	150 kg
230	-	325	GAK.465*	GK= 114					x	
326	-	420	GAK.465*	GK= 114					x	
421	-	460	GAK.465	GK= 210					x	
461	-	595	GAK.710	GK= 210					x	
596	-	695	GAK.710	GK= 210					x	x
696	-	850	GAK.945-1	GK= 260					x	x
851	-	1075	GAK.1100-1	GK= 375			M.250-1	+ 1	x	x
1076	-	1325	GAK.1325-1	GK= 550			M.500-1	+ 1	x	x
1326	-	1525	GAK.1550-1	GK= 550			M.750-1	+ 1	x	x
1526	-	1775	GAK.1775-2	GK= 550	MK.500-1	+	M.500-1	+ 2	x	x
1776	-	2000	GAK.2000-2	GK= 1050	MK.750-1	+	M.500-1	+ 2	x	x
2001	-	2225	GAK.2225-2*	GK= 1050	MK.750-1	+	M.750-1	+ 2	x	x

* Zie overzicht kleinste/grootste maten
**Belangrijk: Neem het toepassingsbereik van activPilot Select in acht.
De omschrijving „SE“ geeft aan dat het om een specifiek activPilot Select-onderdeel gaat.

Draai-kiepbeslag voor 3-vleugelige elementen

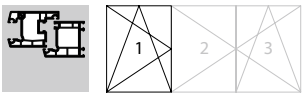

Variabele greephoogte (greep in het midden) GM - Vleugel 1 (buiten)

Basisuitvoering

activPilot Select

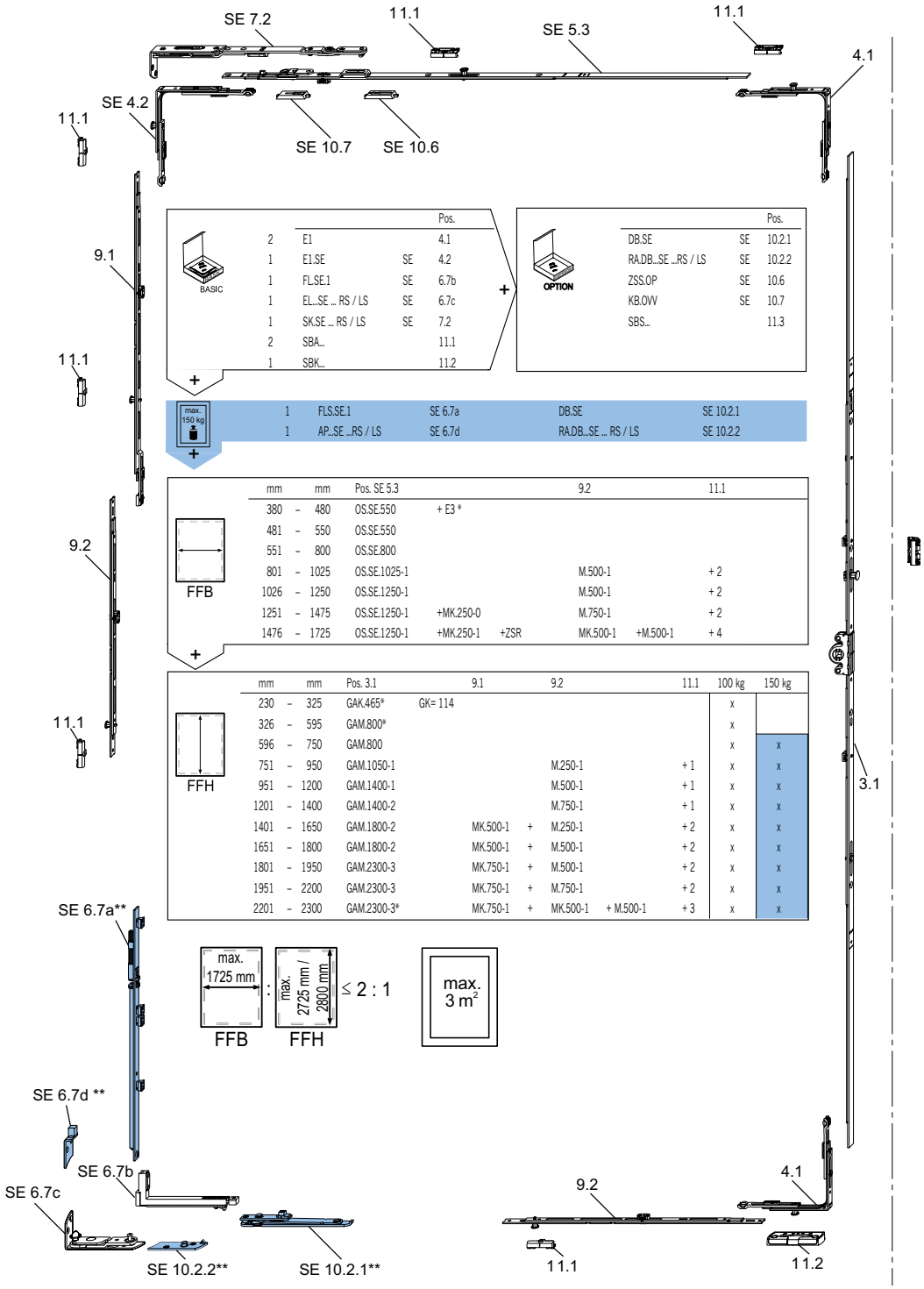

		Pos.
2	E1	4.1
1	E1.SE	SE 4.2
1	FL.SE.1	SE 6.7b
1	EL...SE ... RS / LS	SE 6.7c
1	SK.SE ... RS / LS	SE 7.2
2	SBA...	11.1
1	SBK...	11.2

		Pos.
DB.SE	SE	10.2.1
RA.DB...SE ...RS / LS	SE	10.2.2
ZSS.OP	SE	10.6
KB.OW	SE	10.7
SBS...		11.3

1	FLS.SE.1	SE 6.7a	DB.SE	SE 10.2.1
1	AP...SE ...RS / LS	SE 6.7d	RA.DB...SE ... RS / LS	SE 10.2.2

mm		mm	Pos. SE 5.3			9.2		11.1
380	-	480	OS.SE.550	+ E3 *				
481	-	550	OS.SE.550					
551	-	800	OS.SE.800					
801	-	1025	OS.SE.1025-1			M.500-1		+ 2
1026	-	1250	OS.SE.1250-1			M.500-1		+ 2
1251	-	1475	OS.SE.1250-1	+MK.250-0		M.750-1		+ 2
1476	-	1725	OS.SE.1250-1	+MK.250-1	+ZSR	MK.500-1	+M.500-1	+ 4

mm		mm	Pos. 3.1		9.1		9.2		11.1	100 kg	150 kg
230	-	325	GAK.465*	GK= 114						x	
326	-	595	GAM.800*							x	
596	-	750	GAM.800							x	x
751	-	950	GAM.1050-1				M.250-1		+ 1	x	x
951	-	1200	GAM.1400-1				M.500-1		+ 1	x	x
1201	-	1400	GAM.1400-2				M.750-1		+ 1	x	x
1401	-	1650	GAM.1800-2		MK.500-1	+	M.250-1		+ 2	x	x
1651	-	1800	GAM.1800-2		MK.500-1	+	M.500-1		+ 2	x	x
1801	-	1950	GAM.2300-3		MK.750-1	+	M.500-1		+ 2	x	x
1951	-	2200	GAM.2300-3		MK.750-1	+	M.750-1		+ 2	x	x
2201	-	2300	GAM.2300-3*		MK.750-1	+	MK.500-1	+ M.500-1	+ 3	x	x

* Zie overzicht kleinste/grootste maten
**Belangrijk: Neem het toepassingsbereik van activPilot Select in acht.
De omschrijving „SE“ geeft aan dat het om een specifiek activPilot Select-onderdeel gaat.

1 Algemene productinformatie
2 Beslagoverzichten
3 Espagnoletten
4 Hoekoverbrengingen
5 Schaargeleiders
6 Vleugellagers / hoeklagers
7 Scharen / schaarlagers
8 Draairaamlager
9 Extra vergrendelingen
10 Accessoires
11 Kozijndelen
12 Montagemallen
13 Montagehandleiding
14 Afstelling / Onderhoud
15 Inbouwtekeningen

Draairaambeslag voor 3-vleugelige elementen

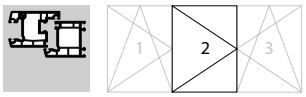

Variabele greephoogte (greep in het midden) GM - Vleugel 2 (midden)

Basisuitvoering

activPilot Select

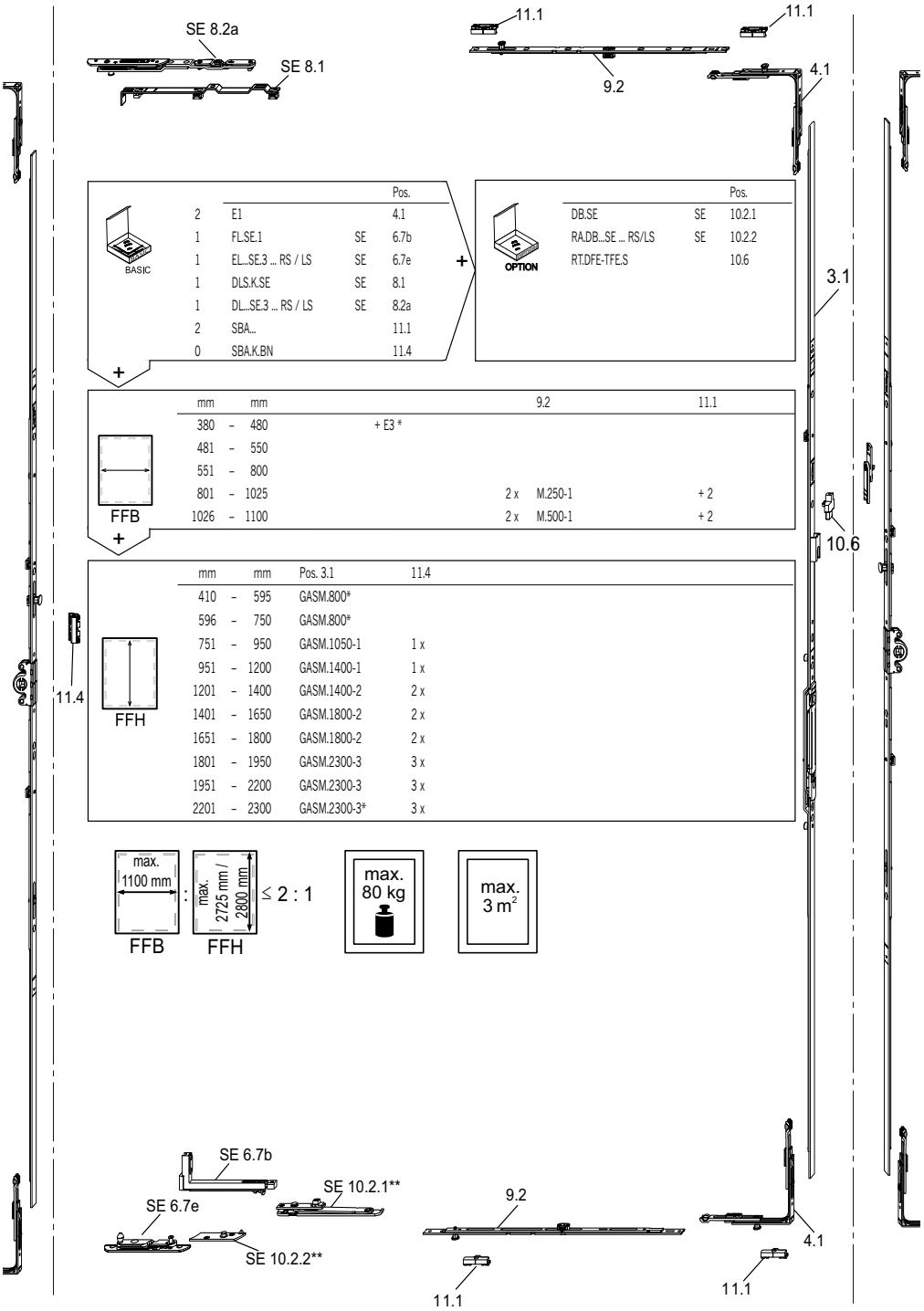

			Pos.
2	E1		4.1
1	FL.SE.1	SE	6.7b
1	EL...SE.3 ... RS / LS	SE	6.7e
1	DLS.K.SE	SE	8.1
1	DL...SE.3 ... RS / LS	SE	8.2a
2	SBA...		11.1
0	SBA.K.BN		11.4

+

			Pos.
DB.SE	SE		10.2.1
RA.DB...SE ... RS/LS	SE		10.2.2
RT.DFE-TFE.S			10.6

+

mm		mm		9.2	11.1
380	–	480	+ E3 *		
481	–	550			
551	–	800			
801	–	1025		2 x M.250-1	+ 2
1026	–	1100		2 x M.500-1	+ 2

+

mm		mm	Pos. 3.1	11.4
410	–	595	GASM.800*	
596	–	750	GASM.800*	
751	–	950	GASM.1050-1	1 x
951	–	1200	GASM.1400-1	1 x
1201	–	1400	GASM.1400-2	2 x
1401	–	1650	GASM.1800-2	2 x
1651	–	1800	GASM.1800-2	2 x
1801	–	1950	GASM.2300-3	3 x
1951	–	2200	GASM.2300-3	3 x
2201	–	2300	GASM.2300-3*	3 x

* Zie overzicht kleinste/grootste maten
**Belangrijk: Neem het toepassingsbereik van activPilot Select in acht.
De omschrijving „SE“ geeft aan dat het om een specifiek activPilot Select-onderdeel gaat.

Draai-kiepbeslag voor 3-vleugelige elementen

Variabele greephoogte (greep in het midden) GM -Vleugel 3 (buiten)

Basisuitvoering

activPilot Select

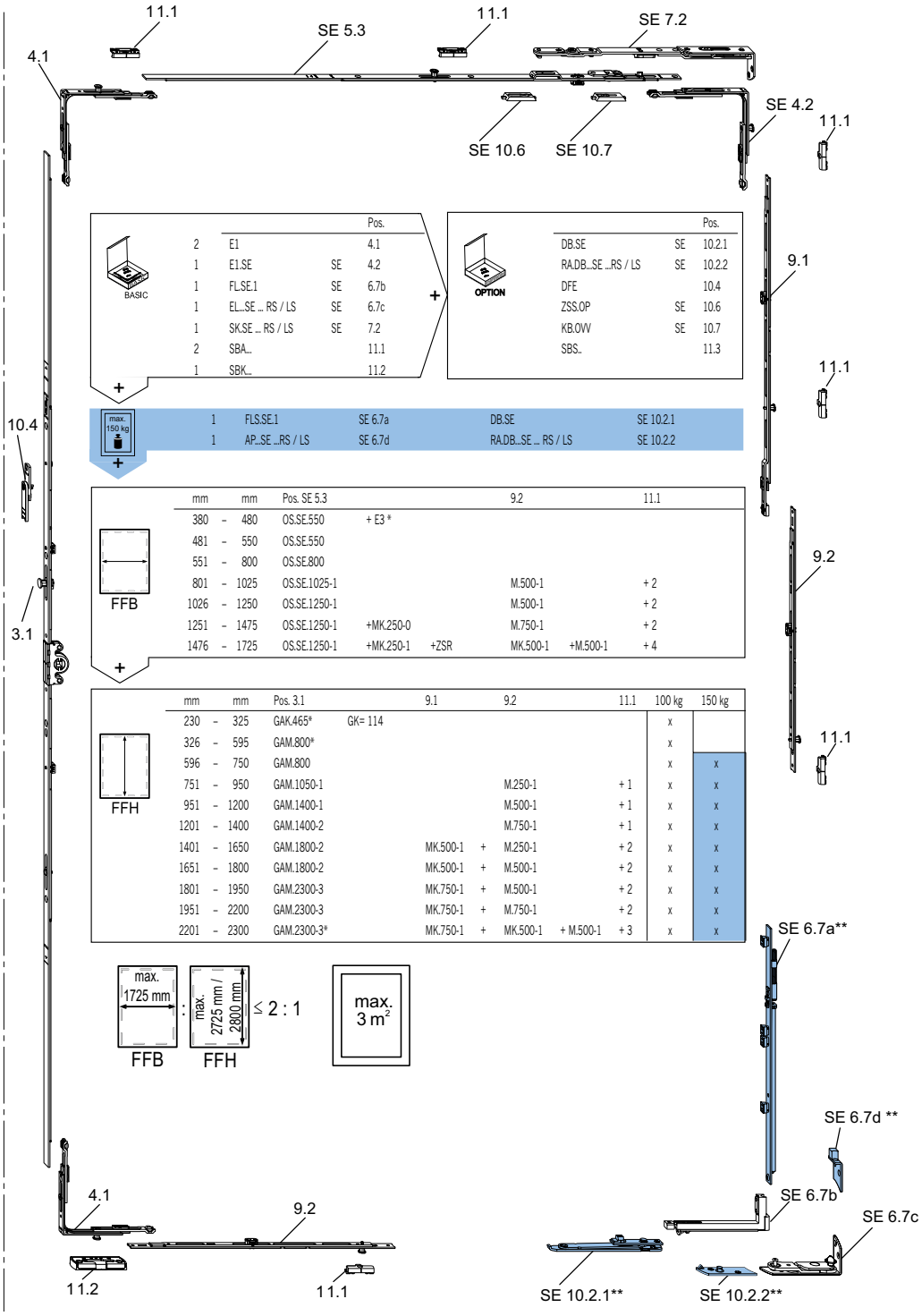

			Pos.
2	E1		4.1
1	E1.SE	SE	4.2
1	FL.SE.1	SE	6.7b
1	EL...SE ... RS / LS	SE	6.7c
1	SK.SE ... RS / LS	SE	7.2
2	SBA...		11.1
1	SBK...		11.2

			Pos.
	DB.SE	SE	10.2.1
	RA.DB...SE ...RS / LS	SE	10.2.2
	DFE		10.4
	ZSS.OP	SE	10.6
	KB.OW	SE	10.7
	SBS..		11.3

1	FLS.SE.1	SE 6.7a	DB.SE	SE 10.2.1
1	AP...SE ...RS / LS	SE 6.7d	RA.DB...SE ... RS / LS	SE 10.2.2

mm		mm	Pos. SE 5.3			9.2		11.1
380	-	480	OS.SE.550	+ E3 *				
481	-	550	OS.SE.550					
551	-	800	OS.SE.800					
801	-	1025	OS.SE.1025-1			M.500-1		+ 2
1026	-	1250	OS.SE.1250-1			M.500-1		+ 2
1251	-	1475	OS.SE.1250-1	+MK.250-0		M.750-1		+ 2
1476	-	1725	OS.SE.1250-1	+MK.250-1	+ZSR	MK.500-1	+M.500-1	+ 4

mm		mm	Pos. 3.1		9.1		9.2		11.1	100 kg	150 kg
230	-	325	GAK.465*	GK= 114						x	
326	-	595	GAM.800*							x	
596	-	750	GAM.800							x	x
751	-	950	GAM.1050-1				M.250-1		+ 1	x	x
951	-	1200	GAM.1400-1				M.500-1		+ 1	x	x
1201	-	1400	GAM.1400-2				M.750-1		+ 1	x	x
1401	-	1650	GAM.1800-2		MK.500-1	+	M.250-1		+ 2	x	x
1651	-	1800	GAM.1800-2		MK.500-1	+	M.500-1		+ 2	x	x
1801	-	1950	GAM.2300-3		MK.750-1	+	M.500-1		+ 2	x	x
1951	-	2200	GAM.2300-3		MK.750-1	+	M.750-1		+ 2	x	x
2201	-	2300	GAM.2300-3*		MK.750-1	+	MK.500-1	+ M.500-1	+ 3	x	x

* Zie overzicht kleinste/grootste maten
**Belangrijk: Neem het toepassingsbereik van activPilot Select in acht.
De omschrijving „SE“ geeft aan dat het om een specifiek activPilot Select-onderdeel gaat.

1 Algemene productinformatie
2 Beslagoverzichten
3 Espagnoletten
4 Hoekoverbrengingen
5 Schaargeleiders
6 Vleugellagers / hoeklagers
7 Scharen / schaarlagers
8 Draairaamlager
9 Extra vergrendelingen
10 Accessoires
11 Kozijndelen
12 Montagemallen
13 Montagehandleiding
14 Afstelling / Onderhoud
15 Inbouwtekeningen

Snel zoeken

Ons registersysteem maakt het voor u mogelijk om de onderdelen snel in de beslagsoverzichtstekeningen terug te vinden. Het positienummer duidt op het hoofdstuk waar het onderdeel te vinden is.

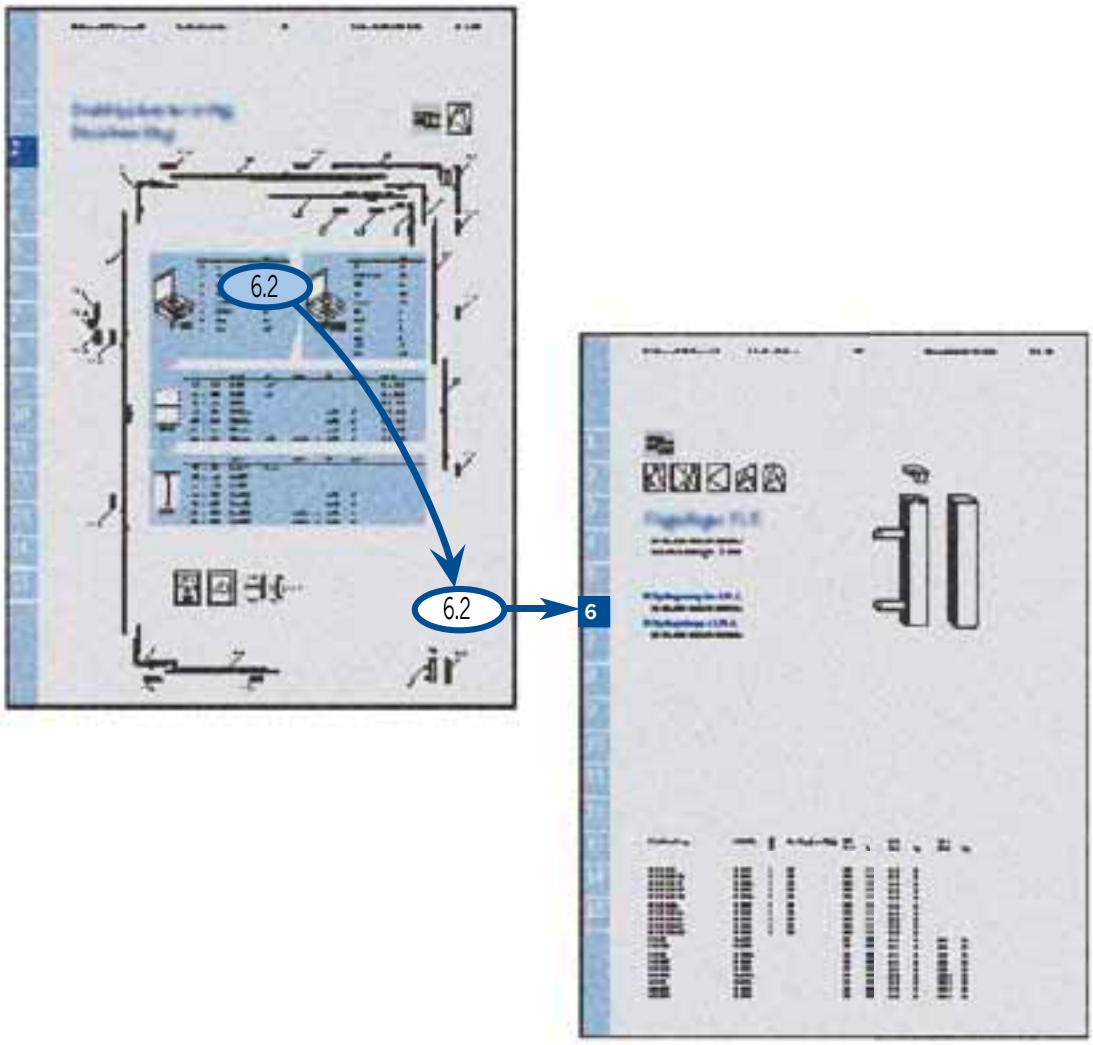

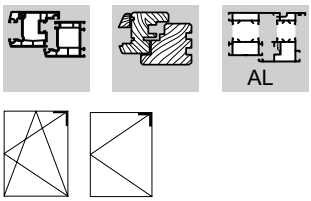

Hoekoverbrenging E1.SE

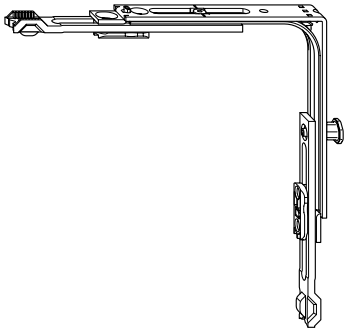

- Gebruik in combinatie met de schaar SH / SA / SK...SE / SH.IF
- Links en rechts toepasbaar
- Beenlengte 98,5 mm
- Veiligheidsnok in de vorm van verstelbare achtkantnok
- Automatische en handmatige montage mogelijk
- Lichtlopend door RVS verenstaal banden, in C-rail
- Middenfixering seriematig
- Geleverd wordt in de draaistand
- Voorplaatbreedte 16 mm
- Weerstandsloze overlappende systeemkoppelingen zonder koppelplaten

Artikelomschrijving	Artikelnr.		VPA1 Stuk	Type	VPA2 Stuk	Type
E1.SE	4932051	4	100	KK	2400	EK

1 Algemene productinformatie
2 Beslagoverzichten
3 Espagnoletten
4 Hoekoverbrengingen
5 Schaargeleiders
6 Vleugellagers / hoeklagers
7 Scharen / schaarlagers
8 Draairaamlager
9 Extra vergrendelingen
10 Accessoires
11 Kozijndelen
12 Montagemallen
13 Montagehandleiding
14 Afstelling / Onderhoud
15 Inbouwtekeningen

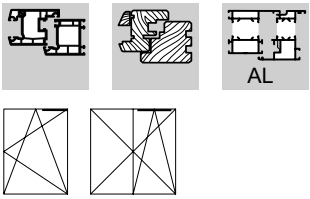

Schaargeleider OS.SE

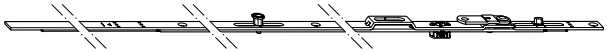

- In combinatie met de scharen S... .SE / SH.IF
- Na montage zijn schaargeleider en schaar vast met elkaar verbonden
- Vanaf 1475 mm beslagmaatbreedte FFB met bijzetschaar ZSR
- Klembaar in de beslaggroef
- Links en rechts toepasbaar
- Middenfixering seriematig
- Geleverd wordt in de draaistand
- Voorplaatbreedte 16 mm
- Weerstandsloze overlappende systeemkoppelingen zonder koppelplaten

Schaargeleider OS.SE...E

- Voor de beslaguitvoering „kiep-voor-draai“
- In combinatie met de schaar S...SE...E / SH.IF...E
- Vanaf 1475 mm beslagmaatbreedte FFB met bijzetschaar ZSRE
- Verdere uitvoering zoals hierboven

Artikelomschrijving	Artikelnr.	Toepassingsgebied		VPA1		VPA2	
				Stuk	Type	Stuk	Type
OS.SE.550	4934243	FFB 480 - 550	3	20	BD	800	EA
OS.SE.800	4934244	FFB 550 - 800	4	20	BD	800	EA
OS.SE.1025-1	4934245	FFB 775 - 1025	5	20	BD	500	EA
OS.SE.1250-1	4934246	FFB 1000 - 1250	6	20	BD	500	EA
OS.SE.550.E	5003250	FFB 480 - 550	3	20	BD	800	EA
OS.SE.800.E	5003251	FFB 550 - 800	4	20	BD	800	EA
OS.SE.1025-1.E	5003252	FFB 775 - 1025	5	20	BD	500	EA
OS.SE.1250-1.E	5003253	FFB 1000 - 1250	6	20	BD	500	EA

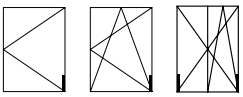

Hoeklager EL...SE

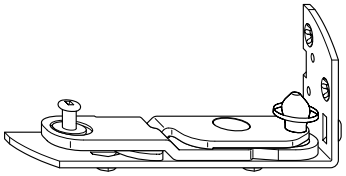

- In combinatie met vleugellager FL.SE
- Profielafhankelijk, zie hoofdstuk 1, Overzichtstabellen
- Asmaat (middenpositie beslaggroef tot opdek) 13 mm
- Aantrekverstelling +/- 0,8 mm
- Vleugelgewicht (zonder vleugellagerdraagstang FLS.SE) max: 100 kg
- Max. openingshoek 95°
- Alle schroeven in het achterste bereik (as 23,5 mm vanaf kozijnbinnenzijde) moeten in de staalversterking worden verschroefd.
- Boorposities zie hoofdstuk 15, Inbouwtekeningen B-6-1 en B-6-2
- Beslag-/omtrekspeling onder horizontaal 12 + 1 mm

Artikelomschrijving	Artikelnr.		VPA1		VPA2	
			Stuk	Type	Stuk	Type
EL.K.SE.28.LS	4938665	4	50	KK	400	EK
EL.K.SE.28.RS	4938664	4	50	KK	400	EK
EL.K.SE.60.LS	5019223	4	50	KK	400	EK
EL.K.SE.60.RS	5019222	4	50	KK	400	EK
EL.K.SE.144.LS	4938649	4	50	KK	400	EK
EL.K.SE.144.RS	4938648	4	50	KK	400	EK
EL.K.SE.152.LS	4938642	4	50	KK	400	EK
EL.K.SE.152.RS	4938496	4	50	KK	400	EK
EL.K.SE.161.LS	4938661	4	50	KK	400	EK
EL.K.SE.161.RS	4938660	4	50	KK	400	EK
EL.K.SE.162.LS	4938663	4	50	KK	400	EK
EL.K.SE.162.RS	4938662	4	50	KK	400	EK
EL.K.SE.166.LS	4938490	4	50	KK	400	EK
EL.K.SE.166.RS	4938489	4	50	KK	400	EK
EL.K.SE.169.LS	5012924	4	50	KK	400	EK
EL.K.SE.169.RS	5012923	4	50	KK	400	EK
EL.K.SE.192.LS	4993254	4	50	KK	400	EK
EL.K.SE.192.RS	4993253	4	50	KK	400	EK
EL.K.SE.205.LS	4938647	4	50	KK	400	EK
EL.K.SE.205.RS	4938646	4	50	KK	400	EK
EL.K.SE.226.LS	4938641	4	50	KK	400	EK
EL.K.SE.226.RS	4938640	4	50	KK	400	EK
EL.K.SE.603.LS	5025212		50	KK	400	EK
EL.K.SE.603.RS	5025211		50	KK	400	EK
EL.K.SE.604.LS	5025210		50	KK	400	EK
EL.K.SE.604.RS	5025189		50	KK	400	EK
EL.K.SE.606.LS	5025216		50	KK	400	EK

RS = rechts, LS = links

1 Algemene productinformatie
2 Beslagoverzichten
3 Espagnoletten
4 Hoekoverbrengingen
5 Schaargeleiders
6 Vleugellagers / hoeklagers
7 Scharen / schaarlagers
8 Draairaamlager
9 Extra vergrendelingen
10 Accessoires
11 Kozijndelen
12 Montagemallen
13 Montagehandleiding
14 Afstelling / Onderhoud
15 Inbouwtekeningen

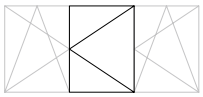

Hoeklager EL.K.SE.3

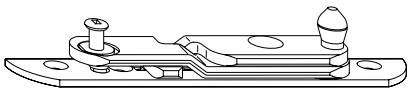

- Scharnierdeel voor de middelste vleugel bij 3-vleugelig stolpelement
- In combinatie met vleugellager FL.SE
- Aantrekverstelling +/- 0,8 mm
- Max. openingshoek 95°
- Zonder gedwongen aantrek in de middelste vleugel
- Profielafhankelijk, zie hoofdstuk 1, Overzichtstabellen
- Beslag-/omtrekspeling onder horizontaal 12 + 1 mm

Artikelomschrijving	Artikelnr.		Max. vleugelgewicht (kg)	VPA1		VPA2	
				Stuk	Type	Stuk	Type
EL.K.SE.3.152.LS	4997657	4	80	50	KK	400	EK
EL.K.SE.3.152.RS	4997656	4	80	50	KK	400	EK
EL.K.SE.3.161.LS	5010639	4	80	50	KK	400	EK
EL.K.SE.3.161.RS	5010638	4	80	50	KK	400	EK

RS = rechts, LS = links

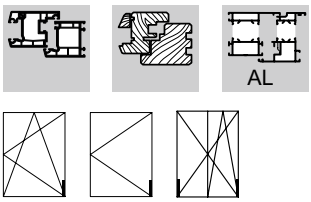

Vleugellager FL.SE

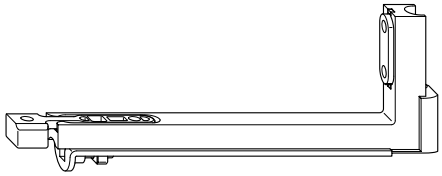

- Links en rechts toepasbaar
- Hoogteverstelling + 3 mm / - 2 mm
- Zijdelingse verstelling +/- 2 mm
- Vleugelgewicht (zonder vleugellagerdraagstang FLS.SE) max: 100 kg
- Beslag-/omtrekspeling onder horizontaal 12 + 1 mm

Artikelomschrijving	Artikelnr.		VPA1 Stuk	Type	VPA2 Stuk	Type
FL.SE.1	4988245	4	50	KK	400	EK

1 Algemene productinformatie
2 Beslagoverzichten
3 Espagnoletten
4 Hoekoverbrengingen
5 Schaargeleiders
6 Vleugellagers / hoeklagers
7 Scharen / schaarlagers
8 Draairaamlager
9 Extra vergrendelingen
10 Accessoires
11 Kozijndelen
12 Montagemallen
13 Montagehandleiding
14 Afstelling / Onderhoud
15 Inbouwtekeningen

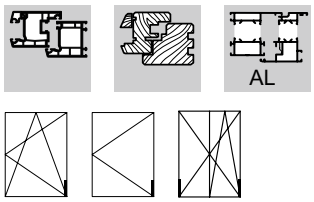

Vleugellagerdraagstang FLS.SE

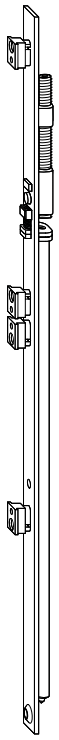

- Links en rechts toepasbaar
- In combinatie met adapterplaat AP...SE
- Hoogteverstelling + 3 mm / - 2 mm
- Max. vleugelgewicht: 150 kg

- Aanwijzing: Bij elementen die als doorgang worden gebruikt, moet altijd een draaibegrenzer en de vleugellagerdraagstang (onafhankelijk van het vleugelgewicht) worden gebruikt.

Opgelet:

- Als de vleugellagerdraagstang FLS.SE wordt toegepast, dan moet de stelschroef voor de hoogteverstelling, voor het plaatsen worden verwijderd.

Artikelomschrijving	Artikelnr.		VPA1 Stuk	Type	VPA2 Stuk	Type
FLS.SE	5007865	5	100	GK	400	EK

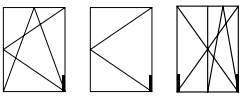

Adapterplaat AP...SE

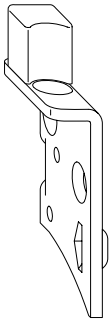

- Voor opname van de vleugellagerdraagstang FLS.SE
- Montage boven het hoeklager EL...SE
- Profielafhankelijk, zie hoofdstuk 1, Overzichtstabellen
- Max. vleugelgewicht bij toepassing van vleugellagerdraagstang FLS.SE bedraagt 150 kg (zie tabel profielafhankelijke maximale gewichten)
- Alle schroeven in het achterste bereik (as 23,5 mm vanaf kozijnbinnenzijde) moeten in de staalversterking worden verschroefd.
- Boorposities zie hoofdstuk 15, Inbouwtekeningen B-6-2
- Asmaat (middenpositie beslaggroef tot opdek) 13 mm

Artikelomschrijving	Artikelnr.		VPA1		VPA2		VPA3	
			Stuk	Type	Stuk	Type	Stuk	Type
AP.K.SE.28.LS	4935088	2	50	BL	250	KK	2000	EK
AP.K.SE.28.RS	4935086	2	50	BL	250	KK	2000	EK
AP.K.SE.60.LS	5019227	2	50	BL	250	KK	2000	EK
AP.K.SE.60.RS	5019226	2	50	BL	250	KK	2000	EK
AP.K.SE.144.LS	4932746	2	50	BL	250	KK	2000	EK
AP.K.SE.144.RS	4932745	2	50	BL	250	KK	2000	EK
AP.K.SE.152.LS	4932742	2	50	BL	250	KK	2000	EK
AP.K.SE.152.RS	4932733	2	50	BL	250	KK	2000	EK
AP.K.SE.161.LS	4932759	2	50	BL	250	KK	2000	EK
AP.K.SE.161.RS	4932758	2	50	BL	250	KK	2000	EK
AP.K.SE.162.LS	4932761	2	50	BL	250	KK	2000	EK
AP.K.SE.162.RS	4932760	2	50	BL	250	KK	2000	EK
AP.K.SE.166.LS	4931709	2	50	BL	250	KK	2000	EK
AP.K.SE.166.RS	4931706	2	50	BL	250	KK	2000	EK
AP.K.SE.169.LS	5012922	2	250	KK	2000	EK		
AP.K.SE.169.RS	5012921	2	250	KK	2000	EK		
AP.K.SE.192.LS	4993321	2	50	BL	250	KK	2000	EK
AP.K.SE.192.RS	4993320	2	50	BL	250	KK	2000	EK
AP.K.SE.205.LS	4932744	2	50	BL	250	KK	2000	EK
AP.K.SE.205.RS	4932743	2	50	BL	250	KK	2000	EK
AP.K.SE.226.LS	4932757	2	50	BL	250	KK	2000	EK
AP.K.SE.226.RS	4932747	2	50	BL	250	KK	2000	EK
AP.K.SE.603.LS	5025287	2	50	BL	250	KK	2000	EK
AP.K.SE.603.RS	5025286	2	50	BL	250	KK	2000	EK
AP.K.SE.604.LS	5025285	2	50	BL	250	KK	2000	EK
AP.K.SE.604.RS	5025284	2	50	BL	250	KK	2000	EK

RS = rechts, LS = links

1 Algemene productinformatie
2 Beslagoverzichten
3 Espagnoletten
4 Hoekoverbrengingen
5 Schaargeleiders
6 Vleugellagers / hoeklagers
7 Scharen / schaarlagers
8 Draairaamlager
9 Extra vergrendelingen
10 Accessoires
11 Kozijndelen
12 Montagemallen
13 Montagehandleiding
14 Afstelling / Onderhoud
15 Inbouwtekeningen

Schaar SK.SE

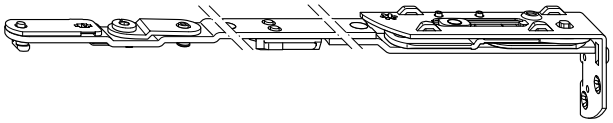

- In combinatie met schaargeleider OS.SE
- Profielafhankelijk, zie hoofdstuk 1, Overzichtstabellen
- Bij gesloten raamvleugel volledig verdekt liggend, geen zichtbare lagers
- Slechts één schaargrootte
- Max. openingshoek 95°
- Kiepopeningswijdte ca. 130 mm
- Aantrekverstelling in schaargebied vindt plaats via E1.SE
- Verstelling om de vleugel 2,5 mm omhoog te brengen of de vleugel 1,5 mm te laten zakken
- Asmaat (middenpositie beslaggroef tot opdek) 13 mm
- Beslag-/omtrekspeling boven horizontaal 12 + 1 mm
- Alle schroeven in het achterste bereik (as 23,5 mm vanaf kozijnbinnenzijde) moeten in de staalversterking worden verschroefd.
- Boorposities zie hoofdstuk 15, Inbouwtekeningen B-6-1 en B-6-2

Artikelomschrijving	Artikelnr.		VPA1		VPA2		VPA3	
			Stuk	Type	Stuk	Type	Stuk	Type
SK.SE.28.LS	4935095	4	10	BD	60	GK	240	EK
SK.SE.28.RS	4935090	4	10	BD	60	GK	240	EK
SK.SE.60.LS	5019221	4	10	BD	60	GK	240	EK
SK.SE.60.RS	5019220	4	10	BD	60	GK	240	EK
SK.SE.144.LS	4932608	4	10	BD	60	GK	240	EK
SK.SE.144.RS	4932606	4	10	BD	60	GK	240	EK
SK.SE.152.LS	4931885	4	10	BD	60	GK	240	EK
SK.SE.152.RS	4931884	4	10	BD	60	GK	240	EK
SK.SE.161.LS	4932614	4	10	BD	60	GK	240	EK
SK.SE.161.RS	4932611	4	10	BD	60	GK	240	EK
SK.SE.162.LS	4932618	4	10	BD	60	GK	240	EK
SK.SE.162.RS	4932616	4	10	BD	60	GK	240	EK
SK.SE.166.LS	4930374	4	10	BD	60	GK	240	EK
SK.SE.166.RS	4930373	4	10	BD	60	GK	240	EK
SK.SE.169.LS	5012920	4	10	BD	60	GK	240	EK
SK.SE.169.RS	5012889	4	10	BD	60	GK	240	EK
SK.SE.192.LS	4993250	4	10	BD	60	GK	240	EK
SK.SE.192.RS	4993209	4	10	BD	60	GK	240	EK
SK.SE.205.LS	4932603	4	10	BD	60	GK	240	EK
SK.SE.205.RS	4932601	4	10	BD	60	GK	240	EK
SK.SE.226.LS	4931887	4	10	BD	60	GK	240	EK
SK.SE.226.RS	4931886	4	10	BD	60	GK	240	EK

RS = rechts, LS = links

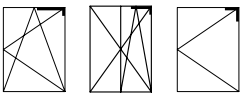

Schaar SK.SE.E

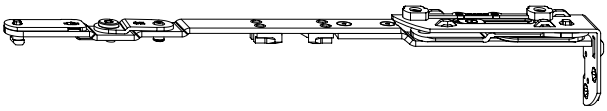

- Voor de beslaguitvoering „kiep-voor-draai“
- In verbinding met schaargeleider OS.SE...E
- Profielafhankelijk, zie hoofdstuk 1, Overzichtstabellen
- Bij gesloten raamvleugel volledig verdekt liggend, geen zichtbare lagers
- Slechts één schaargrootte
- Max. openingshoek 95°
- Kiepopeningswijdte ca. 130 mm
- Aantrekverstelling in schaargebied vindt plaats via E1.SE
- Verstelling om de vleugel 2,5 mm omhoog te brengen of de vleugel 1,5 mm te laten zakken
- Asmaat (middenpositie beslaggroef tot opdek) 13 mm
- Beslag-/omtrekspeling boven horizontaal 12 + 1 mm
- Alle schroeven in het achterste bereik (as 23,5 mm vanaf kozijnbinnenzijde) moeten in de staalversterking worden verschroefd.
- Boorposities zie hoofdstuk 15, Inbouwtekeningen B-6-1 en B-6-2

Artikelomschrijving	Artikelnr.		VPA1		VPA2		VPA3	
			Stuk	Type	Stuk	Type	Stuk	Type
SK.SE.E.28.LS	5022361	4	10	BD	60	GK	240	EK
SK.SE.E.28.RS	5022360	4	10	BD	60	GK	240	EK
SK.SE.E.144.LS	5022363	4	10	BD	60	GK	240	EK
SK.SE.E.144.RS	5022362	4	10	BD	60	GK	240	EK
SK.SE.E.152.LS	5022365	4	10	BD	60	GK	240	EK
SK.SE.E.152.RS	5022364	4	10	BD	60	GK	240	EK
SK.SE.E.161.LS	5022367	4	10	BD	60	GK	240	EK
SK.SE.E.161.RS	5022366	4	10	BD	60	GK	240	EK
SK.SE.E.162.LS	5022369	4	10	BD	60	GK	240	EK
SK.SE.E.162.RS	5022368	4	10	BD	60	GK	240	EK
SK.SE.E.166.LS	5022371	4	10	BD	60	GK	240	EK
SK.SE.E.166.RS	5022370	4	10	BD	60	GK	240	EK
SK.SE.E.205.LS	5022373	4	10	BD	60	GK	240	EK
SK.SE.E.205.RS	5022372	4	10	BD	60	GK	240	EK
SK.SE.E.603.LS	5025183	4	10	BD	60	GK	240	EK
SK.SE.E.603.RS	5025182	4	10	BD	60	GK	240	EK
SK.SE.E.604.LS	5025181	4	10	BD	60	GK	240	EK
SK.SE.E.604.RS	5025180	4	10	BD	60	GK	240	EK
SA.SE.E.605.LS	5025185	4	10	BD	60	GK	240	EK
SA.SE.E.605.RS	5025184	4	10	BD	60	GK	240	EK

1 Algemene productinformatie
2 Beslagoverzichten
3 Espagnoletten
4 Hoekoverbrengingen
5 Schaargeleiders
6 Vleugellagers / hoeklagers
7 Scharen / schaarlagers
8 Draairaamlager
9 Extra vergrendelingen
10 Accessoires
11 Kozijndelen
12 Montagemallen
13 Montagehandleiding
14 Afstelling / Onderhoud
15 Inbouwtekeningen

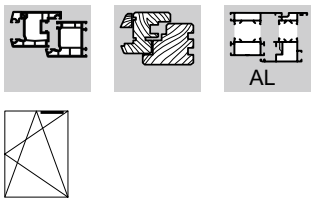

Bijzetschaar ZSR SL

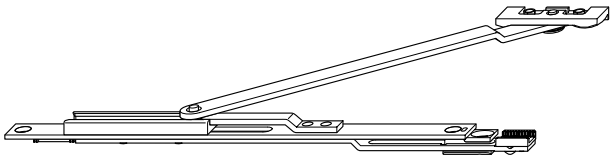

- Beslag-/omtrekspeling 12 mm
- Voorplaatbreedte 16 mm
- Opdek 18 tot 22 mm
- Bij breedte FFB > 1475 mm
- Opschroefbare kozijnplaat, geschikt voor opname van profiel-aanpasstuk WSK (profielafhankelijk, zie Hoofdstuk 11)
- Inbouwsituatie zie hoofdstuk 15, Inbouwtekening B-7-4
- Profielaanpassing met aanpasstukje FT - WSK ..... zie hoofd-stuk Kozijndelen

Bijzetschaar ZSRE SL

- Toepassing in ramen met schakelvolgorde kiep-voor-draai
- Verder dezelfde inbouw als bijzetschaar ZSR
- Inbouwsituatie zie hoofdstuk 15, Inbouwtekening B-7-5

Artikelomschrijving	Artikelnr.	Toepassingsgebied		VPA1		VPA2		VPA3	
				Stuk	Type	Stuk	Type	Stuk	Type
ZSR SL	1898625	FFB > 1475	5	10	BD	80	KK	640	EK
ZSRE SL	2549873	FFB > 1475	5	10	BD	80	KK	640	EK

Draairaamscharnier DL.K.SE

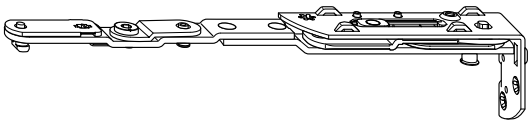

- Dient ter opname van de draailagerstang DLS.K.SE
- Montage in het kozijn
- Profielafhankelijk, zie hoofdstuk 1, Overzichtstabellen
- Bij gesloten raamvleugel volledig verdekt liggend, geen zichtbare lagers
- Max. openingshoek 95°
- Asmaat (middenpositie beslaggroef tot opdek) 13 mm
- Beslag-/omtrekspeling boven horizontaal 12 + 1 mm
- Alle schroeven in het achterste bereik (as 23,5 mm vanaf kozijnbinnenzijde) moeten in de staalversterking worden verschroefd.
- Boorposities zie hoofdstuk 15, Inbouwtekeningen B-6-1 en B-6-2

Artikelomschrijving	Artikelnr.		VPA1		VPA2		VPA3	
			Stuk	Type	Stuk	Type	Stuk	Type
DL.K.SE.28.LS	4935083	4	10	BD	60	GK	240	EK
DL.K.SE.28.RS	4935082	4	10	BD	60	GK	240	EK
DL.K.SE.60.LS	5019225	4	10	BD	60	GK	240	EK
DL.K.SE.60.RS	5019224	4	10	BD	60	GK	240	EK
DL.K.SE.144.LS	4932649	4	10	BD	60	GK	240	EK
DL.K.SE.144.RS	4932645	4	10	BD	60	GK	240	EK
DL.K.SE.152.LS	4931889	4	10	BD	60	GK	240	EK
DL.K.SE.152.RS	4931888	4	10	BD	60	GK	240	EK
DL.K.SE.161.LS	4932652	4	10	BD	60	GK	240	EK
DL.K.SE.161.RS	4932650	4	10	BD	60	GK	240	EK
DL.K.SE.162.LS	4932657	4	10	BD	60	GK	240	EK
DL.K.SE.162.RS	4932656	4	10	BD	60	GK	240	EK
DL.K.SE.166.LS	4930376	4	10	BD	60	GK	240	EK
DL.K.SE.166.RS	4930375	4	10	BD	60	GK	240	EK
DL.K.SE.169.LS	5012888	4	10	BD	60	GK	240	EK
DL.K.SE.169.RS	5012887	4	10	BD	60	GK	240	EK
DL.K.SE.192.LS	4993367	4	10	BD	60	GK	240	EK
DL.K.SE.192.RS	4993366	4	10	BD	60	GK	240	EK
DL.K.SE.205.LS	4932638	4	10	BD	60	GK	240	EK
DL.K.SE.205.RS	4932634	4	10	BD	60	GK	240	EK
DL.K.SE.226.LS	4931891	4	10	BD	60	GK	240	EK
DL.K.SE.226.RS	4931890	4	10	BD	60	GK	240	EK
DL.K.SE.603.LS	5025209		10	BD	60	GK	240	EK
DL.K.SE.603.RS	5025208		10	BD	60	GK	240	EK
DL.K.SE.604.LS	5025207		10	BD	60	GK	240	EK
DL.K.SE.604.RS	5025206		10	BD	60	GK	240	EK
DL.K.SE.605.LS	5025281		10	BD	60	GK	240	EK
DL.K.SE.605.RS	5025280		10	BD	60	GK	240	EK

RS = rechts, LS = links

1 Algemene productinformatie
2 Beslagoverzichten
3 Espagnoletten
4 Hoekoverbrengingen
5 Schaargeleiders
6 Vleugellagers / hoeklagers
7 Scharen / schaarlagers
8 Draairaamlager
9 Extra vergrendelingen
10 Accessoires
11 Kozijndelen
12 Montagemallen
13 Montagehandleiding
14 Afstelling / Onderhoud
15 Inbouwtekeningen

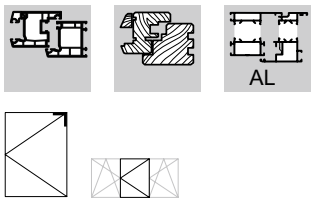

Draailagerrail DLS.K.SE.9-13

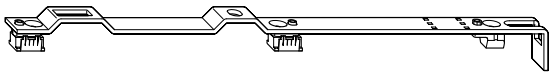

- In combinatie met draailager DL...SE
- Links en rechts toepasbaar
- Automatische en handmatige montage mogelijk
- Klembaar in de beslaggroef

Artikelomschrijving	Artikelnr.		VPA1 Stuk	Type	VPA2 Stuk	Type	VPA3 Stuk	Type
DLS.K.SE.9-13	4931379	3	10	BD	100	KK	800	EK

Draairaamscharnier DL.K.SE.3

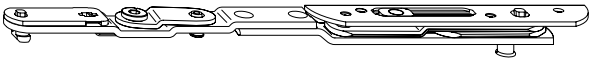

- Scharnierdeel voor de middelste vleugel bij 3-vleugelig stolpelement
- Montage in het kozijn
- Profielafhankelijk, zie hoofdstuk 1, Overzichtstabellen
- Dient ter opname van de draailagerstang DLS.K.SE
- Bij gesloten raamvleugel volledig verdekt liggend, geen zichtbare lagers
- Max. openingshoek 95°
- Beslag-/omtrekspeling 12 + 1 mm
- Zonder gedwongen aantrek in de middelste vleugel

Artikelomschrijving	Artikelnr.		Max. vleugelgewicht (kg)	VPA1		VPA2		VPA3	
				Stuk	Type	Stuk	Type	Stuk	Type
DL.K.SE.3.152.LS	4997682	4	80	10	BD	60	GK	240	EK
DL.K.SE.3.152.RS	4997658	4	80	10	BD	60	GK	240	EK
DL.K.SE.3.161.LS	5010664	4	80	10	BD	60	GK	240	EK
DL.K.SE.3.161.RS	5010650	4	80	10	BD	60	GK	240	EK

RS = rechts, LS = links

1 Algemene productinformatie
2 Beslagoverzichten
3 Espagnoletten
4 Hoekoverbrengingen
5 Schaargeleiders
6 Vleugellagers / hoeklagers
7 Scharen / schaarlagers
8 Draairaamlager
9 Extra vergrendelingen
10 Accessoires
11 Kozijndelen
12 Montagemallen
13 Montagehandleiding
14 Afstelling / Onderhoud
15 Inbouwtekeningen

Draaibegrenzer DB.SE.1

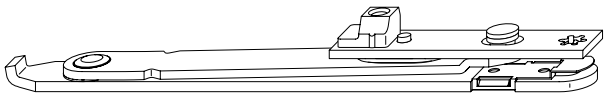

- Om doorslaan naar de zijkant te vermijden
- In combinatie met kozijnaansluiting RA.DB...SE
- Voor het toepassingsbereik van de draaibegrenzer zie 13, Montagehandleiding
- Links en rechts toepasbaar
- Beslag-/omtrekspeling 12 + 1 mm

- Aanwijzing: Het gebruik van de draaibegrenzer is afhankelijk van de inbouwsituatie, de grootte en het gewicht van het raam.
- De draaibegrenzer is dringend noodzakelijk wanneer:
  - vleugelgewicht > 100 kg en/of
  - beslagmaatbreedte > 1250 mm en/of
  - de diepte van de negge van de omliggende muur < 120 mm (DIN EN 13126-8, punt 4)

- Aanwijzing: Bij elementen die als doorgang worden gebruikt, moet altijd een draaibegrenzer en de vleugellagerdraagstang (onafhankelijk van het vleugelgewicht) worden gebruikt.

Kozijnaansluiting RA.DB.K

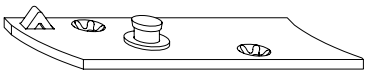

- Links en rechts toepasbaar
- In combinatie met draaibegrenzer DB.SE
- Voor het toepassingsbereik van de draaibegrenzer zie 13, Montagehandleiding
- Uitvoering afhankelijk van hoeklager

Artikelomschrijving	Artikelnr.		VPA1		VPA2		VPA3	
			Stuk	Type	Stuk	Type	Stuk	Type
DB.SE.1	4931390	2	10	BD	100	KK	800	EK
RA.DB.K.SE.28.LS	4935085	2	50	BL	200	KK	1600	EK
RA.DB.K.SE.28.RS	4935084	2	50	BL	200	KK	1600	EK
RA.DB.K.SE.60.LS	5019229	2	50	BL	200	KK	1600	EK
RA.DB.K.SE.60.RS	5019228	2	50	BL	200	KK	1600	EK
RA.DB.K.SE.144.LS	4932699	2	50	BL	200	KK	1600	EK
RA.DB.K.SE.144.RS	4932698	2	50	BL	200	KK	1600	EK
RA.DB.K.SE.152.LS	4931901	2	50	BL	200	KK	1600	EK
RA.DB.K.SE.152.RS	4931869	2	50	BL	200	KK	1600	EK
RA.DB.K.SE.161.LS	4932701	2	50	BL	200	KK	1600	EK
RA.DB.K.SE.161.RS	4932700	2	50	BL	200	KK	1600	EK
RA.DB.K.SE.162.LS	4932703	2	50	BL	200	KK	1600	EK
RA.DB.K.SE.162.RS	4932702	2	50	BL	200	KK	1600	EK
RA.DB.K.SE.166.LS	4930378	2	50	BL	200	KK	1600	EK
RA.DB.K.SE.166.RS	4930377	2	50	BL	200	KK	1600	EK
RA.DB.K.SE.169.LS	5012886	2	200	KK	1600	EK		
RA.DB.K.SE.169.RS	5012836	2	200	KK	1600	EK		
RA.DB.K.SE.192.LS	4993349	2	50	BL	200	KK	1600	EK
RA.DB.K.SE.192.RS	4993348	2	50	BL	200	KK	1600	EK
RA.DB.K.SE.205.LS	4932697	2	50	BL	200	KK	1600	EK
RA.DB.K.SE.205.RS	4932696	2	50	BL	200	KK	1600	EK
RA.DB.K.SE.226.LS	4931903	2	50	BL	200	KK	1600	EK
RA.DB.K.SE.226.RS	4931902	2	50	BL	200	KK	1600	EK
RA.DB.K.SE.603.LS	5025295		50	BL	200	KK	1600	EK
RA.DB.K.SE.603.RS	5025294		50	BL	200	KK	1600	EK
RA.DB.K.SE.604.LS	5025293		50	BL	200	KK	1600	EK
RA.DB.K.SE.604.RS	5025292		50	BL	200	KK	1600	EK
RA.DB.K.SE.606.LS	5025299		50	BL	200	KK	1600	EK
RA.DB.K.SE.606.RS	5025298		50	BL	200	KK	1600	EK

RS = rechts, LS = links

Dichtslagbeveiliging ZSS OP

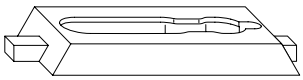

- Voorkomt het dichtslaan van ramen in de kiepstand bij tocht en bij kleinere ramen
- Voor plaatsing in de bovengeleider OS.SE
- Links en rechts toepasbaar
- Kleur: wit

Artikelomschrijving	Artikelnr.	VPA1		VPA2		VPA3	
		Stuk	Type	Stuk	Type	Stuk	Type
ZSS OP WS	2763095	100	BL	1000	KK	8000	EK

Kiepbegrenzer KBG.OS.SE

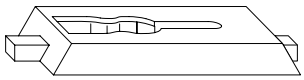

- Verkleint de kiepopening met ca. 50 mm
- Voor plaatsing in de bovengeleider OS.SE
- Gebruik bij vleugelhoogte van minder dan 600 mm wenselijk
- Links en rechts toepasbaar

- Toepassingsadvies:
- KBG.OS.SE1 voor beslagmaathoogtes < 600 mm
- KBG.OS.SE2 voor beslagmaathoogtes < 800 mm

Artikelomschrijving	Artikelnr.	VPA1		VPA2		VPA3	
		Stuk	Type	Stuk	Type	Stuk	Type
KBG.OS.SE.1	4969389	100	BL	1000	KK	8000	EK
KBG.OS.SE.2	4969390	100	BL	1000	KK	8000	EK

1 Algemene productinformatie
2 Beslagoverzichten
3 Espagnoletten
4 Hoekoverbrengingen
5 Schaargeleiders
6 Vleugellagers / hoeklagers
7 Scharen / schaarlagers
8 Draairaamlager
9 Extra vergrendelingen
10 Accessoires
11 Kozijndelen
12 Montagemallen
13 Montagehandleiding
14 Afstelling / Onderhoud
15 Inbouwtekeningen

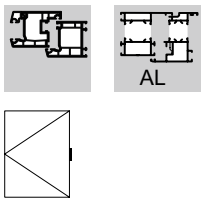

Middenaantrek/frictievergrendeling ZV SL

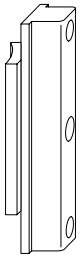

- Middensluiting voor draairamen
- In combinatie met sluitplaat SB SVZ ...
- Voor beslag-/omtrekspeling van 11 tot 14 mm in te stellen

Sluitplaat SB SZV SL

- Links en rechts toepasbaar
- Te gebruiken voor 9 mm en 13 mm asmaat (middenpositie beslaggroef tot opdek)

Sluitplaat SB SZV-WSK SL

- Zoals SB SZV, echter met opname voor profielspecifieke aanpasstukken FT WSK ...

Profielaanpasstuk FT WSK

- Adapter voor het combineren van het beslagcomponent met verschillende sponningmaten
- Profieltoekenning zie hoofdstuk 11, Kozijndelen

Artikelomschrijving	Artikelnr.		VPA1		VPA2		VPA3	
			Stuk	Type	Stuk	Type	Stuk	Type
ZV SL	1791131	2	10	BL	100	KK	800	EK
SB SZV SL	1801803	2	100	BL	800	KK	6400	EK
SB SZV-WSK SL	2410425	2	100	BL	800	GK	3200	EK

1 Algemene productinformatie
2 Beslagoverzichten
3 Espagnoletten
4 Hoekoverbrengingen
5 Schaargeleiders
6 Vleugellagers / hoeklagers
7 Scharen / schaarlagers
8 Draairaamlager
9 Extra vergrendelingen
10 Accessoires
11 Kozijndelen
12 Montagemallen
13 Montagehandleiding
14 Afstelling / Onderhoud
15 Inbouwtekeningen

Algemene beschrijving uitvoering sluitplaten

Aanduiding / Afkorting /

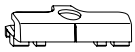

Sluitplaat / SBA... / 1

Veiligheidssluitplaat / SBS... / 3

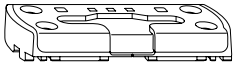

Veiligheidskiepsluitplaat / SBK... / 4

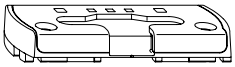

Veiligheidskiepsluitplaat / SBK... V Voorkamerverschroeving / 2

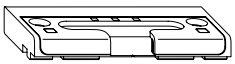

Veiligheidskiepsluitplaat / SBK... BS / 2 Onderdorpel

Sluitplaat voor Duofunctie- of Trifunctie-element / SBA...DFE-TFE / 1

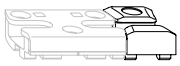

Kiep-aanpasstuk (kiep-voor-draai) / SBK...E / 1

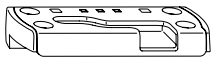

Veiligheidssluitplaat / SBS.K.PAD (Parallelafstelling/kiep-voor-draai)

Profielaanpasstuk / FT WSK / 2

Middenaantrek/frictievergrendeling / ZV-RT / 2

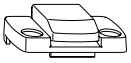

Vleugelheffer / FH ... / 2

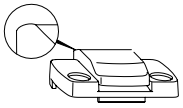

Vleugelheffer / FH.R. ... / 2 (radius aan de achterzijde)

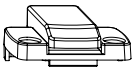

Vleugelheffer / FH.L. ... / 2 (lange uitvoering)

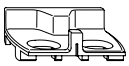

Vleugelafzetter / AS.SBA.K.T / 2

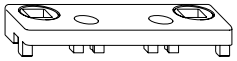

Schootsluitplaat / SA ... / 2

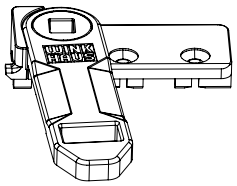

Vleugelafzetter / AS OF / 2

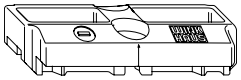

Schootsluitplaat / SA OF / 2

Aluplast

Ideal 2000 - 3000

AS SBA.K.T.13-3	4937780
BK 60 SL	1919553
BK 61 RC SL	4933092
FH.152	4949428
FH.R.152	4995853
FT WSK 61	1497653
RT.MSL.3	5007006
SA OF 61 SL	4940007
SA 152 SL	2366946
SBA.K.61	2892073
SBK.K.61	2892209
SBK.K.61.V	2892170
SBK.K.61.166.BS	2920433
SBK.K.E.3	4935945
SBS.K.61	2892129

Ideal 4000 - 8000, Energeto

AS SBA.K.T.13-5	4937782
BK 61 RC SL	4933092
FH.161	4949431
FH.R.161	4995855
FT WSK 66	1530185
RT.MSL.3	5007006
SA 66 SL	2209887
SBA.K.161	2824071
SBS.K.161	2861672
SBK.K.161	2861621
SBK.K.E.5	4935956
SBS.K.161.M3	4927769
SBK.K.61.166.BS	2920433
SBK.K.161.V	4927435
SBK.K.161.M3	4927851
SBA.K.161.DFE-TFE.L.LS	4934013
SBA.K.161.DFE-TFE.L.RS	4934010
SBK.K.161.LK.SC	4949425
SBS.K.161.LK.SC	4949424
SBS.K.PAD.161.LS	4995615
SBS.K.PAD.161.RS	4995614
SBA.K.161.DFE-TFE.RS	4935789
SBA.K.161.DFE-TFE.LS	4935788

Brügmann

System AD/MD

AS SBA.K.T.13-3	4937780
BK 552 RC SL	2522321
FH.152	4949428
FH.R.152	4995853
FT WSK152	1787079
RT.MSL.3	5007006
SA 152 SL	2366946
SBA.K.94.P7	4927716
SBK.K.94.P7	4927718
SBK.K.94.V.P7	4927719
SBK.K.E.3	4935945
SBS.K.94.P7	4927717

Deceuninck

Zendow

AS SBA.K.T.13-4	4937781
BKS 169 RC-V SL	2356852
FH.205	4949429
FH.L.205	5002710
FH.R.205	4995854
FT WSK169	2356596
RT.MSL.3	5007006
SA OF 169 SL	5019156
SA 169 SL	2359447
SBA.K.169	4926362
SBK.K.169	4926366
SBK.K.169.V	4926368
SBK.K.E.4	4935954
SBS.K.169	4926363
SBS.K.PAD.169.LS	4995621
SBS.K.PAD.169.RS	4995620

Gealan

3000

AS SBA.K.T.13-4	4937781
BK 134 SL	2103935
FH.205	4949429
FH.L.205	5002710
FH.R.205	4995854
FT WSK 62	1348121
RT.MSL.3	5007006
SA 62 SL6 SL	2749461
SBA.K.62	4926222
SBA.K.162	4929796
SBK.K.62	4929831
SBK.K.162	4929797
SBK.K.10.BS	4994366
SBK.K.E.4	4935954
SBS.K.162	4929798
SBK.K.162.V.P7	4964888
SBK.K.162.P7	4964887
SBS.K.162.P7	4964886

6000, 7000, 8000, 9000

AS SBA.K.T.13-4	4937781
BK 134 SL	2103935
FH.205	4949429
FH.L.205	5002710
FH.R.205	4995854
FT WSK 62	1348121
RT.MSL.3	5007006
SA 62 SL6 SL	2749461
SBK.K.10.BS	4994366
SBA.K.162	4929796
SBK.K.162	4929797
SBK.K.162.V	4929799
SBK.K.E.4	4935954
SBS.K.162	4929798
SBK.K.162.V.P7	4964888
SBK.K.162.P7	4964887
SBS.K.162.P7	4964886
SBK.K.162.S	4986548
SBS.K.162.S	4988102
SBS.K.PAD.162.LS	4995617
SBS.K.PAD.162.RS	4995616

Inoutic

Arcade, Prestige, Deluxe, Elite, MD100, Eforte

AS SBA.K.T.13-5	4937782
BK192 S12 RC	4939193
FH.192	4949434
FH.L.192	5008876
FH.R.192	4995858
FT WSK 192	1330722
SA OF 192 SL	4932035
SA 192 SL	1919932
SBA.K.192	5002139
SBK.K.192	4932276
SBK.K.192.V	4932277
SBS.K.192	4932275
SBA.K.192.S12	4939192
SBK.K.E.192	4942838
SBK.K.192.S12.ZN	4937573
SBS.K.192.S12.ZN	4937572
SBS.K.PAD.192.LS	4995623
SBS.K.PAD.192.RS	4995622

Internova

Internova 6000

AS SBA.K.T.13-3	4937780
BK SL	1793250
FH.152	4949428
FH.R.152	4995853
FT WSK 62	1348121
RT.MSL.3	5007006
SA SL	1895985
SBA.K.16	4936437
SBS.K.16	4936031
SBK.K.16	4936032
SBK.K.E.3	4935945
FT WSK 76	1500787

KBE (Profine)

70 AD / 70 MD / 76 AD / 76 MD / 88+

AS SBA.K.T.13-4	4937781
BK SL	1793250
BK 169 RC-V SL	2356852
FH.205	4949429
FH.L.205	5002710
FH.R.205	4995854
FT WSK205	1809590
RT.MSL.3	5007006
SA SL	1895985
SA 169 SL	2359447
SBK.K.10.BS	4994366
SBA.K.205.P5	2922210
SBK.K.205.P5	4996028
SBK.K.205.V.P5	4996027
SBK.K.E.4	4935954
SBS.K.205.P5	4996029
SBS.K.PAD.205.LS	4995625
SBS.K.PAD.205.RS	4995624

Kömmerling (Profine)

Classic, Elegance, Avantgarde, 88+

AS SBA.K.T.13-5	4937782
BK 144 SL	1919570
FH.144	4949433
FH.R.144	4995856
FT WSK144	1326221
RT.MSL.3	5007006
SA OF 60 SL	2859521
SA 144 SL	2366911
SBA.K.144	2920652
SBA.K.144.V	4927431
SBA.K.144.DFE-TFE.LS	4935785
SBA.K.144.DFE-TFE.RS	4935786
SBK.K.144.S	2920687
SBK.K.144.V	4927432
SBS.K.144	2920661
SBS.K.144.S	4969911
SBK.K.144.S.A	4982884
SBK.K.E.144	4995421
SBS.K.PAD.144.LS	4995609
SBS.K.PAD.144.RS	4995608

76 AD / 76 MD

AS SBA.K.T.13-4	4937781
BK 60 SL	1919553
BK 61 RC SL	4933092
FH.205	4949429
FH.L.205	5002710
FH.R.205	4995854
FT WSK 61	1497653
FT WSK205	1809590
RT.MSL.3	5007006
SA 60 SL	1929209
SBK.K.10.BS	4994366
SBA.K.152+0,5	4938952
SBK.K.205.P5	4996028
SBK.K.205.V.P5	4996027
SBK.K.E.4	4935954
SBS.K.205.P5	4996029
SBS.K.PAD.205.LS	4995625
SBS.K.PAD.205.RS	4995624

L.B.Plastic

PAD / PMD / PCD

FH.152	4949428
FH.R.152	4995853
FT WSK 12-W	1511486
RT.MSL.3	5007006
SA SL	1895985
SBA.K.12	4926372
SBK.K.12	4926374
SBK.K.12.V	4926375
SBK.K.E.3	4935945
SBS.K.12	4926373
BK 60 SL	1919553

Plustec

Plustec

BK 60 SL	1919553
AS SBA.K.T.13-4	4937781
FH.152	4949428
FH.R.152	4995853
FT WSK 76	1500787
RT.MSL.3	5007006
SA 60 SL	1929209
SBK.K.76.V.M3	4926438
SBA.K.76	4926432
SBK.K.76.M3	4926437
SBS.K.76.M3	4926436

Rehau

Geneo, Synego	
AS SBA.K.T.13-4	4937781
BK 60 SL	1919553
FH.205	4949429
FH.L.205	5002710
FH.R.205	4995854
FT WSK 60	1345393
RT.MSL.3	5007006
SA 60 SL	1929209
SBA.K.160	4933116
SBK.K.160	4933118
SBK.K.E.4	4935954
SBS.K.160.S16.WK2	4941217
SBK.K.60.BS	4932072
SBK.K.60.BS.4S	4969659
SBK.K.60.BS.4S.P7	5001118
SBS.K.160.WK2	4933803
SBS.K.PAD.160.LS	4995613
SBS.K.PAD.160.RS	4995612

Euro-Design 86, Character-Design, Brillant-Design	
AS SBA.K.T.13-3	4937780
BK 61 RC SL	4933092
BK 60 SL	1919553
FH.60	4949432
FH.R.60	4995857
FT WSK 60	1345393
FT WSK 61	1497653
RT.MSL.3	5007006
SA OF 60 SL	2859521
SA 60 SL	1929209
SBK.K.60	2861584
SBK.K.60.M3	4927850
SBK.K.60.V	4927433
SBA.K.60	2824046
SBS.K.60	2861656
SBS.K.60.M3	4927768
SBK.K.60.BS	4932072
SBK.K.60.M3.LK.SC	4949427
SBK.K.60.BS.4S	4969659
SBK.K.60.BS.4S.P7	5001118
SBK.K.E.60	4942833
SBS.K.60.M3.LK.SC	4949426
SBS.K.PAD.60.RS	4995602
SBS.K.PAD.60.LS	4995603

Roplasto

7001 AD, 7001 MD	
AS SBA.K.T.13-4	4937781
BK SL	1793250
FH.205	4949429
FH.R.205	4995854
FH.L.205	5002710
RT.MSL.3	5007006
SA SL	1895985
SBA.K.211	4931329
SBK.K.E.4	4935954
SBK.K.211	4931331
SBK.K.211.V	4931333
SBS.K.211	4931330
FT WSK205	1809590

Salamander

2D / 3D / MD / Streamline	
AS SBA.K.T.13-4	4937781
BK 134 SL	2103935
FH.144	4949433
FH.R.144	4995856
FT WSK134	1537651
RT.MSL.3	5007006
SA 134 SL	2367181
SBA.K.28	4926452
SBK.K.28.V	4926455
SBA.K.28.DFE-TFE.LS	4935783
SBA.K.28.DFE-TFE.RS	4935784
SBK.K.28	4926454
SBS.K.28	4926453
SBK.K.E.28	4942832
SBS.K.PAD.28.LS	4995601
SBS.K.PAD.28.RS	4995600

bluEvolution 82 / 92	
AS SBA.K.T.13-4	4937781
FH.205	4949429
FH.L.205	5002710
FH.R.205	4995854
FT WSK134	1537651
RT.MSL.3	5007006
SA 134 SL	2367181
SBA.K.28	4926452
SBA.K.28.DFE-TFE.LS	4935783
SBA.K.28.DFE-TFE.RS	4935784
SBK.K.128	4941002
SBK.K.128.V	4941004
SBS.K.128	4941001
BK 134 SL	2103935
SBK.K.E.28	4942832

Schüco

Corona 60	
AS SBA.K.T.13-5	4937782
BK 60 SL	1919553
BK 61 RC SL	4933092
FH.161	4949431
FH.R.161	4995855
FT WSK 61	1497653
FT WSK 66	1530185
RT.MSL.3	5007006
SA OF 60 SL	2859521
SA 60 SL	1929209
SA 66 SL	2209887
SBA.K.166	4930272
SBK.K.60	2861584
SBK.K.66.P5	4936142
SBK.K.66.V.P5	4936143
SBS.K.66.P5	4936140
SBK.K.166	4930269
SBK.K.E.5	4935956
SBS.K.60	2861656
SBS.K.166	4930271

Corona 70 / Corana SI 82	
BK 60 SL	1919553
FH.152	4949428
FH.R.152	4995853
FT WSK 61	1497653
RT.MSL.3	5007006
SA 60 SL	1929209
SBA.K.166	4930272
SBK.K.61.166.BS	2920433
SBK.K.166	4930269
SBK.K.166.V	4930270
SBS.K.166	4930271
SBK.K.E.3	4935945
SBS.K.PAD.166.LS	4995619
SBS.K.PAD.166.RS	4995618

Trocal (Profine)

88+	
FT WSK 42	1320680
SA SL	1895985
SBA.K.126	4926196
SBK.K.126.V.P3	4998434
SBS.K.126.ZN	4926198
SBK.K.E.126	4942834
SBS.K.PAD.126.RS	4995604
SBS.K.PAD.126.LS	4995605

InnoNova 70 A5 / M5	
BK 226 RC SL	2393055
FH.152	4949428
FH.R.152	4995853
FT WSK226	2304155
RT.MSL.3	5007006
SA SL	1895985
SBA.K.226	2921090
SBK.K.10.BS	4994366
SBK.K.E.3	4935945
SBK.K.226.P5	2921217
SBK.K.226.V.P5	2921233
SBS.K.226.P5	2921137
SBS.K.PAD.226.LS	4995627
SBS.K.PAD.226.RS	4995626

76 AD / 76 MD	
AS SBA.K.T.13-4	4937781
BK 60 SL	1919553
BK 61 RC SL	4933092
FH.205	4949429
FH.L.205	5002710
FH.R.205	4995854
FT WSK 61	1497653
FT WSK205	1809590
RT.MSL.3	5007006
SA 60 SL	1929209
SBK.K.10.BS	4994366
SBA.K.152+0,5	4938952
SBK.K.205.P5	4996028
SBK.K.205.V.P5	4996027
SBK.K.E.4	4935954
SBS.K.205.P5	4996029
SBS.K.PAD.205.LS	4995625
SBS.K.PAD.205.RS	4995624

VEKA

Softline 70 AD/MD, Topline AD, Swingline, Alphaline	
AS SBA.K.T.13-3	4937780
BK 552 RC SL	2522321
FH.152	4949428
FH.R.152	4995853
FT WSK152	1787079
RT.MSL.3	5007006
SA OF 126 SL	2859513
SA 152 SL	2366946
SBA.K.152	2824062
SBA.K.152+0,5	4938952
SBK.K.152.BS.LGR	4970470
SBA.K.152.DFE-TFE.LS	4939503
SBA.K.152.DFE-TFE.RS	4939502
SBK.K.152	4938546
SBK.K.152.P5	4939133
SBK.K.152.V	4938547
SBK.K.152.V.P5	4939137
SBS.K.152	4990061
SBS.K.152.P5	4938954
SBK.K.E.3	4935945
SBS.K152.S	4937038
SBS.K.PAD.152.RS	4995610
SBS.K.PAD.152.LS	4995611
SBA.K.552+0,5	4994829

Wymar

2500	
FH.152	4949428
FH.R.152	4995853
RT.MSL.3	5007006
SBA.K.14	4936196
SBK.K.14	4936198
SBS.K.14	4936197
FT WSK 61	1497653
SA 152 SL	2366946
BK 552 RC SL	2522321

3000	
AS SBA.K.T.13-5	4937782
FH.161	4949431
FH.R.161	4995855
RT.MSL.3	5007006
SA 152 SL	2366946
SBA.K.114	4936243
SBK.K.114	4936246
SBS.K.114	4936244
FT WSK 66	1530185
SA 66 SL	2209887

Voor wat betreft deze montage-handleiding

Voorwaarden

De montagehandleiding is uitsluitend bedoeld voor het monteren van Winkhaus activPilot-beslag voor ramen en raamdeuren. Het beslag is voor de volgende vleugelafmetingen en vleugelgewichten geschikt :

- Min. beslagmaatbreedte 380 mm
- Max. beslagmaatbreedte 1725 mm
- Vanaf 1475 mm beslagmaatbreedte FFB met bijzetschaar ZSR
- Min. beslagmaathoogte 230 mm
- Max. beslagmaathoogte 2800 mm
- Max. vleugelafmeting 3 m²
- Verhouding FFB : FFH ≤ 2:1
- (1 mm glasdikte = 2,5 kg/m²)
- Beslag-/omtrekspeling boven en onder horizontaal 12 + 1 mm

activPilot Select is voor elementen met onderdorpel niet beproefd.

Aanwijzing: Voor het vaststellen van de toegestane vleugelafmetingen en -gewichten neemt u de diagrammen, opgenomen in de algemene productinformatie, in acht.

Iedereen die het beslag monteert, moet deze montagehandleiding gelezen en begrepen hebben. Bij alle werkzaamheden met het beslag dient u de productaansprakelijkheidsrichtlijnen na te leven. Het niet naleven van deze handleiding, het inzetten van onvoldoende opgeleid personeel en/of eigenhandige wijzigingen leiden tot het vervallen van de productaansprakelijkheid.

De betreffende beslagsamenstelling mag alleen uit originele beslagdelen worden samengesteld. Bij toepassing van niet-originele c.q. niet vrijgegeven systeemonderdelen wordt geen garantie gegeven.

Let op! Winkhaus levert geen bevestigingsschroeven voor de montage mee. Gebruik schroeven die voor het betreffende raamtype en de daarbij behorende raamafmeting passen.

Profieluitvoering - kunststof ramen

Zie afbeelding: Sponningstelsel

Het beslag is toepasbaar bij kunststof ramen met standaard beslaggroef en is constructief bestemd voor een beslag-/omtrekspeling van 12 mm en een opdek van 18 tot 22 mm.

activPilot Select-beslag kan alleen toegepast worden bij een asmaat van 13 mm. Een toekenning van de kunststofprofielsystemen waarbij activPilot Select toegepast kan worden, vindt u in de overzichtstabel. Bij constructief afwijkende systemen verwijzen wij naar ons beslag acticPilot Elegance.

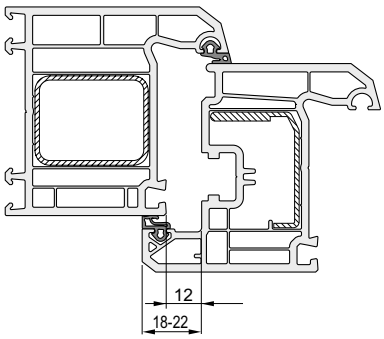

Sponningstelsel

1 Algemene productinformatie
2 Beslagoverzichten
3 Espagnoletten
4 Hoekoverbrengingen
5 Schaargeleiders
6 Vleugellagers / hoeklagers
7 Scharen / schaarlagers
8 Draairaamlager
9 Extra vergrendelingen
10 Accessoires
11 Kozijndelen
12 Montagemallen
13 Montagehandleiding
14 Afstelling / Onderhoud
15 Inbouwtekeningen

Bepaling van de toegestane maximale vleugelgewichten voor activPilot Select

Het beslagsysteem activPilot Select is constructief geschikt voor maximale vleugelgewichten van 100 kg resp. 150 kg. Afhankelijk van het profiel kan het zijn dat activPilot Select niet altijd voor 100 / 150 kg vleugelgewicht kan worden vrijgegeven. Enkele profileringen zorgen voor een vermindering van het maximaal toegestane vleugelgewicht bij gebruik van activPilot Select-beslag. In het kader van het overbrengen van de maximale vleugelafmetingen en -gewichten zijn de opgaves van de profielfabrikant c.q. de systeemlevernacier uitdrukkelijk in acht te nemen! Stem de boordiameter van de schroeven, schroefdiameter en schroeflengte af op de belasting.
Let op: Bij het verschroeven van dragende delen zoals hoeklagers, scharen en vleugellagers zijn de TBDK-richtlijnen in acht te nemen.

Toekennen van de afzonderlijke kunststofprofielsystemen aan de activPilot Select onderdelen

		Bouwcomponentenserie													
Profielsysteem	Serie	28	60	144	152	161	162	166	192	205	226	603	604	605	606
Anglian	KJ												x		
	UK											x			
AluK														x	
Aluplast	Ideal 2000/3000							x							
	Ideal 4000 - 8000					x									
	Energeto					x									
Brügmann / Salamander	AD/MD				x										
Deceuninck	Zendow									x					
Dimex	System 7,0 / 8,0				x										
Gealan	Serie 3000						x								
	Serie 7000/8000 Q/S9000						x								
Inoutic	Prestige AD / MD								x						
	Deluxe AD/MD								x						
	Elite AD/MD								x						
	Eforte								x						
KBE	70 AD / 70 MD									x					
	76 AD / 76 MD									x					
Kömmerling	Classic			x											
	Elegance			x											
	Avantgarde			x											
	76 AD / 76 MD									x					
	88+			x											
LB.Plastic	PAD				x										
	PMD				x										
	PCD				x										
	LB 8000														x
Plustec	Plustec									x					
Rehau	S 735		x												
	Brillant		x												
	Thermo-Design		x												
	Brillant-Design		x												
	Basic-Design		x												
	Geneo		x												
	Synego		x												
	Euro-Design 86									x					
Salamander	2D / 3D / MD	x													
	Streamline	x													
	MD 76									x					
Schüco	Corona 60					x									
	Corona 70							x							
	Corona SI 82							x							
Trocal	Innonova A5										x				
	Innonova M5										x				
	76 AD / 76 MD									x					
Veka	Topline AD/MD				x										
	Topline Plus				x										
	Softline 70 AD/MD				x										
	Softline 82				x										
	Sw ingline				x										
	Alphaline 90				x										

Afkorten van het beslag

Het afkorten van het beslag wordt in de montagehandleiding van activPilot Concept beschreven.

Montage van de beslagcomponenten in de raamvleugel

Uitvoering draai-kiep - rechthoekige ramen

Bereidt uw raam voor op de montage. Ga daarbij als volgt te werk:

Aanwijzing: de volgende beschrijvingen zijn gebaseerd op rechts gemonteerde ramen. Bij montage van linkse ramen dienen de afbeeldingen gespiegeld te worden gelezen.

Verder geldt:

- Van binnenuit gezien is het symbool als doorgetrokken lijn weergegeven.

- Van buitenaf gezien is het symbool als stippeltjes-/streepjeslijn weergegeven.

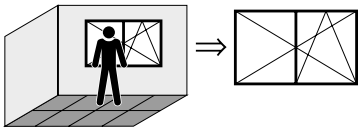

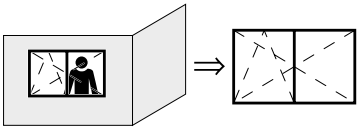

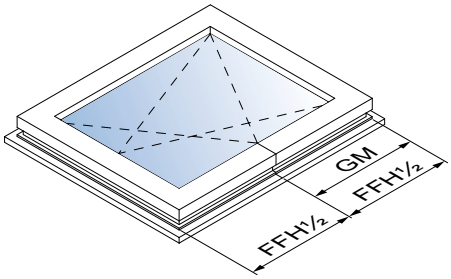

Beslagmaathoogte FFH met variabele greephoogte (greep in het midden) GM

Greephoogte bepalen

Hoogte van de greep bij een espagnolet GAM

Zie afbeelding: Beslagmaathoogte FFH met variabele greephoogte (greep in het midden) GM

Wanneer een espagnolet GAM ... (variabele greephoogte, greep in het midden) wordt geplaatst, bedraagt maat GM de helft van de beslagmaathoogte FFH.

Hoogte van de greep bij een espagnolet GAK

Zie afbeelding: Beslagmaathoogte FFH met vaste greephoogte GK

Wanneer een espagnolet GAK ... (vaste greephoogte) wordt geplaatst, wijzigt maat GK in verhouding tot de beslagmaathoogte FFH. De exacte afmetingen worden in de volgende tabel weergegeven.

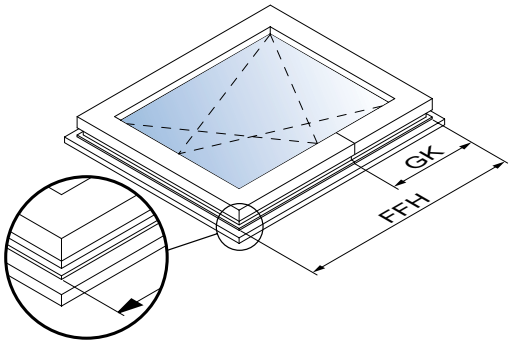

Beslagmaathoogte FFH met vaste greephoogte GK

1 Algemene productinformatie
2 Beslagoverzichten
3 Espagnoletten
4 Hoekoverbrengingen
5 Schaargeleiders
6 Vleugellagers / hoeklagers
7 Scharen / schaarlagers
8 Draairaamlager
9 Extra vergrendelingen
10 Accessoires
11 Kozijndelen
12 Montagemallen
13 Montagehandleiding
14 Afstelling / Onderhoud
15 Inbouwtekeningen

Zie afbeelding: Overzichtstabel beslagmaathoogte (FFH) / greephoogte (GK)

De hiernaast staande tabel geeft een overzicht van de hoogte van de greep (GK) van de GAK in verhouding tot de beslagmaathoogte.

230 – 324	GK = 114 *
325 – 420	GK = 114 *
421 – 460	GK = 210
461 – 700	GK = 210
701 – 850	GK = 260
851 – 1100	GK = 375
1101 – 1325	GK = 550
1326 – 1525	GK = 550
1526 – 1775	GK = 550
1776 – 2000	GK = 1050
2001 – 2225	GK = 1050

Overzichtstabel beslagmaathoogte (FFH) / greephoogte (GK)
*** Vereist gebruik hoekoverbrenging E3, met verkort been.**

Zie afbeelding: Maattekening van de „espagnoletslotkast“

- Gaten voor slotkast van het espagnolet (ø 12 mm) volgens maattekening boren.

Het infrezen van de slotkast gebeurt vanaf de voorzijde.

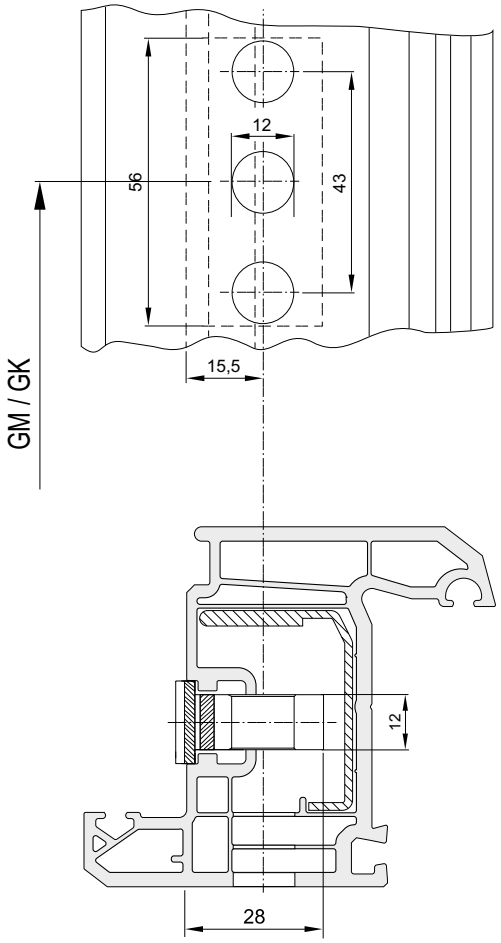

Maattekening van de „espagnoletslotkast“

Zie afbeelding: Hoekoverbrenging E1

- Hoekoverbrengingen monteren:
  - Hoekoverbrenging (2) boven in de vleugel in de beslaggroef plaatsen, zodanig dat de achtkantnok aan de bovenzijde zit.
  - Hoekoverbrenging (1) aan onderzijde in de beslaggroef monteren, zodanig dat de achtkantnok aan de onderzijde zit.
  - Beide hoekoverbrengingen (1, 2) aan de sluitzijde met telkens één schroef bevestigen.
  - Beslagmaathoogte (FFH) meten.

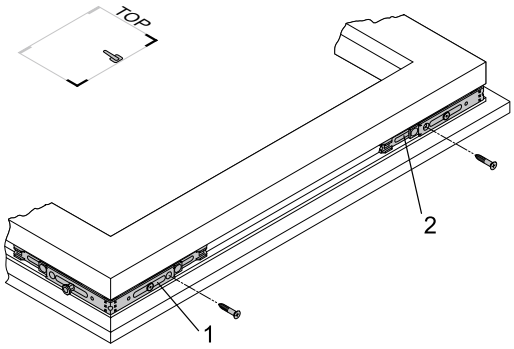

Hoekoverbrenging E1

Zie afbeelding: Espagnolet GAM/GAK

- Espagnolet volgens instructie afkorten.
- Espagnolet monteren:
  - Espagnolet (2) tegen de hoekoverbrenging (3) drukken.
  - Vertanding van het espagnolet in het tandblad van de hoekoverbrenging leggen.
  - Espagnolet op dezelfde wijze in de hoekoverbrenging (1) vastklikken.
  - Espagnolet in de beslaggroef drukken.
  - Espagnolet van onder naar boven vastschroeven.

Aanwijzing: Graag op een correcte montagepositie van het espagnolet letten.

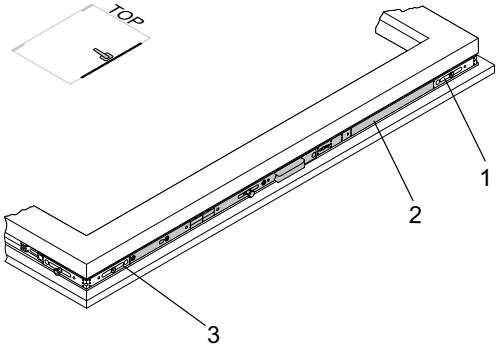

Espagnolet GAM/GAK

Zie afbeelding: Hoekoverbrenging E1.SE

- Hoekoverbrenging (1) aan bovenzijde van de vleugel in de beslaggroef plaatsen, zodanig dat de achtkantnok aan de hangzijde zit.
- Hoekoverbrenging boven aan de raamvleugel met één schroef (2) bevestigen.
- Beslagmaatbreedte (FFB) meten.

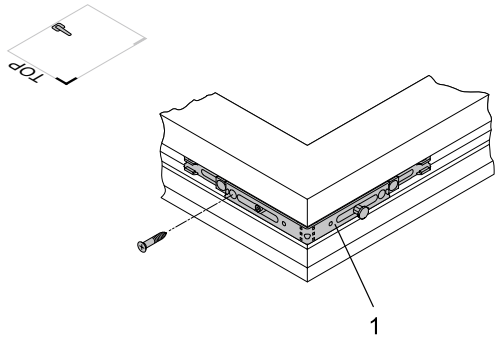

Hoekoverbrenging E1.SE

1 Algemene productinformatie
2 Beslagoverzichten
3 Espagnoletten
4 Hoekoverbrengingen
5 Schaargeleiders
6 Vleugellagers / hoeklagers
7 Scharen / schaarlagers
8 Draairaamlager
9 Extra vergrendelingen
10 Accessoires
11 Kozijndelen
12 Montagemallen
13 Montagehandleiding
14 Afstelling / Onderhoud
15 Inbouwtekeningen

- Schaargeleider afkorten (zie hoofdstuk 13, Afkorten van het beslag).

Aanwijzing: Wanneer FFH < ca. 600 mm (profielafhankelijk), dan een kiepbegrenzer in de schaargeleider OS... (2) plaatsen.

Zie afbeelding: Schaargeleider OS.SE

- Schaargeleider plaatsen en vastschroeven.
  - Schaargeleider tegen de hoekoverbrenging (1) drukken.
  - Vertanding van de schaargeleider in het tandblad van de hoekoverbrenging drukken.
  - Schaargeleider op dezelfde wijze in de hoekoverbrenging (3) drukken.
  - Schaargeleider in de beslaggroef drukken.
  - Schaargeleider vanaf hangzijde naar espagnoletzijde verschroeven.

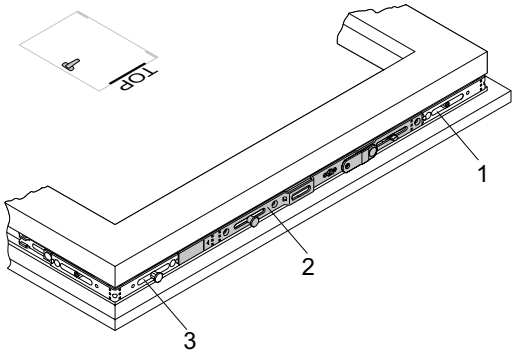

Schaargeleider OS.SE

Aanwijzing: Vanaf een beslagmaathoogte (FFH) en/of beslagmaatbreedte (FFB) van ca. 800 mm (profielafhankelijk) dient u tevens een middensluiting aan hangzijde- en/of boven-/onderzijde horizontaal te plaatsen.

Zie afbeelding: Middensluiting M/MK (hangzijde)

- Middensluiting aan de hangzijde monteren.
  - Middensluiting (1) tegen de hoekoverbrenging (2) drukken.
  - Vertanding middensluiting in het tandblad van de hoekoverbrenging vastklikken.
  - Middensluiting in de beslaggroef drukken.
  - Middensluiting van boven naar beneden verschroeven.
  - Schroeven (3) volledig indraaien om de middenfixering op te heffen.

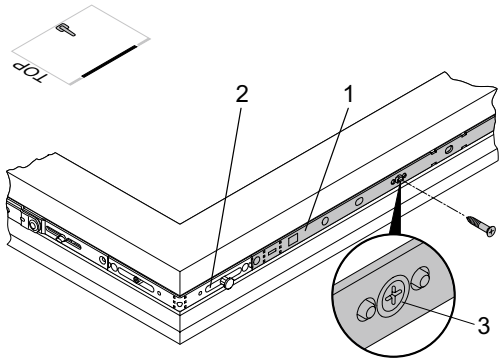

Middensluiting koppelbaar MK (hangzijde)

Let op! Beschadiging van de beslagdelen. Indien de middenfixering niet wordt ontgrendeld, kan het beslag niet worden bediend. Het gebruik van overdreven kracht leidt dan tot vervorming van de beslagcomponenten. De schroef voor de middenfixering altijd tot aan de aanslag indraaien.

Zie afbeelding: Hoekoverbrenging E1

- Hoekoverbrenging (1) vastschroeven.

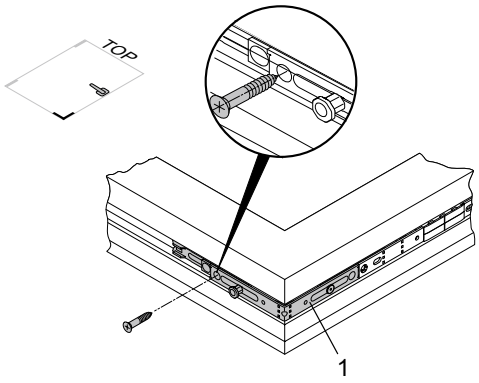

Hoekoverbrenging E1

Aanwijzing: De volgende stap vervalt wanneer geen middensluiting aan de hoekoverbrenging wordt gekoppeld.

Zie afbeelding: Middensluiting M/MK (horizontaal)

- Middensluiting aan onderzijde monteren:
  - Middensluiting (2) tegen de hoekoverbrenging (1) drukken.
  - Vertanding middensluiting in het tandblad van de hoekoverbrenging vastklikken.
  - Middensluiting in de beslaggroef drukken.
  - Middensluiting van hoekoverbrenging tot het midden van de vleugel verschroeven.
  - Schroeven (3) volledig indraaien om de middenfixering op te heffen.

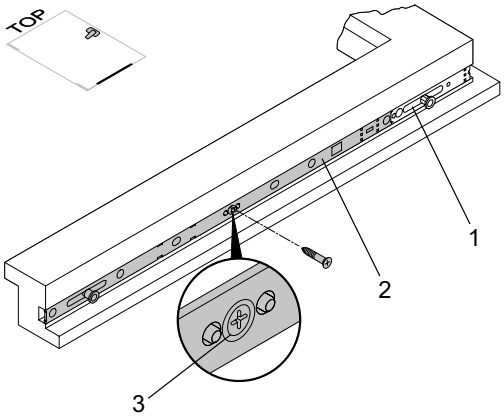

Middensluiting M/MK (horizontaal)

Let op! Beschadiging van de beslagdelen. Indien de middenfixering niet wordt ontgrendeld, kan het beslag niet worden bediend. Het gebruik van overdreven kracht leidt dan tot vervorming van de beslagcomponenten. De schroef voor de middenfixering altijd tot aan de aanslag indraaien.

Zie afbeelding: Vleugellager FL.SE

- Vleugellager monteren:
  - Vleugellager (1) onder aan de vleugel in de beslaggroef plaatsen.
  - Controleren of het vleugellager geheel aanligt.
  - Vleugellager (1) vastschroeven.

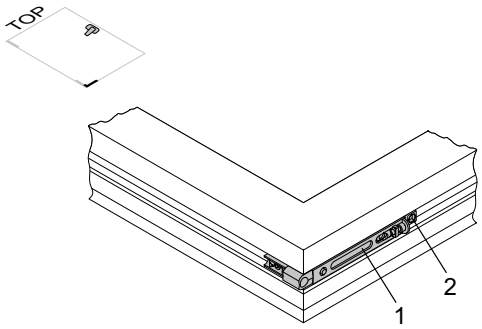

Vleugellager FL.SE

Aanwijzing: Wanneer aan het vleugellager een draaibegrenzer gekoppeld moet worden, dan moet het schroefgat (2) in eerste instantie vrij blijven.

Aanwijzing: Bij elementen die als doorgang worden gebruikt, moet altijd een draaibegrenzer en de vleugellagerdraagstang (onafhankelijk van het vleugelgewicht) worden gebruikt.

1 Algemene productinformatie
2 Beslagoverzichten
3 Espagnoletten
4 Hoekoverbrengingen
5 Schaargeleiders
6 Vleugellagers / hoeklagers
7 Scharen / schaarlagers
8 Draairaamlager
9 Extra vergrendelingen
10 Accessoires
11 Kozijndelen
12 Montagemallen
13 Montagehandleiding
14 Afstelling / Onderhoud
15 Inbouwtekeningen

Aanwijzing: is het vleugelgewicht > 100 kg, dan moet ook een vleugellagerdraagstang geplaatst worden. Het maximaal toegelaten vleugelgewicht bedraagt 150 kg. Om de vleugellagerdraagstang te kunnen plaatsen, moet de beslagmaathoogte (FFH) minimaal 451 mm bedragen.

Zie afbeelding: Vleugellagerdraagstang FLS.SE

- Vleugellagerdraagstang monteren
  - Vleugellagerdraagstang (1) in de beslaggroef plaatsen en tegen het vleugellager (2) drukken.
  - Vleugellagerstuk van onder naar boven vastschroeven.

Aanwijzing: wordt de vleugellagerdraagstang gebruikt, dan moet in elk geval ook de draaibegrenzer toegepast worden. Montage, zie volgende paragraaf. Bij gebruik van de vleugellagerdraagstang FLS.SE moet de stelschroef voor de hoogteverstelling (3) in het vleugellager worden verwijderd.

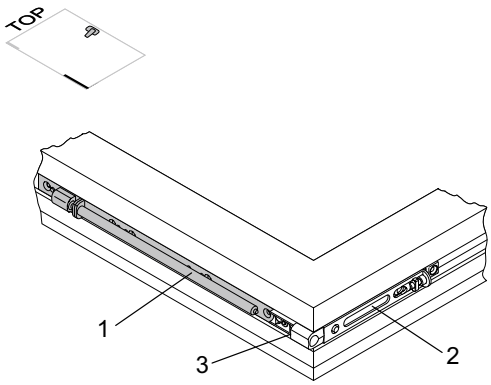

Vleugellagerdraagstang FLS.SE

Zie afbeelding: Draaibegrenzer DB.SE.1

- Draaibegrenzer monteren
  - Draaibegrenzer (2) in de beslaggroef plaatsen en aan het vleugellager (1) koppelen.
  - Draaibegrenzer (2) samen met het vleugellager (1) met één schroef vastschroeven.
  - Schaararm uitklappen zodat de eronder gelegen schroefgaten vrijkomen.
  - Draaibegrenzer (2) vastschroeven.

Aanwijzing: de houder (3) moet met de geleiderand naar beneden naar de vleugelopdek wijzen.

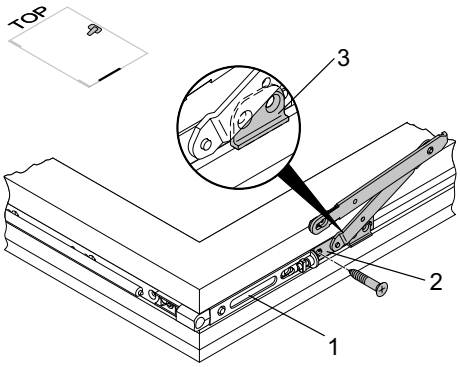

Draaibegrenzer DB.SE.1

De draaibegrenzer is dringend noodzakelijk wanneer:

- Vleugelgewicht > 100 kg en/of
- Beslagmaatbreedte > 1250 mm en/of
- Negge van de omligggende muur < 120 mm (DIN EN 13126-8, punt 4)

Aanwijzing: Bij elementen die als doorgang worden gebruikt, moet altijd een draaibegrenzer en de vleugellagerdraagstang (onafhankelijk van het vleugelgewicht) worden gebruikt.

Aanwijzing: Het gebruik van de draaibegrenzer is afhankelijk van de inbouwsituatie, de grootte en het gewicht van het raam.

Let op! Controleer of u alle schroeven in de beslagdelen heeft geschroefd.

Uitvoering draairaam – rechthoekige ramen

Aanwijzing: De hier getoonde afbeeldingen gaan uit van een links gemonteerd raam. Bij montage van een rechtse uitvoering dient de afbeelding te worden gespiegeld.

Zie afbeelding: Hoekoverbrenging E1

- Hoekoverbrengingen monteren:
  - Hoekoverbrenging (2) boven in de vleugel in de beslaggroef plaatsen, zodanig dat de achtkantnok aan de bovenzijde zit.
  - Hoekoverbrenging (1) aan onderzijde in de beslaggroef monteren, zodanig dat de achtkantnok aan de onderzijde zit.
  - Beide hoekoverbrengingen (1, 2) aan de sluitzijde met telkens één schroef bevestigen.
  - Beslagmaathoogte (FFH) meten.

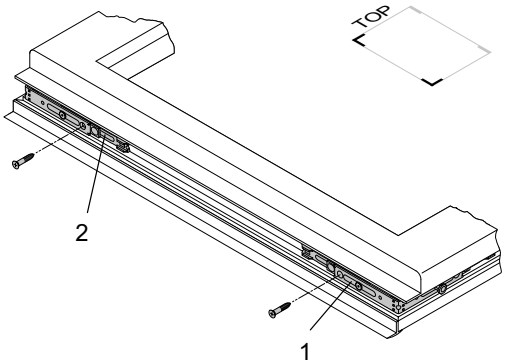

Hoekoverbrengingen E1

- Espagnolet afkorten:
  - Espagnolet GASM of espagnolet GASK volgens beschrijving „Afkorten van beslag“ afkorten.

Aanwijzing: Het afkorten van de espagnolet moet in gesloten stand (leveringsstand) gebeuren.

Zie afbeelding: Espagnolet GASM/GASK

- Espagnolet monteren:
  - Espagnolet (2) tegen de hoekoverbrenging (3) drukken.
  - Vertanding van het espagnolet in het tandblad van de hoekoverbrenging leggen.
  - Espagnolet op dezelfde wijze in de hoekoverbrenging (1) vastklikken.
  - Espagnolet in de beslaggroef drukken.
  - Espagnolet van onder naar boven vastschroeven.

Aanwijzing: Om de neutraalstand te handhaven, dient een functioneringstest pas na de montage van de diverse beslagcomponenten te worden uitgevoerd.

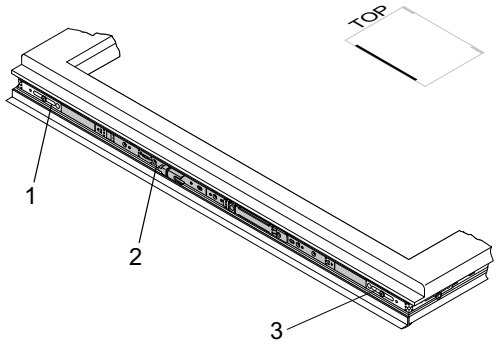

Espagnolet GASM/GASK

1 Algemene productinformatie
2 Beslagoverzichten
3 Espagnoletten
4 Hoekoverbrengingen
5 Schaargeleiders
6 Vleugellagers / hoeklagers
7 Scharen / schaarlagers
8 Draairaamlager
9 Extra vergrendelingen
10 Accessoires
11 Kozijndelen
12 Montagemallen
13 Montagehandleiding
14 Afstelling / Onderhoud
15 Inbouwtekeningen

Zie afbeelding: Draailagerrail DLS.K.SE.9-13

- Draailagerstang monteren:
  - Draailagerstang (1) boven aan de vleugel in de beslaggroef plaatsen.
  - Zorg ervoor dat de draailagerrail aan de hangzijde volledig aansluit.
  - Draailagerrail aan de vleugel vastschroeven.

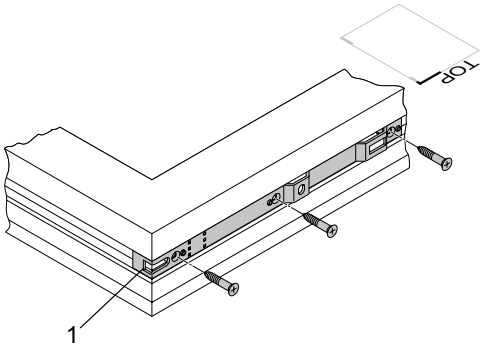

Draailagerrail DLS.K.SE.9-13

Aanwijzing: Vanaf een beslagmaathoogte (FFH) en/of beslagmaatbreedte (FFB) van ca. 800 mm (profielafhankelijk) dient u tevens een middensluiting aan hangzijde- en/of boven-/onderzijde horizontaal te plaatsen. Hiervoor dienen de verwerkingsinstructies van de profielsysteemleverancier te worden gevolgd.

Zie afbeelding: Middensluiting M (boven)

- Middensluiting aan bovenzijde monteren:
  - Middensluiting (1) tegen de hoekoverbrenging (2) drukken.
  - Vertanding middensluiting in het tandblad van de hoekoverbrenging vastklikken.
  - Middensluiting in de beslaggroef drukken.
  - Middensluiting vanaf de hangzijde tot aan de espagnoletzijde verschroeven.
  - Schroeven (3) volledig indraaien om de middenfixering op te heffen.

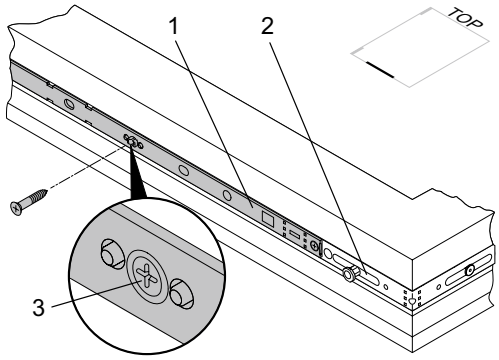

Middensluiting M (boven)

Let op! Beschadiging van de beslagdelen. Indien de middenfixering niet wordt ontgrendeld, kan het beslag niet worden bediend. Het gebruik van overdreven kracht leidt dan tot vervorming van de beslagcomponenten. De schroef voor de middenfixering altijd tot aan de aanslag indraaien.

Zie afbeelding: Middensluiting M (onder)

- Middensluiting aan onderzijde monteren:
  - Zie boven

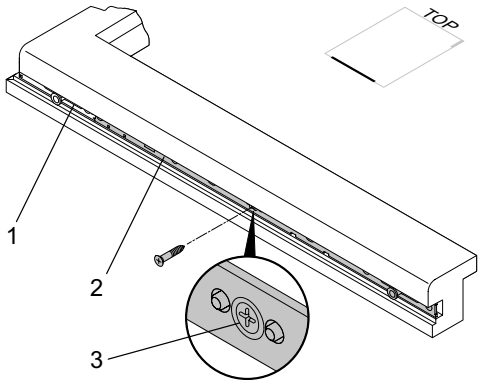

Middensluiting M (onder)

Zie afbeelding: Middenaantrek/frictievergrendeling ZV-FT (hangzijde)

- Middenaantrek/frictievergrendeling (1) positioneren:
  - S (ZV-FT) = Sponningkant tot midden van middenaantrek/ frictievergrendeling ZV-FT
  - Middenaantrek/frictievergrendeling in de beslaggroef drukken en vastschroeven.

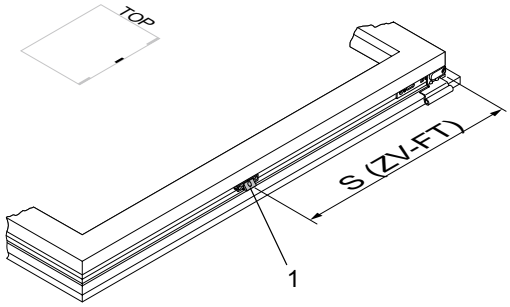

Middenaantrek/frictievergrendeling ZV-FT (hangzijde)

Zie afbeelding: Vleugellager FL.SE

- Vleugellager monteren:
  - Vleugellager (1) onder aan de vleugel in de beslaggroef plaatsen.
  - Controleren of het vleugellager geheel aanligt.
  - Vleugellager (1) vastschroeven.

Aanwijzing: Wanneer aan het vleugellager een draaibegrenzer gekoppeld moet worden, dan moet het schroefgat (2) in eerste instantie vrij blijven.

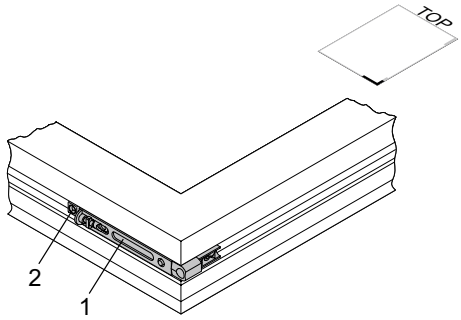

Vleugellager FL.SE

Aanwijzing: Bij elementen die als doorgang worden gebruikt, moet altijd een draaibegrenzer en de vleugellagerdraagstang (onafhankelijk van het vleugelgewicht) worden gebruikt.

Aanwijzing: is het vleugelgewicht > 100 kg, dan moet ook een vleugellagerdraagstang geplaatst worden. Het maximaal toegelaten vleugelgewicht bedraagt 150 kg. Om de vleugellagerdraagstang te kunnen plaatsen, moet de beslagmaathoogte (FFH) minimaal 451 mm bedragen.

Zie afbeelding: Vleugellagerdraagstang FLS.SE

- Vleugellagerdraagstang monteren
  - Vleugellagerdraagstang (2) in de beslaggroef plaatsen en tegen het vleugellager (1) drukken.
  - Vleugellagerstuk van onder naar boven vastschroeven.

Aanwijzing: wordt de vleugellagerdraagstang gebruikt, dan moet in elk geval ook de draaibegrenzer toegepast worden. Montage, zie volgende paragraaf. Bij gebruik van de vleugellagerdraagstang FLS.SE moet de stelschroef voor de hoogteverstelling (3) in het vleugellager worden verwijderd.

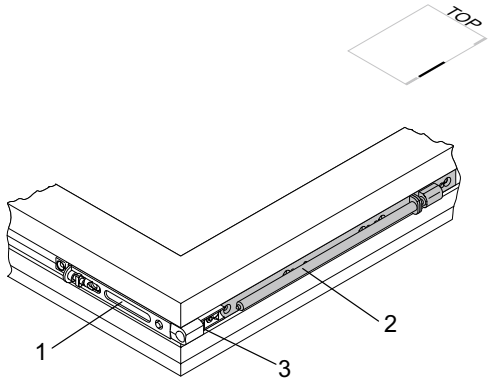

Vleugellagerdraagstang FLS.SE

1 Algemene productinformatie
2 Beslagoverzichten
3 Espagnoletten
4 Hoekoverbrengingen
5 Schaargeleiders
6 Vleugellagers / hoeklagers
7 Scharen / schaarlagers
8 Draairaamlager
9 Extra vergrendelingen
10 Accessoires
11 Kozijndelen
12 Montagemallen
13 Montagehandleiding
14 Afstelling / Onderhoud
15 Inbouwtekeningen

Zie afbeelding: Draaibegrenzer DB.SE.1

- Draaibegrenzer monteren
  - Draaibegrenzer (2) in de beslaggroef plaatsen en aan het vleugellager (1) koppelen.
  - Draaibegrenzer (2) samen met het vleugellager (1) met één schroef vastschroeven.
  - Schaararm uitklappen zodat de eronder gelegen schroefgaten vrijkomen.
  - Draaibegrenzer (2) vastschroeven.

Aanwijzing: de houder (3) moet met de geleiderand naar beneden naar de vleugelopdek wijzen.

Aanwijzing: Het gebruik van de draaibegrenzer is afhankelijk van de inbouwsituatie, de grootte en het gewicht van het raam.

De draaibegrenzer is dringend noodzakelijk wanneer:

- Vleugelgewicht > 100 kg en/of
- Beslagmaatbreedte > 1250 mm en/of
- Negge van de omligggende muur < 120 mm (DIN EN 13126-8, punt 4)

Aanwijzing: Bij elementen die als doorgang worden gebruikt, moet altijd een draaibegrenzer en de vleugellagerdraagstang (onafhankelijk van het vleugelgewicht) worden gebruikt.

Let op! Controleer of u alle schroeven in de beslagdelen heeft geschroefd.

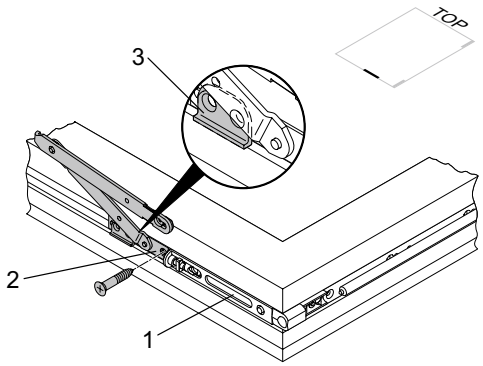

Draaibegrenzer DB.SE.1

Posities van de sluitplaten

In de afbeeldingen zijn de mogelijke sluitplaatposities weergegeven. Het aantal sluitplaten is afhankelijk van de afmeting van het raam.
Er mogen alleen raamdelen worden gebruikt die voor de betreffende profilering geschikt zijn en door de firma Winkhaus zijn vrijgegeven. Het gebruik van niet speciaal voor de gebruikte raamprofilering ontwikkelde raamdelen is niet toegestaan en leidt tot uitsluiting van onze aansprakelijkheid.

Aanwijzing: de maatvoering in de tekening geeft de maten aan van het kozijn tot aan de inloop van de sluitplaat. Een snelle en eenvoudige montage is mogelijk met hulp van de montagemallen.

Er mogen alleen raamdelen worden gebruikt die voor de betreffende profilering geschikt zijn en door de firma Winkhaus zijn vrijgegeven. Het gebruik van niet speciaal voor de gebruikte raamprofilering ontwikkelde raamdelen is niet toegestaan en leidt tot uitsluiting van onze aansprakelijkheid.
Volg de aanwijzingen voor het maximaal toegelaten vleugelgewicht in hoofdstuk 1 - Algemene productinformatie.

Uitvoering draai-kiep

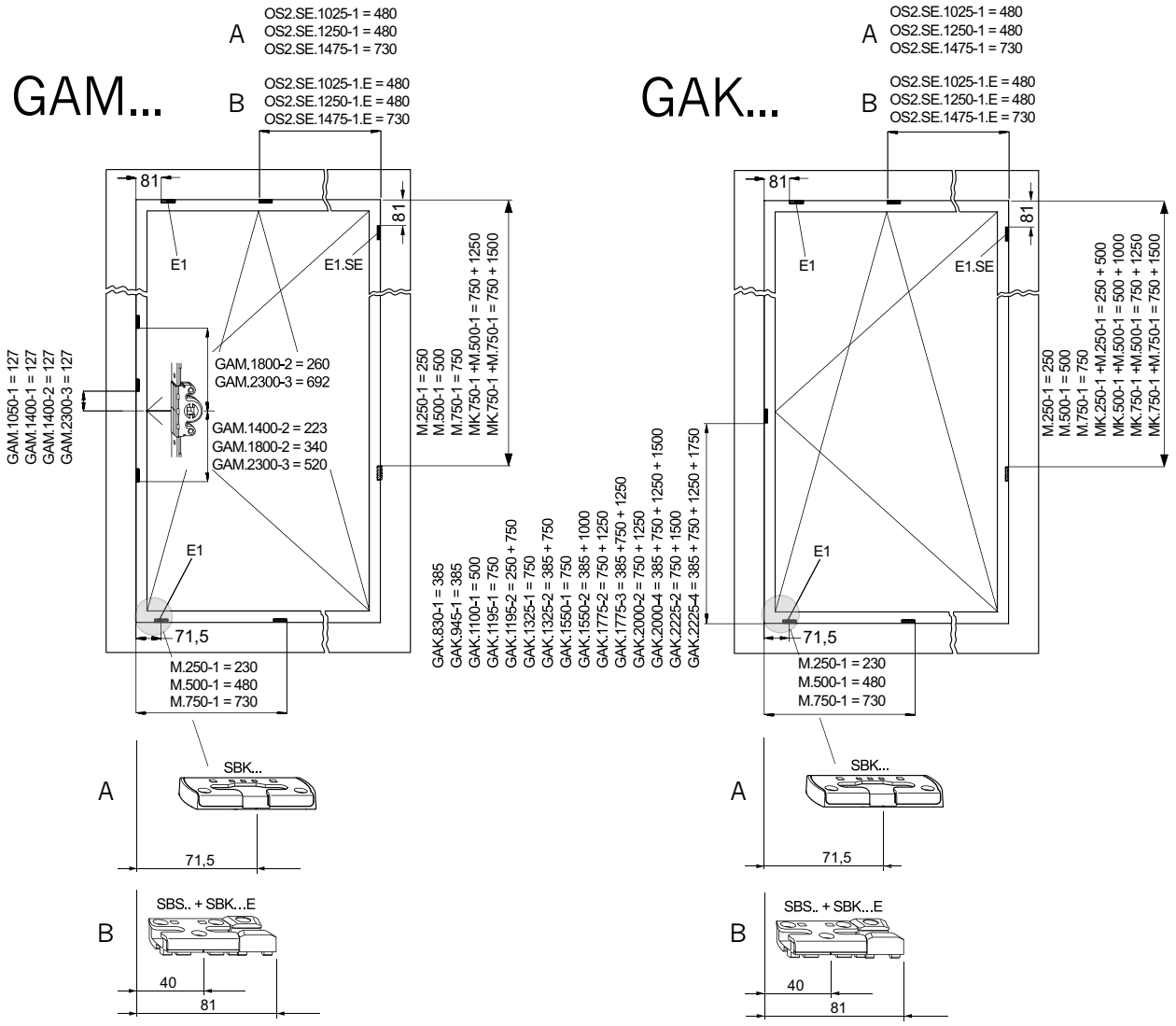

Sluitplaatposities stolpraam D/DK
A = Standaard schakelvolgorde draai-kiep
B = Schakelvolgorde kiep-voor-draai

1 Algemene productinformatie
2 Beslagoverzichten
3 Espagnoletten
4 Hoekoverbrengingen
5 Schaargeleiders
6 Vleugellagers / hoeklagers
7 Scharen / schaarlagers
8 Draairaamlager
9 Extra vergrendelingen
10 Accessoires
11 Kozijndelen
12 Montagemallen
13 Montagehandleiding
14 Afstelling / Onderhoud
15 Inbouwtekeningen

Uitvoering draairaam

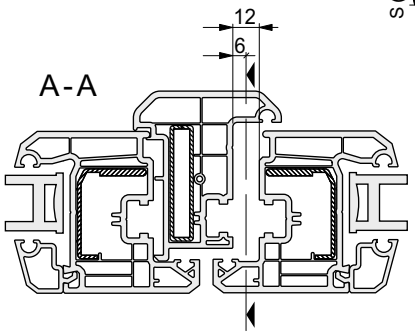

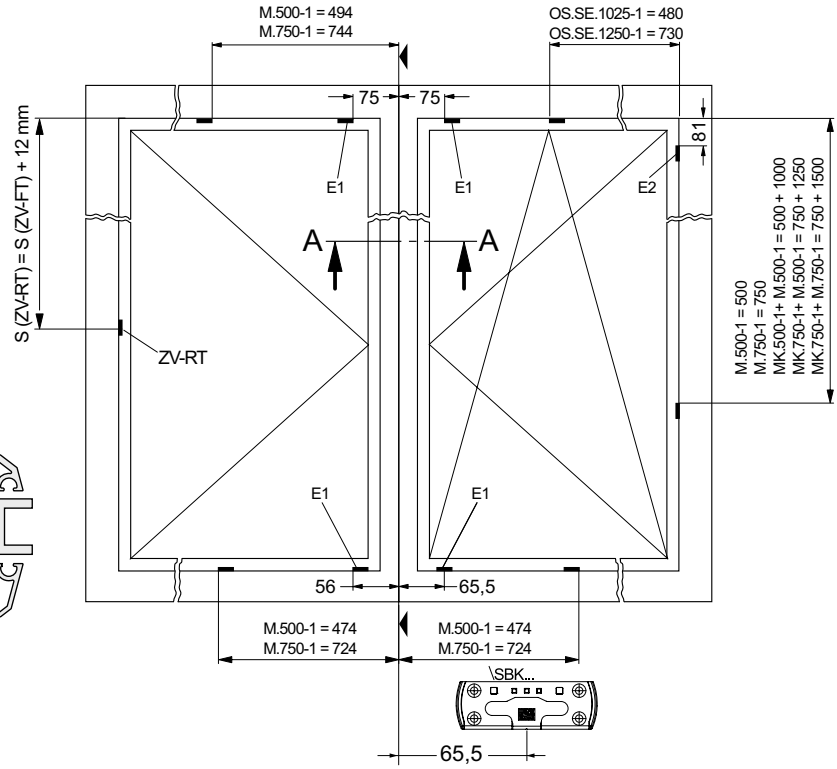

Sluitplaatposities stolpraam D/DK

Plaatsen van de sluitplaten

De sluitplaten dienen vóór de montage van schaar en hoeklager in de kozijnsponning te worden verschroefd.

De montage van de sluitplaten en toepassing van de betreffende montagemallen zijn beschreven in het hoofdstuk „Montagehandleiding“ van de activPilot Concept-catalogus!

Montage van de beslagdelen in het kozijn

Er mogen alleen raamdelen worden gebruikt die voor de betreffende profilering geschikt zijn en door de firma Winkhaus zijn vrijgegeven. Het gebruik van niet speciaal voor de gebruikte raamprofilering ontwikkelde raamdelen is niet toegestaan en leidt tot uitsluiting van onze aansprakelijkheid.
Bij toepassing van het kozijnaansluitstuk (bij draaibegrenzer) resp. de adapterplaat (bij vleugelgewicht > 100 kg) dient erop gelet te worden dat de tweede rij schroeven in de staalversterking wordt verschroefd.
Volg de aanwijzingen voor het maximaal toegelaten vleugelgewicht in hoofdstuk 1 - Algemene productinformatie.

Om het functioneren te waarborgen dient de beslag-/omtrekspeling onder en boven horizontaal 12 + 1 mm te zijn!

Montage van schaar- en hoeklager

Let op: het verschroeven van de draagdelen zoals bijv. hoek- , schaar- en vleugellager, moeten volgens de TBDK-richtlijnen uitgevoerd worden. Stem voor het voorboren van de schroeven de schroefdiameter en de schroeflengte af op de belastingssituatie.

Zie afbeelding: Hoeklager EL...SE

- Hoeklager EL...SE monteren
  - Hoeklager (1) in het kozijnprofiel plaatsen.
  - Zorg ervoor dat het hoeklager volledig aansluit.
  - Schroefgaten voorboren.
  - Hoeklager volledig vastschroeven.

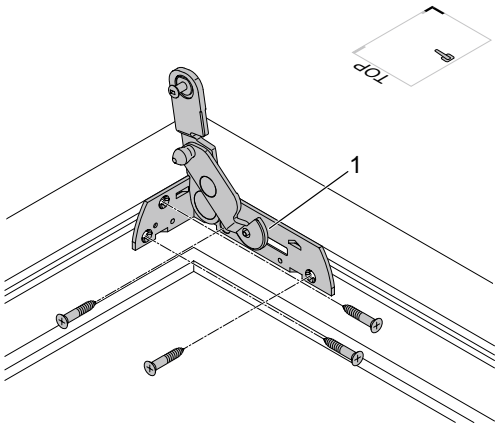

Hoeklager EL...SE

1 Algemene productinformatie
2 Beslagoverzichten
3 Espagnoletten
4 Hoekoverbrengingen
5 Schaargeleiders
6 Vleugellagers / hoeklagers
7 Scharen / schaarlagers
8 Draairaamlager
9 Extra vergrendelingen
10 Accessoires
11 Kozijndelen
12 Montagemallen
13 Montagehandleiding
14 Afstelling / Onderhoud
15 Inbouwtekeningen

Zie afbeelding: Schaar S....SE

- Schaar monteren:
  - Schaar (1) in het kozijnprofiel plaatsen.
  - Er voor zorgen dat de schaar volledig aansluit.
  - Schroefgaten voorboren.
  - Schaar volledig verschroeven.

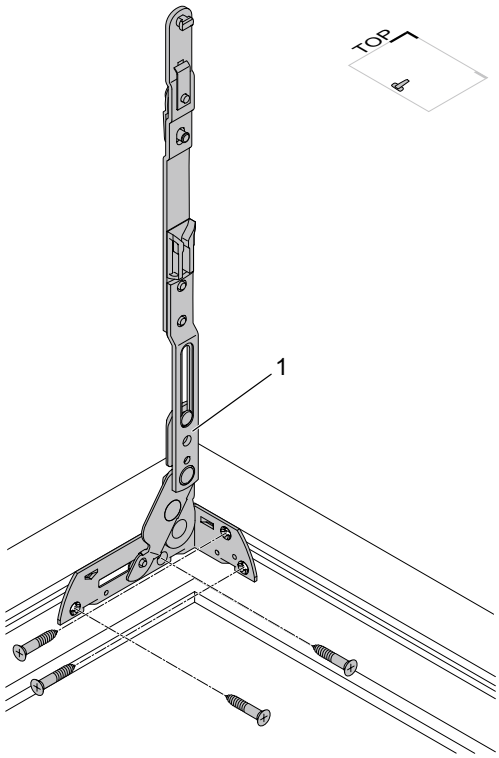

Schaar S....SE

Zie afbeelding: Kozijnaansluiting RA.DB...SE

- Kozijnaansluiting monteren

Kozijnaansluiting vastschroeven.

- Kozijnaansluiting (1) in het kozijnprofiel plaatsen en tegen het hoeklager drukken.
- Zorg ervoor dat de kozijnaansluiting volledig aansluit.
- Schroefgaten voorboren.
- Kozijnaansluiting vastschroeven.

Opmerking: Kozijnaansluiting alleen plaatsen, wanneer de draaibegrenzer DB.SE wordt gebruikt.

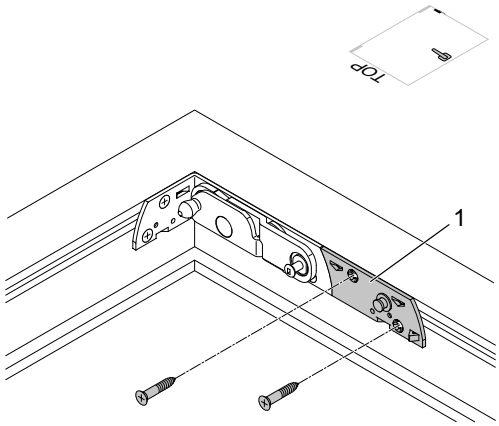

Kozijnaansluiting RA.DB...SE

Alleen bij gebruik van de vleugellagerdraagstang FLS.SE:

- Adapterplaat AP...SE monteren:
  - Men dient er absoluut op te letten dat slechts speciaal voor een profielsysteem toegewezen en vrijgegeven adapterplaten worden gebruikt.
  - Adapterplaat (1) in het kozijnprofiel plaatsen en tegen het hoeklager drukken.
  - Zorg ervoor dat de adapterplaat volledig aansluit.
  - Schroefgaten voorboren.
  - Adapterplaat vastschroeven.

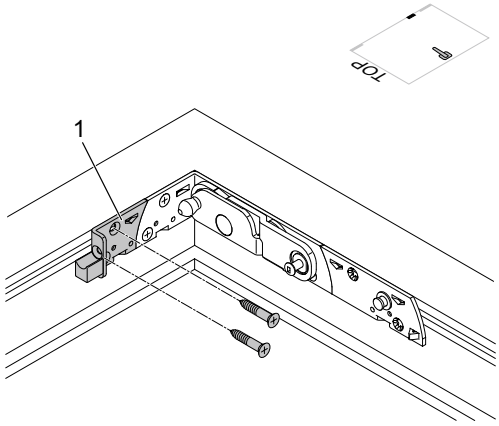

Adapterplaat AP...SE

Inhangen en uitnemen van de vleugel

Uitvoering draai-kiep en draairaam

Voorbereiding aan de vleugel

- (Foutbedieningsbeveiliging, voor zover aanwezig, dient buiten werking te worden gezet)
- Beslag in de „kiep“stand draaien, waardoor de middenfixering wordt opgeheven
- Als de vleugellagerdraagstang FLS.SE wordt toegepast, dan moet de stelschroef voor de hoogteverstelling, voor het plaatsen worden verwijderd.

Aanwijzing: De fabrikant van de ramen moet garanderen dat de scharnierpunten en de belastbare onderdelen vakkundig gemonteerd zijn.

Vleugel inhangen aan onderzijde

Zie afbeelding: Hoek- en vleugellager

- Scharnierpunt (4) van het hoeklager 90° openen.
- De vleugel op het scharnierpunt (4) plaatsen:
- Stift (2) in het scharnierpunt van het vleugellager drukken en gelijktijdig de stift in de opening van het vleugellagerband drukken (3).
- Indien aanwezig, vleugellagerstang (1) in de opening van de adapter plaatsen
- Ingeval een draaibegrenzer DB.SE wordt toegepast:
- Draaibegrenzerarm op de opnamepen zetten, zodat de borgveer zich achter de opnamepen vergrendeld.

Opletten!! Beschadiging van het hoeklager. Het scharnierpunt van het hoeklager mag niet alleen het gehele vleugelgewicht dragen. Het vleugelgewicht moet bij toepassing van de vleugellagerstang FLS.SE door deze gedragen worden. De vleugellagerdraagstang eventueel in hoogte verstellen

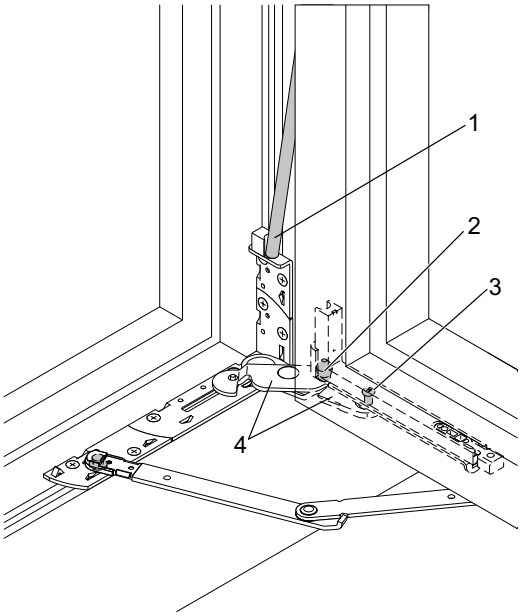

Hoek- en vleugellager

Vleugel ondersteunen

Om een beschadiging van de vleugellagers en hoeklagers te voorkomen, mag de vleugel bij het inhangen niet wegzakken (horizontaal ondersteunen)!

Let op: Beveilig de vleugel tegen vallen. Houdt rekening met het hoge gewicht van de vleugel!

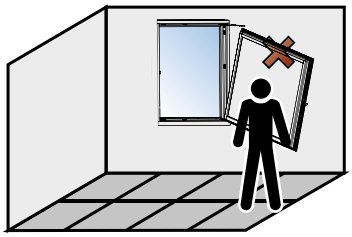

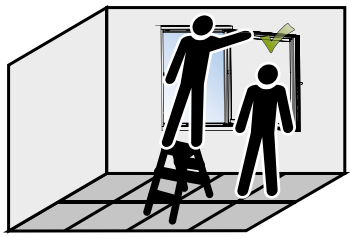

1 Algemene productinformatie
2 Beslagoverzichten
3 Espagnoletten
4 Hoekoverbrengingen
5 Schaargeleiders
6 Vleugellagers / hoeklagers
7 Scharen / schaarlagers
8 Draairaamlager
9 Extra vergrendelingen
10 Accessoires
11 Kozijndelen
12 Montagemallen
13 Montagehandleiding
14 Afstelling / Onderhoud
15 Inbouwtekeningen

Vleugel boven inhangen

Zie afbeelding: Schaar

- Inhangbeveiliging (1) 90° uitdraaien.
- Schaar 90° openen en de bevestigingsstift (4) in de schaargeleider haken.
- Schaarbevestigingsstift (3) in de borgplaat drukken.
- De hamerkopbout in de ovale opening in de schaargeleider drukken zodat de schaararm op de schaargeleider ligt.
- De inhangbeveiliging (1) met de hand terugdraaien, zodat de veiligheidsveer (2) vergrendelt.
- Beslag in de „draaipositie“ zetten. Dan controleren of de schaar met de schaargeleider en het vleugellager met het hoeklager goed zijn verbonden.
- De vleugel sluiten.

Attentie: Bij de uitvoering draairaam bestaat er de mogelijkheid, afhankelijk van het profielsysteem, om bij een geringe beslagmaathoogte (FFH) in plaats van een schaar een draairaamscharnier toe te passen. Het kozijndeel blijft het zelfde.

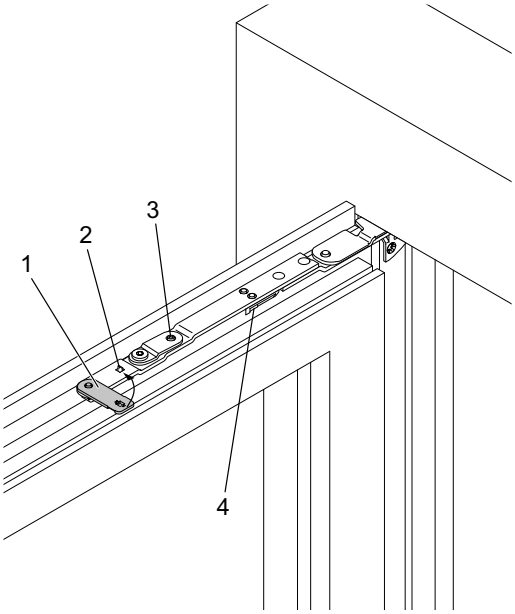

Schaar

Let op! Verwondingsgevaar. De raamvleugel kan naar beneden vallen en voor verwondingen zorgen zodra de schaar en schaargeleider niet veilig met elkaar zijn verbonden. Het borgen van de veiligheidsveer moet duidelijk te zien zijn.

Vleugel boven uitnemen

Zie afbeelding: Schaar

- De inhangbeveiliging (1) van de schaar ontgrendelen.
- Veiligheidsveer met een schroevendraaier indrukken (1) en gelijktijdig de inhangbeveiliging 90° draaien.

De schaarstift (1) moet met de hand, zonder gereedschappen zoals een hamer of schroevendraaier o.i.d. geplaatst worden, zodanig dat de veiligheidsveer (2) vastklikt.

Functioneringstest

Uitvoering draai-kiep

Zie afbeelding: Functioneringstest draai-kiepraam

- Greep plaatsen en één keer als hiernaast draaien, om de middenfixering los te maken.
  - Greep naar onderen bewegen (c). Het raam is gesloten.
  - Zet de greep terug in de middelste positie (b). Het raam is ontgrendeld, de vleugel kan volledig in de draaistand geopend worden.
  - Raam kiepen. Greep naar boven bewegen (b). Het raam is ontgrendeld, het raam kan in de kiepstand worden gezet.

Aanwijzing: De eerste bediening loopt iets zwaarder dan de bediening in het normale gebruik. Bij de eerste maal bedienen is een knakgeluid te horen. Alleen bij gesloten raam bedienen.

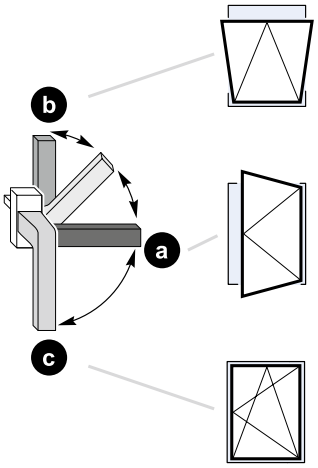

Functioneringstest draai-kiepraam

Uitvoering draairaam

Zie afbeelding: Functioneringstest stolpraam

- Greep als volgt activeren om de middenfixering op te heffen.
  - Druk op de ontgrendelknop (1) en beweeg de greep omlaag tot in de eindpositie.
  - Het raam is ontgrendeld, de vleugel kan volledig geopend worden.

Aanwijzing: Wanneer de hendel voor het eerst bediend wordt , vindt de koppeling met de aangesloten beslagdelen plaats. De eerste bediening loopt iets zwaarder dan de bediening in het normale gebruik. Bij het activeren is een knakgeluid te horen. Alleen bij dicht raam activeren.

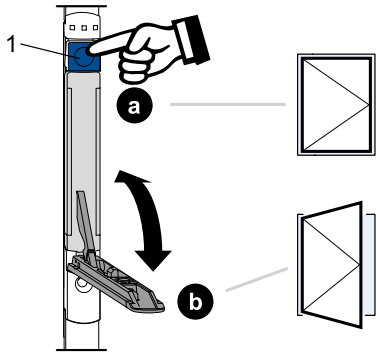

Functioneringstest stolpraam

1 Algemene productinformatie
2 Beslagoverzichten
3 Espagnoletten
4 Hoekoverbrengingen
5 Schaargeleiders
6 Vleugellagers / hoeklagers
7 Scharen / schaarlagers
8 Draairaamlager
9 Extra vergrendelingen
10 Accessoires
11 Kozijndelen
12 Montagemallen
13 Montagehandleiding
14 Afstelling / Onderhoud
15 Inbouwtekeningen

Afstelmogelijkheden

Achtkantsluitnok

Afstellen van de aantrek (± 0,8 mm) door middel van de verstelbare achthoekige veiligheidsnokken. De verstelling gebeurt via een Winkhaus-verstelsleutel (V.ST.SCH.HV-11).

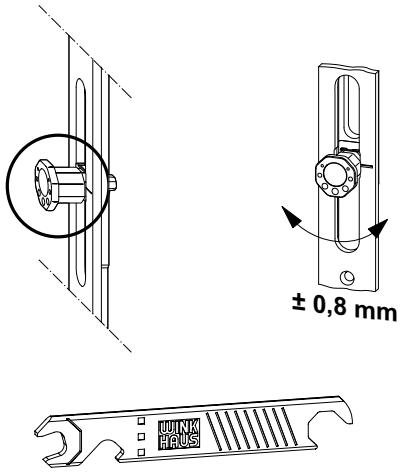

Achtkantsluitnok

Schaar

Het omhoog en omlaag afstellen van de vleugel via de schaar. Verstelling van de vleugel is mogelijk met 2,5 mm omhoog en 1,5 mm omlaag.

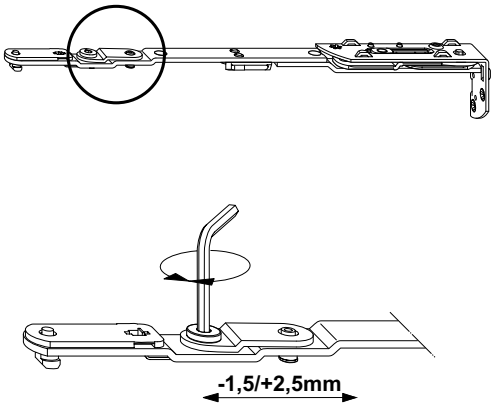

Schaar

Hoeklager tot 100 kg vleugelgewicht

Hoogteverstelling (+3mm / -2mm) en breedteverstelling (+/- 2mm) van vleugellager.
Aantrekverstelling +/- 0,8 mm

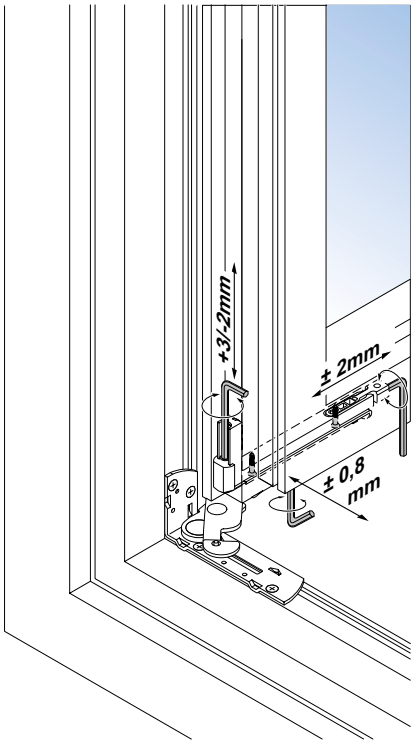

Hoeklager tot 100 kg vleugelgewicht

Hoeklager vanaf 100 kg vleugelgewicht

Hoogteverstelling (+3mm / -2mm) en breedteverstelling (+/- 2mm) van vleugellager.
Aantrekverstelling +/- 0,8 mm

Opmerking: De verstelschroef in het vleugellager moet zijn verwijderd. Het raamgewicht wordt opgevangen door de vleugellagerdraagstang!

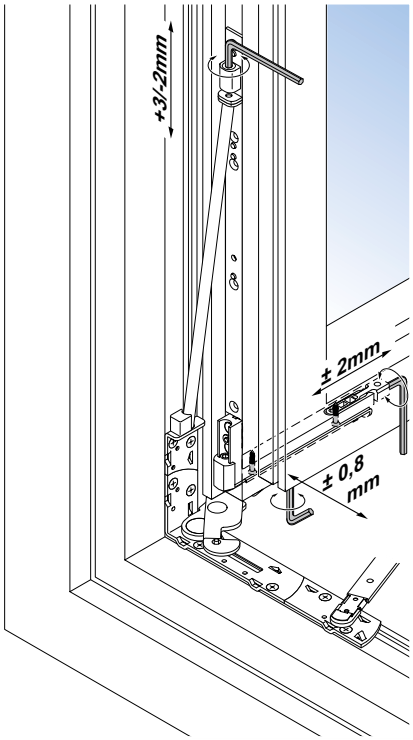

Hoeklager vanaf 100 kg vleugelgewicht

1 Algemene productinformatie
2 Beslagoverzichten
3 Espagnoletten
4 Hoekoverbrengingen
5 Schaargeleiders
6 Vleugellagers / hoeklagers
7 Scharen / schaarlagers
8 Draairaamlager
9 Extra vergrendelingen
10 Accessoires
11 Kozijndelen
12 Montagemallen
13 Montagehandleiding
14 Afstelling / Onderhoud
15 Inbouwtekeningen

Afstelling en onderhoud

Duofunctie-/Trifunctie-element

Activering van DFE/TFE

Het DFE/TFE wordt in de neutraalstand uitgeleverd. A.u.b. als volgt te werk gaan:
Uitstekende pennetje, welke dient voor de fixering, inslaan (1).
Links of rechts bruikbaar door eenmalig draaien van de raamgreep.
Enkele druppels olie (vrij van hars en zuren) in de smeerpunten druppelen.

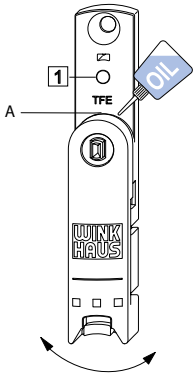

Activering van DFE/TFE

TFE - sluitkracht van de balkondeursnapper

Instelling van de weerstand door verstelling van de excenter met behulp van de 4 mm zeskant-inbus.
Enkele druppels olie (vrij van hars en zuren) in de smeerpunten druppelen.

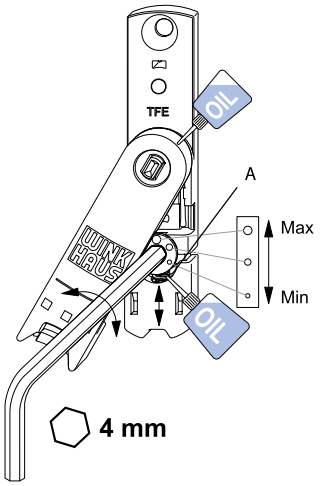

TFE - sluitkracht van de balkondeursnapper

Kozijndeel DFE/TFE

Hoogteverstelling (+/- 3 mm) voor de vleugeloploper.
Bij elke instelling van het beslag moet ook de hoogte-instelling, middels de 2,5 mm inbus, van de DFE/TFE gecontroleerd worden.

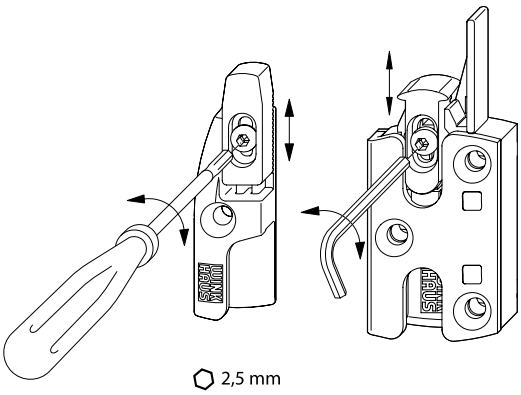

Kozijndeel DFE/TFE

Onderhoud

Smeerpunten

Zie afbeelding: Overzicht van de smeerpunten

De afbeelding toont de posities van de mogelijke smeerpunten, die minstens eens per jaar gesmeerd dienen te worden.
Posities A, C, D = functierelevante smeerpunten.
Positie B = veiligheidsrelevant smeerpunt.

Aanwijzing: Het nevenstaande beslagschema komt niet noodzakelijkerwijs overeen met het ingebouwde beslag. Het aantal vergrendelpunten is afhankelijk van de grootte en de uitvoering van de raamvleugel.

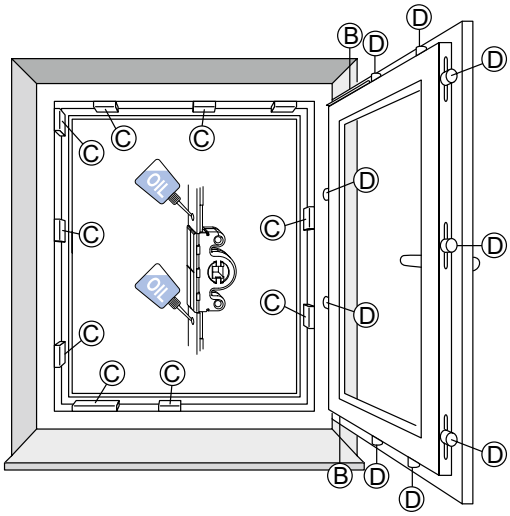

Overzicht van de smeerpunten

Let op! Risico op letsel. Het raam kan bij het uitnemen vallen en daarbij mensen verwonden. Neem de raamvleugel voor het uitvoeren van onderhoud niet uit zijn ophanging.

Sluitplaten

Zie afbeelding: Smeerpunten

Om de soepele werking van het beslag te behouden, moeten de sluitplaten eens per jaar gesmeerd worden.

- Smeer de sluitplaten (C) aan de inloopzijden in met technische vaseline of een ander daarvoor geschikt vet.
- Strijk de glijvlakken van de sluitnokken (D) in met een hars- of zuurvrije olie.

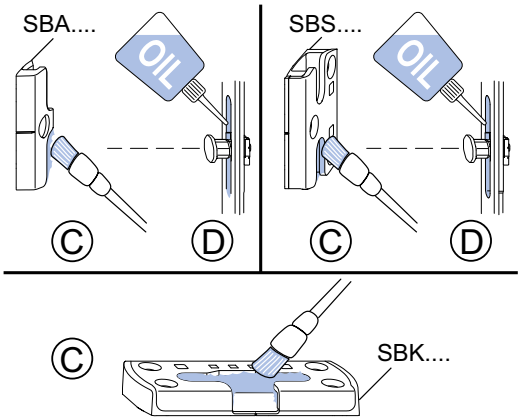

Smeerpunten

Bepalen van de inloopzijden

Zie afbeelding: Inloopzijden

- links afgehangen raam; raamgreep rechts
- rechts afgehangen raam; raamgreep links

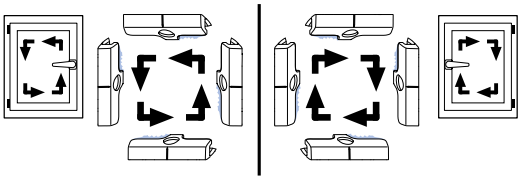

Inloopzijden

1 Algemene productinformatie
2 Beslagoverzichten
3 Espagnoletten
4 Hoekoverbrengingen
5 Schaargeleiders
6 Vleugellagers / hoeklagers
7 Scharen / schaarlagers
8 Draairaamlager
9 Extra vergrendelingen
10 Accessoires
11 Kozijndelen
12 Montagemallen
13 Montagehandleiding
14 Afstelling / Onderhoud
15 Inbouwtekeningen

Smeerpunten

Schaar en hoeklager

Zie afbeelding: Schaar (vleugel/kozijn), hoeklager, vleugellager-draagstang

De beslagdelen moeten regelmatig (minimaal eens per jaar of eens per half jaar in scholen of hotels) worden gecontroleerd op deugdelijke bevestiging en slijtage. Naar behoefte moeten de bevestigingsschroeven aangedraaid worden of onderdelen vervangen en/of op werking gecontroleerd worden.
De schaar en het hoeklager moeten éénmaal per jaar bij de bewegende delen ingevet worden.
De smeerpunten met hars - en zuurvrij vet insmeren.

Let op! Risico op letsel. Het raam kan bij het uitnemen vallen en daarbij mensen verwonden. Neem de raamvleugel voor het uitvoeren van onderhoud niet uit zijn ophanging.

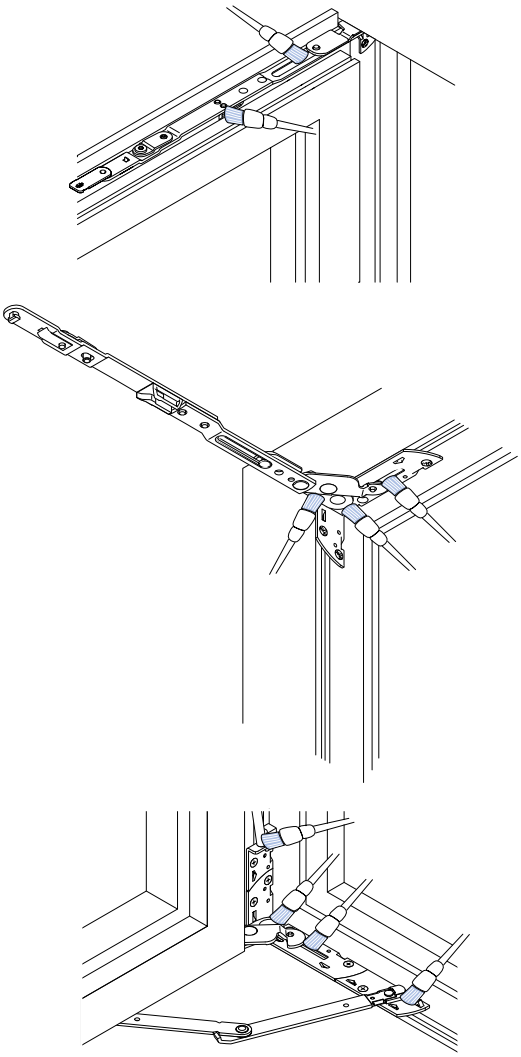

Schaar (vleugel/kozijn), hoeklager, vleugellagerdraagstang

Inbouwtekeningen

Hoeklager / Schaarlager

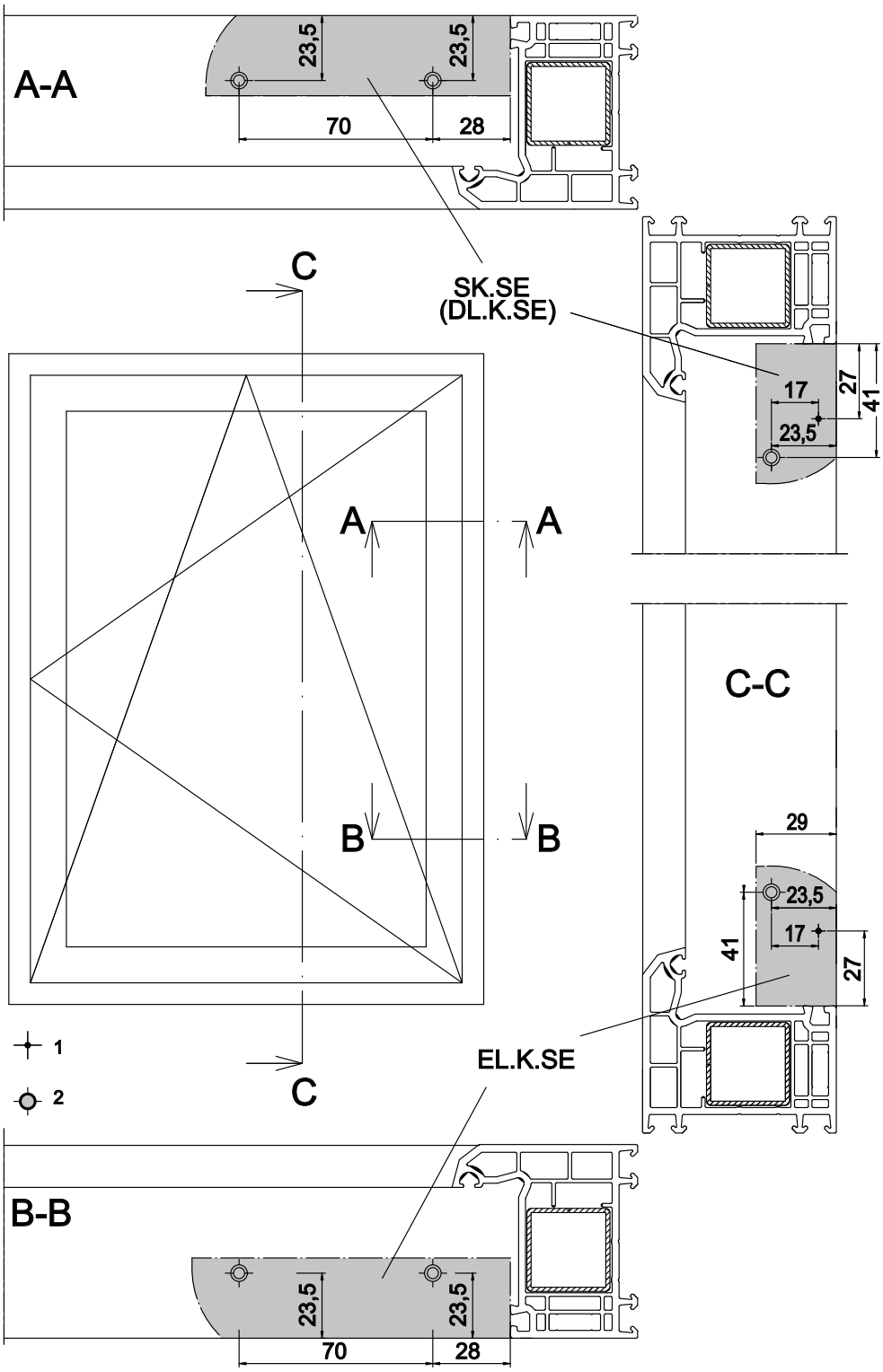

B-6-1: Boorpositie 100 kg-variant

1 - Schroefpositie zonder voorboren

2 - Schroefpositie met voorboren

Voorschriften voor het verschroeven zie hoofdstuk 1 - De juiste schroeven voor veiligheidsrelevante beslagonderdelen

1 Algemene productinformatie
2 Beslagoverzichten
3 Espagnoletten
4 Hoekoverbrengingen
5 Schaargeleiders
6 Vleugellagers / hoeklagers
7 Scharen / schaarlagers
8 Draairaamlager
9 Extra vergrendelingen
10 Accessoires
11 Kozijndelen
12 Montagemallen
13 Montagehandleiding
14 Afstelling / Onderhoud
15 Inbouwtekeningen

Hoeklager / schaarlager / adapterplaat / kozijnverbinding

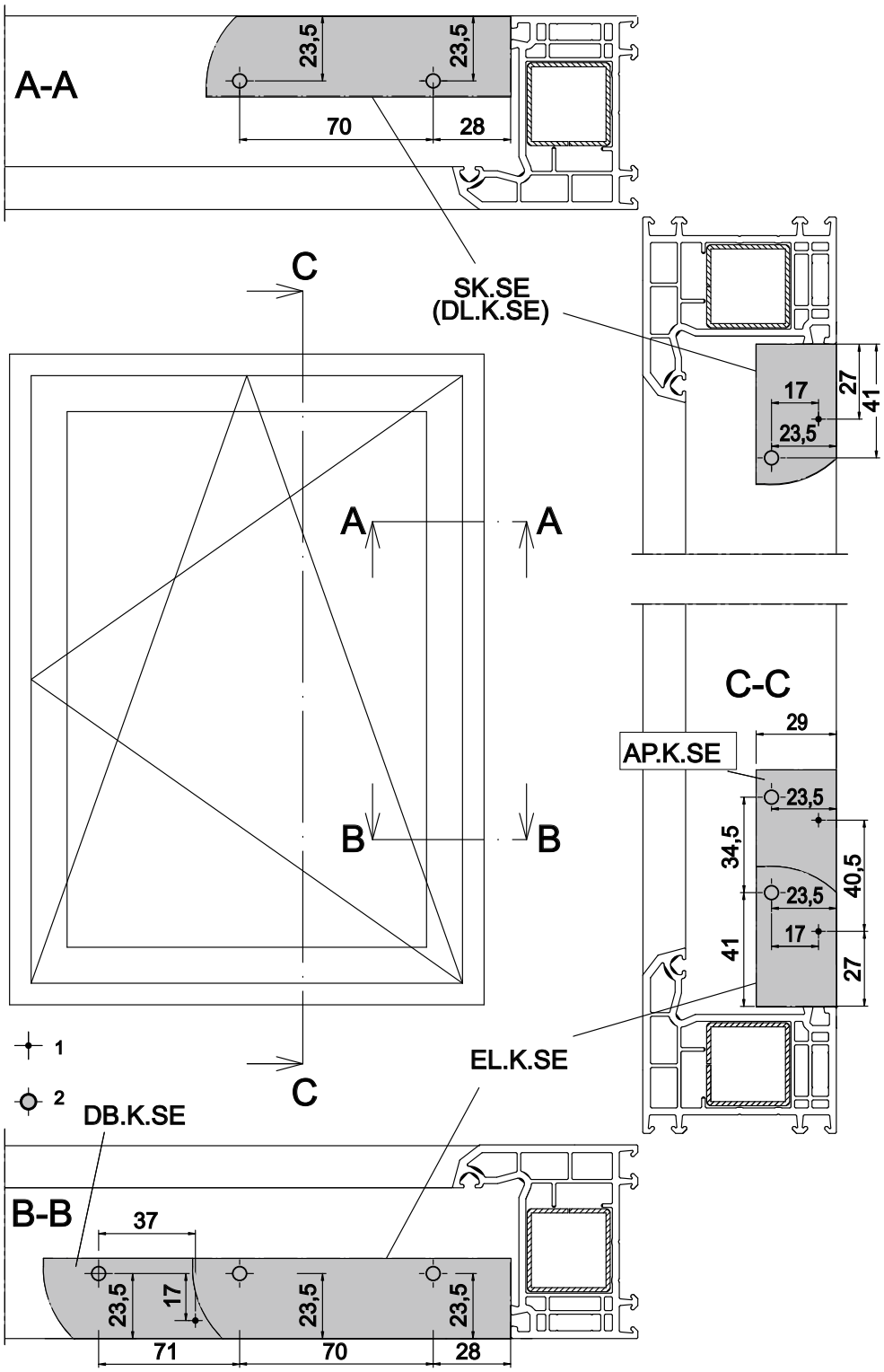

B-6-2: Boorpositie 150 kg-variant

1 - Schroefpositie zonder voorboren

2 - Schroefpositie met voorboren

Voorschriften voor het verschroeven zie hoofdstuk 1 - De juiste schroeven voor veiligheidsrelevante beslagonderdelen

Notities

1 Algemene productinformatie
2 Beslagoverzichten
3 Espagnoletten
4 Hoekoverbrengingen
5 Schaargeleiders
6 Vleugellagers / hoeklagers
7 Scharen / schaarlagers
8 Draairaamlager
9 Extra vergrendelingen
10 Accessoires
11 Kozijndelen
12 Montagemallen
13 Montagehandleiding
14 Afstelling / Onderhoud
15 Inbouwtekeningen

Aug. Winkhaus GmbH & Co. KG

August-Winkhaus-Straße 31
D-48291 Telgte
T +49 2504 921-0
F +49 2504 921-340

winkhaus.nl
fenstertechnik@winkhaus.de

Alle rechten en wijzigingen voorbehouden

996 000 448 NL

Print-nr.

FT KL - 10/2015 V2