Always precise

Productcatalogus
03/2018

Voor houten ramen

activPilot Concept, activPilot Select

Het draai-kiepbeslag voor houten ramen.

winkhaus.nl

1

De speciale voor onderdorpel ontwikkelde onderdelen (voor vleugel en kozijn) kunnen gevonden worden in de katalogus "activPilot uitgebreid programma voor onderdorpels..."

De verwerkingsdetails voor inbraakwerende vensterelementen, vgls. DIN EN 1627 - 1630, zijn volgens de dokumentatie. Bij de beslagoverzichten in deze katalogus zijn enkel voorbeelden van de toepassing opgenomen. Wendt u tot de Winkhaus partner.

De genoemde informatie en afbeeldingen geven de actuele status van onze ontwikkeling en productie van dit product weer. In het kader van klanttevredenheid en betrouwbaarheid van de beslagdelen behouden we ons het recht voor de producten te wijzigen. Alle vermeldingen in dit document zijn met de grootste zorg samengesteld en gecontroleerd. Bij de aangegeven dimensies gaat het gedeeltelijk om afgeronde maatgegevens! Door de doorlopende technische voortgang, veranderingen in voorschriften en andere noodzakelijke veranderingen kunnen wij voor de volledigheid van de inhoud geen verantwoordelijk nemen. Voor opmerkingen en tips zijn wij steeds dankbaar. Met inachtneming van onderhavige informatie en de hier weergegeven stand van zaken aan een raamelement kan het beslagsysteem probleemloos worden ingebouwd.

Copyright:

© Aug. Winkhaus GmbH & Co. KG, Alle rechten en wijzigingen voorbehouden.

		Pagina	
1	Algemene productinformatie	2 - 20	1
2	Beslagoverzichten	21 - 47	2
3	Espagnoletten	48 - 67	3
4	Hoekoverbrengingen	68 - 74	4
5	Schaargeleiders	75 - 77	5
6	Vleugellagers / hoeklagers	78 - 94	6
7	Scharen / schaarlagers	95 - 119	7
8	Draairaamscharnieren / valraamscharnieren	120 - 127	8
9	Extra vergrendelingen	128 - 132	9
10	Accessoires	133 - 153	10
11	Kozijndelen	154 - 163	11
12	Montagemallen	164 - 168	12
13	Montagehandleiding	169 - 212	13
14	Afstelling / Onderhoud	213 - 216	14
15	Inbouwtekeningen	217 - 226	15
16	activPilot Select	227 - 308	16

1

Veel raamtypes. Veel varianten. Eén beslagsysteem.

activPilot: de nieuwe standaard van het draai-kiepbeslag

Het is een lange weg van de eerste ontwerpen tot de serieproductie van een nieuw beslagsysteem. Niet alleen creatieve ideeën, precieze berekeningen en talloze tests komen daaraan te pas, maar ook de intensieve follow-up van mensen en markten, de beoordeling van actuele trends en de continue analyse van de algemene technische ontwikkeling. Daarbij stellen wij ook het beproefde ter discussie, om uit al deze informatie en met alle opgedane ervaring doelgerichte, hoogwaardige oplossingen te ontwikkelen, die de installateurs en gebruikers nieuwe mogelijkheden bieden. Dit continue streven naar precizie heeft van Winkhaus een leidende onderneming in de raam- en deurtechniek gemaakt. Een bewijs hiervoor vormen de talrijke branchenormen, die de firma Winkhaus in meer dan 160 jaar mede heeft bepaald.

De activPilot standaard

Reeds in de fabriek wordt de nodige veiligheid gegarandeerd dankzij grondige, strenge tests en een permanente functionaliteitscontrole. Onze resultaten worden gestaafd door tests en certificaten van onafhankelijke onderzoekscentra. Bovendien voldoet activPilot aan alle eisen voor een veilig beslagsysteem. Alle vergrendelingspunten zijn vervaardigd uit hoogwaardig staal en bieden reeds in de standaarduitvoering van het beslag een effectieve basisveiligheid. Afhankelijk van aantal en uitvoering van de sluitplaten kan het beslag ook worden geüpgraded naar een hoger veiligheidsnivo – tot aan inbraakwerendheid overeenkomstig weerstandsklasse 2, conform DIN EN 1627-1630, RC2, SKG**.

Modulaire opbouw

activPilot optimaliseert de ramenproductie. Door de reductie van het aantal componenten en door hun multifunctionaliteit kunnen we de verwerker een makkelijke, snelle montage en een rationele aanslag beloven. Reeds voorgemonteerde componenten in combinatie met de unieke bouwwijze garanderen bovendien dat bijkomende functies en veiligheidsniveaus ook achteraf zonder moeite kunnen worden bereikt. activPilot vervult daarmee alle wensen om uw kosten voor fabricage, opslag, logistiek en administratie aanzienlijk te verminderen.

Sluitsysteem met achtkantsluitnokken

activPilot verhoogt het comfort. Het vanuit functioneel oogpunt perfecte sluitmechanisme garandeert niet alleen een precies inlopen van de sluitnokken in de sluitplaat, maar ook een optimale afdichting. Daarvoor staan de hoge omtrekspelingstolerantie en de nieuwe achtkantige vergrendelingsnok garant, waarmee de aantrek gemakkelijk met de hand kan worden geregeld. Gelijkmatige verstelkrachten en de kracht- en vormgelijke systeemkoppeling van de componenten verlenen het beslag de nodige stabiliteit en een lange levensduur.

Additionele functies

activPilot kan flexibel op individuele klantenwensen worden afgestemd. Dankzij innovatieve onderdelen met meerdere nuttige functies kan het aantal toepassingen ook achteraf heel makkelijk worden uitgebreid. Door gebruikmaking van een Duo- of Tri-element kan heel eenvoudig een beveiliging tegen verkeerde bediening met geïntegreerde oploopsteun en een balkondeursnapperfunctie toegevoegd worden. Een meervoudige ventilatiestand maakt verschillende kiepstanden van het raam mogelijk, waardoor de ruimteventilatie snel en eenvoudig regelbaar is.

Design

activPilot biedt u en uw klanten een echte meerwaarde. Verrassende details, subtiele accenten, ergonomische vormgeving en een hoge functionaliteit onderstrepen de algehele indruk van het beslagsysteem. Kortom: het attractieve ontwerp wordt voor uw klant een belangrijk criterium. Daar bovenop komen verdere argumenten zoals hoogwaardige soliditeit, schoonmaakvriendelijk, eenvoudige bediening en niet op de laatste plaats het optisch mooie raam.

Oppervlakte

activPilot beslag heeft een oppervlaktebehandelingstechniek gebaseerd op nano-technologie die in onze eigen fabriek wordt aangebracht. Deze oppervlaktetechiek wordt gekenmerkt door een hoge bescherming tegen milieuinvloeden. Kwaliteitstesten d.m.v. klimaatsimulatie en zoutsproeitests vlgs. DIN EN ISO 9227 bevestigen dit en worden door regelmatige testen constant gecontroleerd. Daarnaast worden er door Winkhaus ook testen uitgevoerd in de buitenlucht zodat ook de praktijk gecontroleerd wordt. Daardoor is Winkhaus in staat een 10-jarige garantie op functioneren en op oppervlaktebehandeling te geven.

Effectieve veiligheid

Dankzij het unieke modulesysteem kunt u elk raam eenvoudig, snel en kostenbewust aanpassen aan het gewenste veiligheidsniveau. Speciale onderdelen zijn niet langer nodig. Op basis van het aantal en uitvoering van de sluitplaten zijn daardoor op één en hetzelfde platform verschillende veiligheidsnivo's mogelijk. Reeds in de fabriek wordt de nodige veiligheid gegarandeerd dankzij grondige, strenge tests en een permanente functionaliteitscontrole. Onze resultaten worden gestaafd door tests en certificaten van onafhankelijke onderzoekscentra. Bovendien voldoet activPilot aan alle eisen voor een veilig beslagsysteem. Alle vergrendelingspunten zijn vervaardigd uit hoogwaardig staal en bieden reeds in de standaarduitvoering van het beslag een effectieve basisveiligheid. Afhankelijk van aantal en uitvoering van de sluitplaten kan het beslag ook worden geüpgraded naar een hoger veiligheidsnivo – tot aan inbraakwerendheid overeenkomstig weerstandsklasse 2, conform DIN EN 1627-1630, RC2, SKG**.

Kwaliteitsstandaard

De Winkhaus-groep heeft succesvol de groepscertificering doorstaan volgens DIN EN ISO 9001:2015 / DIN EN ISO 50001:2011 . Door de groepscertificering wordt bereikt dat bij de hele Winkhaus-groep wereldwijd volgens gelijke criteria en procedures wordt gewerkt en daarmee altijd dezelfde kwaliteit voor de klanten is gewaarborgd.

Certificaat

Certificering nummer: 791IFT+796-7019950-1-3

ift ROSENHEIM

Omvang

Kwaliteitsmanagementsysteem DIN EN ISO 9001:2015
Energiemanagementsysteem DIN EN ISO 50001:2011

Bedrijf

Aug. Winkhaus GmbH & Co. KG
August-Winkhaus-Str. 31
D-48291 Telgte

Geldingsgebied

Ontwikkeling, productie en distributie van:
- beslagen voor ramen en raamdeuren,
- veiligheidsvergrendelingen en afsluitinstallaties,
- mechanische en elektronische sluitcilinders, elektronische beveiligingssystemen voor vluchtroutes, mechanische veiligheidsvoorzieningen, toegangscontrole en time-management

Nevenvestigingen

Aug. Winkhaus GmbH & Co. KG
Berkeser Strasse 6, D-98617 Meiningen

Aug. Winkhaus GmbH & Co. KG
Hessenweg 9, D-48157 Münster

Winkhaus Polska Betеiligungs sp. z o.o. sp.k.
ul. Przemysłowa 1, PL-64-130 Rydzyna

Bepalingen m.b.t. nevenvestigingen

Dit certificaat is in het kader van de regeling nevenvestigingen toegekend. De hoofdvestiging (centrale) draagt de verantwoording voor de continuïteit en verdere ontwikkeling van het kwaliteitsmanagementsysteem, alsmede voor het aansturen van de centrale opdrachten.

Grondslagen

Tijdens de certificeringsaudit werd het bewijs geleverd dat de onderneming en alle op dit certificaat genoemde nevenvestigingen een managementsysteem conform de genoemde certificering hebben ingevoerd en toepast.

Prof. Ulrich Sieberath
Instituutsdirecteur

Christian Kehrer
Directeur certificeringsinstituut

Ift Rosenheim
22. december 2017

Certificeringsaudit: september, 2012
Contractnummer: 791+796 7019950
Geldig t/m: 21. december 2020

QM17 / 2016-12 / 1145

Grondslagen

ISO 9001
ISO 50001

Geldigheid

De geldigheidsduur van het certificaat bedraagt 3 jaar. Gedurende deze periode wordt de firma door jaarlijks plaatsvindende audits gecontroleerd.
Het certificaat is slechts in combinatie met de bijbehorende certificerings- en controle-overeenkomst geldig.
Alle wijzigingen van de vereisten voor de certificering dienen onverwijld aan het ift-Q-Zert met de vereiste bewijzen te worden medegedeeld.

Aanwijzingen t.a.v. publicatie

Dit certificaat mag slechts ongewijzigd worden vermenigvuldigd. De bepalingen van de "Algemene bepalingen voor de certificering van managementsystemen" zijn van toepassing.

De onderneming is gerechtigd om het "ift-gecertificeerd"-symbool conform het ift-symbolenstatuut te gebruiken.

ZERTIFIZIERT CERTIFIED

www.ift-rosenheim.de

ift Rosenheim GmbH
Theodor-Gietl-Str. 7-9
D-83026 Rosenheim

Contact
Phone: +49 8031 261-0
Fax: +49 8031 261-290
www.ift-rosenheim.de

Testing and Calibration – EN ISO/IEC 17025
Inspection – EN ISO/IEC 17020
Product Certification – EN ISO/IEC 17065
Certification of Management Systems – EN ISO/IEC 17021

Notified Body 0757
PEP Stelle: BAY 18

DAkkS Deutsche Akkreditierungsstelle D-ZM-12048-01-00

Het tot de verbeelding sprekende certificeringsprogramma QM 328 is succesvol doorlopen

Het Winkhaus activPilot-beslag is volgens QM 328 gecertificeerd. In dit aansprekende certificeringsprogramma doorloopt het draai- en draai-kiepbeslag voor ramen en raamdeuren talrijke tests waarin levensduur en kwaliteitscontrolemechanismen bewezen moeten worden. Dit certificaat waarborgt de hoge productkwaliteit van Winkhaus.

Langdurige belastingstest

Winkhaus activPilot is vlgs. de EN 13 126-8 (duurproef voor draai- en draai-kiepbeslag) en vlgs. EN 1191 (duurproef voor ramen en deuren) gecertificeerd. Hiermee voldoet het beslag aan de nieuwste EN-voorschriften. Door de voortdurende interne controles van Winkhaus, aan de hand van vastgelegde productiecontrolevoorschriften en de regelmatig uitgevoerde controle door het ift Rosenheim, wordt de hoge productkwaliteit veilig gesteld en dit kwaliteitsnivo langdurig gewaarborgd.

Op partnerschap gerichte service

Wij proberen u altijd een oplossing te bieden, betrouwbaar en exact op uw behoeften afgestemd, zoals u dat van een partner mag verwachten. Wij staan altijd voor u klaar. Dankzij onze technici die ter plaatse komen, de professionele hulp via onze productmanagers en dankzij innovatieve softwareoplossingen voor de optimalisering van uw werkprocessen bieden wij u continuïteit bij uw werk en service. Bovendien mag u dankzij ons productinformatiesysteem en ons uitgekiende logistieke concept altijd een snelle levering verwachten.

De juiste schroeven voor veiligheidsrelevante beslagonderdelen

Om de levensduur en bedieningsveiligheid van uw ramen en raamdeuren voor de verwachte gebruiksperiode te verzekeren, dient u de bevestiging van de veiligheidsrelevante beslagonderdelen extra aandacht te geven. De verantwoordelijkheid voor het vakkundig bevestigen van de beslagonderdelen in het materiaal (raamvleugel en kozijn) en het hanteren van de montagevoorschriften ligt bij de fabrikant van de ramen en raamdeuren. Opgelet: Neem deze richtlijnen in acht! Gebruik steeds voldoende lange schroeven met de juiste belastbaarheid.

Basis technische kenmerken van het activPilot beslagsysteem

Volgens de algemeen geldende kenmerken, die voor alle activPilot beslagartikelen in de vleugel gelden, voor zover het op de betreffende produktbladen niet anders beschreven wordt.

- Voorplaatbreedte van de vleugelbeslagonderdelen: 16mm.
- Weerstandsloze overlappende systeemkoppelingen zonder koppelplaten
- Aanleverstand van het raambeslag: middenfixering in de draaistand
- Veiligheidssluitnok in de vorm van verstelbare achtkantnok
- onderdelen voor de vleugel zijn rechts en links toepasbaar, mits anders beschreven

1

ift-KONFORMITÄTSZERTIFIKAT
ift-CONFORMITEITSCERTIFICAAT

ZERTIFIZIERT
GECERTIFICEERD

Beschläge / *Beslagen*

Produktfamilien *Productgroepen*	**Dreh- und Drehkippbeschläge für Fenster und Fenstertüren** *Draai- en draai-kiep-beslagen voor ramen en raamdeuren*
Produkt *Product*	**autoPilot, activPilot, proPilot**
Einsatzbereich *Toepassingsgebied*	**Systeme mit entsprechender Beschlagaufnahmenut** *Systemen met overeenkomstige beslaggroef*
max. Flügelgewicht *max. vleugelgewicht*	**200 kg**
Hersteller *Producent*	Aug. Winkhaus GmbH & Co. KG August-Winkhaus-Str. 31, D 48291 Telgte
Produktionsstandort *Productieplaats*	Aug. Winkhaus GmbH & Co. KG August-Winkhaus-Str. 31, D 48291 Telgte

Mit diesem Zertifikat wird bescheinigt, dass die benannten Beschläge den Anforderungen des **ift**-Zertifizierungsprogramms für Beschläge (QM328:2014-5) entsprechen.

Grundlagen sind durch das Prüflabor erstellte Produktfamilien der aufgeführten Beschläge, Prüfung durch das Prüflabor nach EN 13126:2006 und EN 1191:2012 unter Berücksichtigung der Anwendungsdiagramme, eine werkseigene Produktionskontrolle des Herstellers und eine Fremdüberwachung der Fertigung durch die Überwachungsstelle in den benannten Standorten. Das Zertifikat ist nur in Verbindung mit dem dazugehörigen Überwachungsvertrag gültig.

Die Gültigkeitsdauer des Zertifikates beträgt 5 Jahre. Mit der Erteilung des Zertifikates ist eine regelmäßige Fremdüberwachung des Herstellers verbunden.

Das Zertifikat darf nur unverändert vervielfältigt werden. Alle Änderungen der Voraussetzungen für die Zertifizierung sind dem **ift**-Q-Zert mit den erforderlichen Nachweisen unverzüglich schriftlich anzuzeigen.

Das Unternehmen ist berechtigt, die Beschläge gemäß der **ift**-Zeichensatzung mit dem „**ift**-zertifiziert"-Zeichen zu kennzeichnen.

Dieses Zertifikat enthält 2 Anlagen:

1: Übersicht der Produktfamilien

2: Austauschbarkeit nach EN 14351-1

Met dit certificaat wordt verklaard dat de genoemde beslagen voldoen aan de vereisten van het **ift**-certificeringsprogramma voor beslagen (QM328:2014-5).

Grondslagen zijn de door het testlaboratorium vervaardigde productgroepen van de genoemde beslagen, het uitvoeren van tests door het testlaboratorium conform EN 13126:2006 en EN 1191:2012, met inachtneming van de toepassingsdiagrammen, een fabrieksinterne productiecontrole door de fabrikant en een externe controle van de productie door het controle-instituut in de genoemde vestigingsplaatsen. Dit certificaat is alleen geldig in combinatie met de bijbehorende controleovereenkomst.

De geldigheidsduur van het certificaat bedraagt 5 jaar. Aan de afgifte van het certificaat zit een regelmatige externe controle van de fabrikant vast.

Het certificaat mag slechts ongewijzigd worden vermenigvuldigd. Alle wijzigingen van de voorwaarden voor de certificering dienen onverwijld schriftelijk aan het **ift**-Q-Zert met de vereiste bewijzen te worden medegedeeld.

De onderneming is gerechtigd om de beslagen conform het **ift**-reglement van het predicaat "**ift**-gecertificeerd" te voorzien.

Dit certificaat heeft 2 bijlagen:

1: Overzicht van de productgroepen

2: Uitwisselbaarheid conform EN 14351-1

EN 1191
EN 12400
Klasse 2
Dauerfunktion
Weerstand t.o.v. herhaald openen en sluiten

EN 12046-1
EN 13115
Klasse 2
Bedienungskräfte
Bedieningskrachten

EN ISO 9227
EN 1670
Bis Klasse 5
Korrosionsschutz
Corrosiebescherming

Rosenheim
07.06.2016

Christian Kehrer
Leiter ift Zertifizierungs- und Überwachungsstelle
*Directeur **ift** certificerings- en controle-instituut*

Ulrich Siebrath
Institutsleiter
instituutsdirecteur

Vertrag-Nr. / *Overeenkomst nr.*: **228 7019950**
Zertifikat-Nr. / *certificaat nr.*: **228 7019950-1-13**
Gültig bis / *Geldig t/m:* **17 november 2018**

2013-11 / 797

ift Rosenheim GmbH
Theodor-Gietl-Str. 7-9
D-83026 Rosenheim

Kontakt
Tel. +49.8031.261-0
Fax +49.8031.261-290
www.ift-rosenheim.de

Prüfung und Kalibrierung – EN ISO/IEC 17025
Inspektion – EN ISO/IEC 17020
Zertifizierung Produkte – EN ISO/IEC 17065
Zertifizierung Managementsysteme – EN ISO/IEC 17021

Notified Body 0757
PÜZ-Stelle: BAY 18

DAkkS Deutsche Akkreditierungsstelle D-ZE-11349-01-00

Overige certificaten en actualiseringen vindt u op internet via www.winkhaus.nl.

Anlage/*bijlage* 1
Zertifikat-Nr./*certificaat nr.:* 228 7019950-1-13
Hersteller/*fabricant:* Aug. Winkhaus GmbH & Co. KG
Ausgabedatum/*datum afgifte:* 07.06.2016

Blatt/*pagina* 1 van 2

ift ROSENHEIM

In der Zertifizierung enthaltene Produktfamilien für Fenster- und Fenstertürsysteme mit geeigneter Beschlagaufnahmenut.
In de certificering opgenomen productgroepen voor raam- en raamdeursystemen met geschikte beslaggroef.

lfd. Nr./ volgnr.	Ausführung Bandseite/ *Uitvoering bandzijde*	Ausführung Flügelbeschlag/ *Uitvoering vleugelbeslag*	Beschreibung der Ausführung der blendrahmenseitigen Beschlagausführung *Beschrijving van de uitvoering van het beslag aan de kozijnkant*				Flügelgewicht/ *Vleugelgewicht*	Klassifizierung entsprechend der Nachweise nach EN 13126-8 *Classificatie overeenkomstig de bewijzen conform EN 13126-8*								
			Winkelband/ *Scharnier met winkelhaak*	Scherenlager/ *Schaarscharnier*	Eckband/ *Hoekscharnier*	Ecklager/ *Hoekscharnierbout*		1 Gebrauchskategorie/ *Gebruikscategorie*	2 Dauerfunktionstüchtigkeit/ *Duurzaamheid*	3 Masse (in kg)/ *Massa (in kg)*	4 Feuerbeständigkeit/ *Brandbestendigheid*	5 Gebrauchssicherheit/ *Gebruiksveiligheid*	6 Korrosionsbeständigkeit/ *Corrosiebestendigheid*	7 Schutzwirkung/ *Beschermingen*	8 angew. Teil/ *Toegep. onderdeel*	9 Prüfgrößen (in mm)/ *Testformaten (in mm)*
1	autoPilot H 100	autoPilot H 100	SWTF 40-18/9-12	SWTF 18-12	FWTA 18/9-12	EWTA 18-12	100 kg	-	4	100	0	1	4	-	8	900/2300
2	autoPilot K 100	autoPilot K 100	SW 20/13	SWS 3-6	FK 20-6-20	ESV 6-3-16	100 kg	-	4	100	0	1	4	-	8	1300/1200
3	activPilot K 130	activPilot K 130	SK2.20-13	SL.KB.3-6	FWV 20-13	ESVW 6-3-16	130 kg	-	4	130	0	1	5	-	8	1300/1200
								-	4	130	0	1	5	-	8	900/2300
4	activPilot K 100	activPilot K 100	SK2.20.13	SL.KS.3-6	FL.KA. 20-6-20	EL.K. 6-3-16	100 kg	-	4	100	0	1	5	-	8	1300/1200
								-	4	100	0	1	5	-	8	900/2300
5	autoPilot K 130	autoPilot K 130	SW 20-13	SWB 3-6	FWV 20-13	ESVW 6-3-16	130 kg	-	4	130	0	1	4	-	8	1300/1200
								-	4	130	0	1	4	-	8	900/2300
6	autopilot VV K	autopilot VV K	SVV	ohne	FVV	EVV	90 kg	-	4	100	0	1	4	-	8	1300/1200
7	proPilot	proPilot	SK.U.2.20-13	SL.K.U.3-3	FL.K.U.6	EL.K.U.3-3	70 kg	-	4	70	0	1	4	-	8	1300/1200
8	proPilot	proPilot	SK.U.2.20-13	SL.K.U.3-3	FL.K.U. 6.100	EL.K.U.3-3	100 kg	-	4	100	0	1	4	-	8	1300/1200
9	activPilot H 130	activPilot H 130	SH2.T. 18-13-12	SL.HT.18-12	FL.HT. 18-13-12	EL.HT.Z. 18-12	130 kg	-	4	130	0	1	5	-	8	1300/1200
10	activPilot Select H 150	activPilot Select H 150	SH.SE.29-13	ohne	FL.SE	EL.H.SE. 29-13 mit FLS.SE	150 kg	-	4	150	0	1	5	8	8	1550/1400
11	activPilot Select K 150	activPilot Select K 150	SK.SE	ohne	FL.SE	EL.K.SE mit FLS.SE	150 kg	-	4	150	0	1	5	8	8	1550/1400
								-	4	150	0	1	5	8	8	900/2300
12	activPilot Comfort PADK 100	activPilot Comfort PADK 100	SK2.PA.20-13	SL.KS.3-6	FL.E.FWPA 20-13	ESV 6-3-16	100 kg	-	4	100	0	1	5	-	8	1300/1200
								-	4	100	0	1	5	-	8	900/2300

Anlage/*bijlage* 1
Zertifikat-Nr./*certificaat nr.:* 228 7019950-1-13
Hersteller/*fabricant:* Aug. Winkhaus GmbH & Co. KG
Ausgabedatum/*datum afgifte:* 07.06.2016

Blatt/*pagina* 2 van 2

ift ROSENHEIM

lfd. Nr./ *volgnr.*	Ausführung Bandseite/ *Uitvoering bandzijde*	Ausführung Flügelbeschlag/ *Uitvoering vleugelbeslag*	Beschreibung der Ausführung der blendrahmenseitigen Beschlagausführung *Beschrijving van de uitvoering van het beslag aan de kozijnkant*				Flügelgewicht/ *Vleugelgewicht*	Klassifizierung entsprechend der Nachweise nach EN 13126-8 *Classificatie overeenkomstig de bewijzen conform EN 13126-8*								
			Winkelband/ *Scharnier met winkelhaak*	Scherenlager/ *Schaarscharnier*	Eckband/ *Hoekscharnier*	Ecklager/ Hoekscharnierbout		1 Gebrauchskategorie/ *Gebruikscategorie*	2 Dauerfunktionstüchtigkeit/ *Duurzaamheid*	3 Masse (in kg)/ *Massa (in kg)*	4 Feuerbeständigkeit/ *Brandbestendigheid*	5 Gebrauchssicherheit/ *Gebruiksveiligheid*	6 Korrosionsbeständigkeit/ *Corrosiebestendigheid*	7 Schutzwirkung/ *Beschermingen*	8 angew. Teil/ *Toegep. onderdeel*	9 Prüfgrößen (in mm)/ *Testformaten (in mm)*
13	activPilot ALU 130	activPilot ALU 130	SK2.20-13	SL.KB.3-6	FWV 20-13	ESVW 6-3-16	130 kg	-	4	130	0	1	5	-	8	1300/1200
								-	4	130	0	1	5	-	8	900/2300
14	activPilot Select ALU 150	activPilot Select ALU 150	SK.SE	ohne	FL.SE	EL.K.SE mit FLS.SE	150 kg	-	4	150	0	1	5	8	8	1550/1400
15	activPilot H 150	activPilot H 150	SH2.T.18-13-12	SL.HT.18-12	FL.HT.18-13-12	EL.HT.Z. 18-12	150 kg	-	4	150	0	1	5	8	8	900/2300
16	activPilot Select K 100	activPilot Select K 100	SK.SE	ohne	FL.SE	EL.K.SE	100 kg	-	4	100	0	1	5	-	8	1300/1200
17	activPilot Select H 130	activPilot Select H 130	SH.SE.20-9.Z.	ohne	FL.SE	EL.H.SE. 20-9.Z.	130 kg	-	4	130	0	1	5	-	8	1300/1200
18	activPilot K 130 S	activPilot K 130 S	SK2.20-13	SL.K.3-6.130	FL.K. 20-6-28.130	ESV 6-3-16	130 kg	-	4	130	0	1	5	-	8	1300/1200
								-	4	130	0	1	5	-	8	900/2300
19	activPilot Comfort PADM 100	activPilot Comfort PADM 100	SK2.PAD. 20-13	SL.KS.3-6	FL.E.EFPA 20-13	ESV 6-3-16	100 kg	-	4	100	0	1	5	-	8	1300/1200
								-	4	100	0	1	5	-	8	900/2300
20	activPilot Giant	activPilot Giant	SXL.20-13	SL.XL	FL.XL	EL.XL	200 kg	-	4	200	0	1	5	-	8	1550/1400
								-	4	200	0	1	5	-	8	900/2300
21	activPilot Topstar	activPilot Topstar	SH.IF.24-13	ohne	FL.IF	EL.H.IF. 24-13	130 kg	-	4	130	0	1	5	-	8	1300/1200
								-	4	130	0	1	5	-	8	900/2300

Die Ergebnisse sind auf folgende Ausführungsvarianten übertragbar: Beschlagausführung links/rechts, alle zulässigen Größen gemäß Anwendungsdiagramm sowie andere Falz- und Profilgeometrien. Die technische Dokumentation des Beschlagherstellers, insbesondere die entsprechenden Anwendungsdiagramme, ist zu beachten.

De resultaten zijn van toepassing op de volgende types: hardware versie links / rechts, alle toegestane maten volgens toepassing diagram en andere kortingen en profielen geometrieën. De technische documentatie van de beslagproducent, met name de betreffende toepassingsdiagrammen, dient te worden nageleefd.

1

Informatie- en instructieplicht

In dit document is belangrijke informatie voor de verschillende beslagen en hun verwerking samengevat. De informatie richt zich bijzonder op de fabrikant van ramen en raamdeuren alsook bouwbeslaghandel. Door het respecteren van de in dit document opgenomen informatie kunnen ongelukken en zaakschade worden vermeden. Daartoe dient voortdurend verzekerd te worden dat met doorgeven van het beslag ook de relevante bijlages doorgegeven worden. Het doorgeven van bijlages en informatie kan bijvoorbeeld in gedrukte vorm, CD-ROM of via een internetpagina gebeuren.

Richtlijnen voor toepassing van sloten en beslagen

De Gütegemeinschaft Schlösser und Beschläge e.V., in Velbert publiceert richtlijnen, die hulp bieden bij het gebruik van sloten en beslag voor ramen en raamdeuren. Deze richtlijnen werden gezamelijk met het Fachverband der Schloss- und Beschlagindustrie e.V.,in Velbert alsook met het in Velbert gevestigde testinstituut PIV opgesteld en naar wens met de technische commissie van VVF en ift Rosenheim afgestemd. Bij de totstandkoming zijn daarmee praktijkervaringen en testresultaten van meerdere decennia samen gekomen. De richtlijnen informeren over het beoogde gebruik en onderhoud van beslag voor ramen en raamdeuren. Deze richtlijnen moeten als verplicht gezien worden. De actuele richtlijnen kunnen in verschillende talen via het volgende internet-adres worden opgevraagd:
http://www.beschlagindustrie.de/ggsb/richtlinien.asp

Als alternatief voor het gebruik van het www-adres kunt u ook de QR-code met uw smartphone scannen!

Middels deze link vindt u de nu geldende, actuele en verplichte richtlijnen voor de volgende zaken:

- VHBH - Beslag voor ramen en raamdeuren (met instructies/aanwijzingen voor het produkt en de garantie)
- VHBE - Beslag voor ramen en raamdeuren (met instructies en aanwijzingen voor de eindgebruiker)
- TBDK - Bevestiging van de dragende beslagdelen bij draai- en draai-kiepbeslagen (met definities van draai- en draai-kiepbeslagen alsook de mogelijke inbouw daarvan)
- FDKF - Valbeugel voor kiepraam en valraam (gebruik van valbeugels)
- FPDF - Remscharen voor variabele draaistand van vleugels (remscharen, die via de espagnolet worden aangestuurd - Definities en testen)

De richtlijnen VHBH hebben onder andere een hoofdstuk "Instructieplicht". Daarin wordt een schematische opstelling getoond welke als bijlage en informatie voor de inachtneming van de instructieplicht dienen te worden doorgestuurd. De aannemer dient de in hoofdstuk "Instructieplicht" gedefinieerde bijlages aan de eindgebruiker door te geven.

Gütegemeinschaft Schlösser und Beschläge e.V.
Richtlinie: TBDK
ORIGINALFASSUNG
Ausgabe: 2014-05-05

Richtlinie

Befestigung tragender Beschlagteile von Dreh- und Drehkipp-Beschlägen

mit Definitionen zu Dreh- und Drehkipp-Beschlägen sowie deren möglichen Einbaulagen

Inhalt

1 Vorwort 3
2 Anwendungsbereich 3
3 Begriffe 4
4 Dauerfunktionsfähigkeit – Grenzen der Richtlinie 7
5 Empfehlungen für die Befestigung 9
6 Durchführung der Prüfungen 9
7 Vorgaben zu den Kräften 13
8 Literaturhinweis 22

Herausgeber:

Gütegemeinschaft Schlösser und Beschläge e.V.
Offerstraße 12
42551 Velbert
Phone: +49 (0)2051 / 95 06 - 0
Fax: +49 (0)2051 / 95 06 - 20
www: www.beschlagindustrie.de
www.beschlagindustrie.de/ggsb/richtlinien.asp

Hinweis

Technische Angaben und Empfehlungen dieser Richtlinie beruhen auf dem Kenntnisstand bei Drucklegung. Es gilt der Inhalt des „Disclaimer“ auf der o.g. Internet-Seite.

Richtlinie TBDK 1 / 23

Richtlijnen voor productaansprakelijkheid

Draai- en draaikiepbeslagen voor ramen en raam-deuren

Conform de in "Productaansprakelijkheidswet" gedefinieerde aansprakelijkheid van de fabrikant voor zijn producten (§ 4 ProdHaftG) is de hiervolgende informatie over draai- en draaikiepbeslagen voor raam/raamdeur in acht te nemen. Het niet in acht nemen ontslaat de fabrikant van zijn aansprakelijkheid.

1. Productinformatie en correct gebruik

Draai- en draaikiepbeslagen zijn binnen deze definitie eengreepsdraaikiepbeslagen voor ramen en raamdeuren in de bouw. Zij hebben tot doel ramen en raamvleugels in een draaistand te brengen of in een door de schaaruitvoering begrensde kiepstand. Draai- en draaikiepbeslagen worden toegepast in loodrecht in te bouwen ramen en raamdeuren van hout, kunststof, aluminium of staal of een combinatie daarvan. Gebruikelijke draai- en draaikiepbeslagen binnen deze definitie sluiten ramen en raamdeuren en brengen ze in verschillende ventilatiestanden. Bij het sluiten moet in de regel de tegendruk van een dichting worden overwonnen. Hiervan afwijkend gebruik voldoet niet aan de gebruikelijke toepassing. Inbraakwerende ramen en raamdeuren voor vochtige ruimtes en dergelijke voor toepassing in gebieden met agressieve, roestgevoelige luchtstromen vragen om beslag met een voor die toepassing afgestemd en afzonderlijk overeengekomen specificaties. Geopende ramen en raamvleugels hebben slechts een afschermende functie en voldoen niet aan vereisten tegen het voorkomen van slagregens, geluidsoverlast en inbraakwerendheid. Bij wind en tocht moeten ramen en raamvleugels worden gesloten en worden vergrendeld. Wind en tocht zijn binnen deze definitie van toepassing als zich ramen of raamvleugels in de openingsstand zelfstandig en ongecontroleerd openen of sluiten door drukverschil of tocht. Een gefixeerde openingsstand van ramen en raamvleugels is alleen met vaststelbaar extra beslag te bereiken. De weerstand tegen winddruk in gesloten en vergrendelde toestand is van de betreffende constructie van raam en raamdeur afhankelijk. Indien winddruk conform DIN EN 12210 (in het bijzonder testdruk p3) gewenst is, dienen in combinatie met de kozijnconstructie en het basismateriaal van het raam daarvoor geeigende beslagsamenstellingen te worden afgestemd en afzonderlijk te worden overeengekomen. In het algemeen kunnen de draai- en draaikiepbeslagen voldoen aan de eisen van eenvoudig toegankelijke woningen conform DIN 18025. Daartoe zijn dienovereenkomstige beslagsamenstellingen en -montage nodig in het raam en raamdeur, die afgestemd zijn op elkaar en afzonderlijk dienen te worden overeengekomen.

2. Foutief gebruik

Een fout gebruik - dus een ander gebruik als waarvoor het product gedacht is - van draai-kiepbeslag voor ramen en raamdeuren is denkbaar

- als obstakels in het openingsgebied worden gebracht en daarmee het beoogde gebruik verhinderen
- wanneer ramen en raamvleugels door wederrechtelijk of ongecontroleerd gebruik (bijv. door wind) tegen negge/dagkant gedrukt of geslagen worden, zodat ofwel het beslag, het kozijn of andere delen van de ramen of raamdeuren worden beschadigd of kapot gaan resp. er ontstaat gevolgschade
- als extra lasten gevolgen hebben voor raamvleugel en raamdeurvleugel (zoals bijvoorbeeld kinderen die aan raam of raamdeur gaan hangen)
- wanneer bij het sluiten van een raam in de sponning tussen kozijn en vleugel wordt gegrepen (letselgevaar)

3. Aansprakelijkheid

Het samengestelde beslag mag uitsluitend uit originele Winkhaus activPilot-beslagcomponenten worden samengesteld. In geval van het gebruik van niet-originele respectievelijk niet-geautoriseerde systeemcomponenten wordt geen aansprakelijkheid aanvaard.
Let op: De verschroeving resp. correcte inklemming van de dragende beslagdelen zoals bijv. hoek-, schaar- en vleugellager moeten conform de TBDK-richtlijnen worden uitgevoerd. Pas de bevestiging van de betreffende beslagdelen aan de respectieve belastingssituatie aan.

4. Productprestaties - Gebruiksaanwijzingen voor de producent

De maximale vleugelgewichten voor de verschillende beslaguitvoeringen mogen niet worden overschreden. Het component met de kleinste toegestane draagkracht bepaalt het maximale vleugelgewicht. Toepassingsdiagrammen en bouwcomponenttoekenning dienen in acht te worden genomen.

4.1 Raamvleugelgroottes en toepassingsbereik

De getoonde toepassingsdiagrammen tonen de samenhang tussen toegestane vleugelbreedtes en -hoogtes afhankelijk van verschillende glasgewichten en -diktes. De daaruit voortvloeiende vleugelafmetingen of vleugelformaten (diagonalen) mogen - zoals ook het maximale vleugelgewicht - niet worden overschreden.

4.2 Toepassingsdiagram (AWD) voor bepalen van toegestane vleugelgroottes

De bij deze beslagserie behorende toepassingsdiagrammen (AWD) voor bepaling van de toegestane vleugelgroottes worden op de volgende pagina's afzonderlijk beschreven en toegelicht.

4.3 Samenstelling van het beslag

De voorschriften van de fabrikant, die de samenstelling van het beslag betreffen (bijv. het inzetten van extra scharen, het samenstellen van inbraakwerende ramen en raamdeuren enz.) zijn bindend.

5. Voor draaikiepdeuren bij het onderste sluitpunt (sluit-/espagnoletzijde)

Veiligheidsrelevante beslagdelen dienen minimaal eenmaal per jaar gecontroleerd te worden of ze nog vast zitten en op slijtage. Afhankelijk van de eisen zijn de bevestigingsschroeven na te draaien resp. zijn de delen uit te wisselen. Daarnaast dient minstens eenmaal per jaar onderhoud te worden verricht. Alle bewegende delen en alle sluitpunten van het beslag dienen te worden gevet en op functioneren te worden getest. Er mogen alleen olieën en vetten worden gebruikt, die de materialen van het beslag niet beinvloeden. Er dienen alleen reinigingsmiddelen te worden gebruikt die de corrosiebestendigheid van het beslag niet aantasten.

STOP De instelwerkzaamheden aan het beslag - speciaal in het gebied van hoeklager en schaar - alsook het uitwisselen van delen en het uit- en inhangen van de openingsvleugel dienen alleen door een vakbedrijf te worden uitgevoerd.

5.1 Onderhoud van de oppervlaktebescherming

- Het beslag resp. de sponningruimtes dienen - in het bijzondere tijdens de bouwfase - voldoende geventileerd te worden, zodat ze niet blootgesteld worden aan directe invloed van vocht noch de vorming van condenswater. Er dienen in ieder geval maatregelen te worden getroffen, waarmee (continue) vochtige lucht niet in de beslagsponning kan condenseren.
- Voor draaikiepdeuren bij het onderste sluitpunt (sluit-/espagnoletzijde)
- Agressieve damp (bijv. mierzuur of azijnzuur, ammoniak, aminozuur- of ammoniakverbindingen, aldehyden, fenolen, chloor, tannine enz.) kan in verbinding met al weinig condenswatervorming tot corrosie van de beslagdelen leiden. Dergelijke uitwasemingen zijn in het raamgebied dan ook absoluut te vermijden.
- Voor het overige mogen geen azijn- of zuurverknoopte sealants en dergelijke met de hiervoor genoemde bestanddelen gebruikt worden, omdat zowel het directe contact met de sealants alsook de uitwasemingen ervan het oppervlak van het beslag kan aantasten.
- Het beslag mag alleen met pH-neutrale reinigingsmiddelen in verdunde vorm worden gereinigd. In geen geval mogen agressieve, zuurhoudende reinigers met bovengenoemde bestanddelen of schuurmiddelen worden gebruikt.

6. Informatie - en instructieplicht

Voor het uitreiken van informatie en instructies, van groothandel en verwerker tot aan de eindgebruiker, alsook voor het doorvoeren van onderhoud, staan volgende documenten ter beschiikking:
Planningsdocumenten
Productcatalogi
Montageinstructies
Service- en onderhoudsinstructies alsook gebruiksaanwijzingen

7. Toepassing van aanverwante beslagen

De binnen verschillende beslagsystemen mogelijke varianten - bijv. kiepraam- en valraambeslagen en dergelijke, die in plaats van of als extra van de kiepstand een ventilatiestand bieden, waarin de vleugel middels een rondom lopende spleet een parallelafstelling heeft - zijn met betrekking tot productinformatie en het beoogde gebruik, misbruik, productprestaties, onderhoud, informatie- en instructieplicht al naar gelang de betreffende kenmerken op de juiste wijze te gebruiken.

8. Voorraadhouding

Tot het moment van inbouw van de beslagdelen dienen deze droog, beschermd en op een egale ondergrond te worden opgeslagen.

Uitleg van de symbolen

Max. vleugelgewicht: x kg

Max. vleugelafmeting: x m²

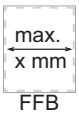

Max. beslagmaatbreedte (FFB): x mm

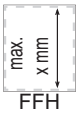

Max. beslagmaathoogte (FFH): x mm

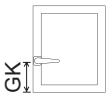

Vaste greephoogte

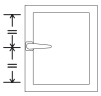

Variabele greephoogte
(greep in het midden)

Uitvoering draairaam (D)

Uitvoering draai-kiepraam (DK)

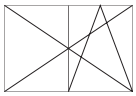

Uitvoering draai-/draai-kiep stolpraam
(D/DK)

Parallel afstellen

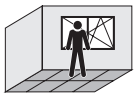

Beeld van binnenuit

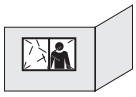

Beeld van buitenaf

Basisgarnituur van de beslagdelen

Optionele beslagcomponenten

Grootte - afhankelijke beslagcomponenten, afhankelijk van de beslagmaatbreedte (FFB)

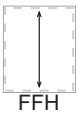

Grootte - afhankelijke beslagcomponenten, afhankelijk van de beslagmaathoogte (FFH)

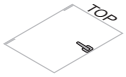

"TOP" beschrijft de bovenzijde van het raam

Inboor-uitvoering

Opschroef-uitvoering

Artikelen voor toepassing in kunststof ramen

Artikelen voor toepassing in houten ramen met 12 mm beslag-/omtrekspeling

Artikelen voor toepassing in aluminium ramen

1

Verpakkingssleutel in het Winkhaus logistieke systeem.

De zendingen worden zo afgestemd, dat onze producten, van kartonnen verpakking tot en met de pallets, bij u ter plaatse probleemloos zijn op te slaan. Optimaal voor het milieu en uw logistiek worden bijv. KLT's (kleine kunststof kisten) in verschillende afmetingen ter beschikking gesteld. De stapelbare statiegeldverpakkingen zijn van een barcode voorzien en maken het mogelijk een optimaal voorraadbeheer en éénvoudig intern transport naar de verschillende productieplaatsen mogelijk te maken.
De voor de producten gebruikte verpakking is op de betreffende productbladzijde te vinden.

BL PEE-verpakking per bundel met barcode

KT in dozen verpakte goederen met barcode

BD middels trekbandje gebonden, met barcode

K3 doos klein met barcode; afmeting: 395 x 295 x 205 mm

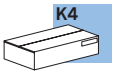

K4 doos groot met barcode; afmeting: 595 x 395 x 205 mm

KK kleine verpakkingskist KLT 4321; afmeting:
400 x 300 x 214 mm, met deksel, barcode, verzegeld, stapelbaar

GK grote verpakkingskist KLT 6412; afmeting:
600 x 400 x 214 mm, met deksel, barcode, verzegeld, stapelbaar

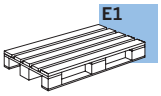

E1 Europallet met blauwe KLT, pallet-afmeting 800 x 1200 mm

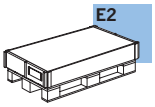

E2 Europallet met kartonnen randen en barcode, palletafmeting 800 x 1200 mm

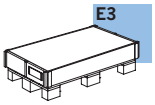

E3 wegwerppallet met kartonnen rand en barcode

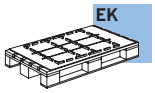

EK Europallet met KLT en veiligheidsplaat (voorkomt het verschuiven van de lading), palletafmeting 800 x 1200 mm

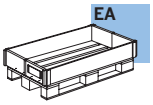

EA Europallet met ASR (opzetranden) en barcode, palletafmeting 800 x 1200 mm

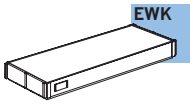

EWK wegwerpdoos op pallet E3, L6 of L7

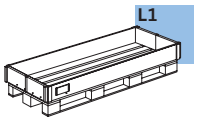

L1 statiegeldpallet I voor langgoed met ASR (opzetranden) en barcode, palletafmeting 800 x 1800 mm

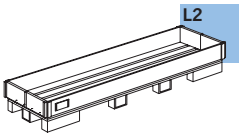

L2 statiegeldpallet II voor langgoed met ASR (opzetranden) en barcode, palletafmeting 800 x 2400 mm

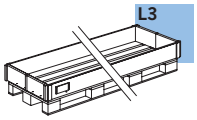

L3 statiegeldpallet III voor langgoed met ASR (opzetranden) en barcode, palletafmeting 800 x 3500 mm

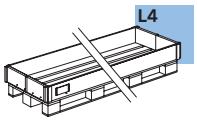

L4 statiegeldpallet IV voor langgoed met ASR (opzetranden) en barcode, palletafmeting 800 x 4200 mm

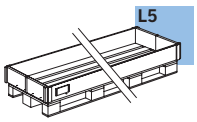

L5 statiegeldpallet V voor langgoed met ASR (opzetranden) en barcode, palletafmeting 800 x 6500 mm

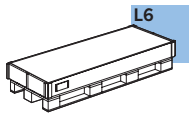

L6 wegwerppallet met kartonnen randen voor langgoed met barcode, palletafmeting 800 x 1800 mm

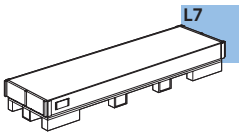

L7 wegwerppallet met kartonnen randen voor langgoed met barcode, palletafmeting 800 x 2400 mm

Verklarende woordenlijst

AB.G.D	Uitboorbeveiliging
ADP	Adapter
AKR	Automatische vergrendeling
AL....	Oploopstuk
AP...SE	Aanpasplaatje, activPilot Select
AS.DSL	Draai-kierstandventilatie
AS.SBA	Vleugelafzetter
ASP ER-A	Afdekplaatje
ASS AR	Aansluitstuk
AWDR	Kiepblokkering
BK	Balkondeursnapper
BK.KR	Schootsluitplaat
BO	Balkondeursnappernok
BS	Onderdorpel
BST AP/FS	Beslagafkortstans
D	Doornmaat
DB	Remschaar
DFE	Duofunctie-element
DL	Draairaamlager
DL...ET	Draairaamscharnier, uit één stuk
DLW ERW	Draairaamscharnier
DML	Middenscharnier draairaam
DS	Draaiblokkering
E	Hoekoverbrenging
E1.A	Hoekoverbrenging voor schuine ramen
E1.MSL	Hoekoverbrenging met meervoudige kierstand
E1.SBS	Hoekoverbrenging voor stolpramen
EL	Hoeklager
EL.KB	Hoeklager tot 130 kg
ESV	Hoeklager ESV
ESVW	Hoeklager (tot 130 kg)
FBP	Frictieremschaar
FH ...	Vleugelheffer
FL	Vleugellager
FL.E.FK.PADS	Vleugellager, PADS
FL.E.FPAD	Vleugellager, PAD
FL.E.FWPA	Vleugellager, PADK
FLS.SE	Vleugellagerdraagstang, activPilot Select
FSA	Anti-foutbediening FSA
FSF	Anti-foutbediening FSF
FSR	Valraamschaar
FT	Profielaanpasstuk
FWV	Vleugellager, opschroef
GAK	Espagnolet, vaste greephoogte
GAKA	Espagnolet, vaste greephoogte, afsluitbaar
GAM	Espagnolet, variabele greephoogte (greep in het midden)
GAMA	Espagnolet, variabele greephoogte (greep in het midden), afsluitbaar
GASK	Stolpraamespagnolet, vaste greephoogte
GASM	Stolpraamespagnolet, variabele greephoogte (greep in het midden)
GAVM	Espagnolet, activPilot, variabele greephoogte (greep in het midden), voor draai- of valraam
GG	Greepgarnituur
GK	Vaste greephoogte
GRT.RB	Garnituur toograam
HFG	Opsteekhuls raamgreep HFG
HT	Hout, inboor
HW	Hout, opschroef
IF	activPilot Topstar
K.EL	Hoeklagerafdekkap
K.FL	Vleugellagerafdekkap
K.SB	Schaarlagerafdekkap hout
K.SK	Schaarlagerafdekkap
K.SL	Schaarlagerafdekkap
KB	Valraamscharnier vleugeldeel
KBG	Kiepbegrenzer
KE	Koppelelement
KLB	Valraamscharnier kozijndeel
KR	Kantschuif
KUE-T1	Kabelovergang, is te splitsen
LE.B	Boormal
LE.N	Sluitplaatmontagemal
LIN AP/FS	Lineaal t.b.v. beslagafkortstans
LM-RG	Ronde greep
M	Middensluiting
MK	Middensluiting, koppelbaar
MS.SO	Middensluiting stolp, sluitplaat boven
MS.SU	Middensluiting stolp, sluitplaat onder
MSL.OS	Meervoudige kierstand in schaargeleider
OBV	Openingsbegrenzer
OS	Schaargeleider
OS...PA...	Schaargeleider, PADK
OS. ...E	Schaargeleider (kiep-voor-draai)
OS.A	Bevestigingshulpstuk
PA	Parallel afstellen
PAD	Parallel afstelbaar, draaistand
PADK	Parallel afstelbaar, draai-kiep
RA.DB.SE	Kozijndeel draaibegrenzer
RT.DFE-TFE	Kozijndeel, duofunctie-/trifunctie-element
RT.DFE-TFE.S	Kozijndeel, duofunctie-/trifunctie-element, stolp
RT.MSL	Kozijndeel, meervoudige ventilatiestand

S.FL	Vleugellagerafdekdopje
SA	Schootsluitplaat
SB SZV	Sluitplaat t.b.v. middenaantrek/ frictievergrendeling
SBA...	Sluitplaat, aantrek
SBA...T	Vleugelafzetter
SBK	Veiligheidskiepsluitplaat
SBK...E	Kiep-aanpasstuk (kiep-voor-draai)
SBK...PA	Kiepsluitplaat (met geleidingsschuif), PADK
SBS...	Veiligheidssluitplaat
SBS...PA	Veiligheidssluitplaat, PADK
SBS...PAB	Veiligheidssluitplaat PAB, PADK
SBS...PAD	Veiligheidssluitplaat, PAD
SE	activPilot Select
SH...T	Schaar, inboor
SK	Schaar, opschroef
SK...PA	Schaar, PADK
SK...PAD	Schaar, PAD
SK ... A	Schaar voor schuine ramen
SK ... E	Schaar (kiep-voor-draai)
SKK	Schaar, zonder draaibegrenzer
SL	Schaarlager
SL.HW	Schaarlager, opschroef
SLK	Schaarlagerafdekkap, opschroef
SNH	Voorplaatzekering
SP R	Koppelplaatje
SR	Stuureenheid SR
SZP	Koppelplaat met vertanding
TFE	Trifunctie-element
V	Vergrendelingsafstand
V.AK	Verlengstuk
VS R	Verbindingsstuk
VS RB	Verbindingsstuk toograam
XL	Bouwdelen activPilot Giant
ZSR	Bijzetschaar
ZSRE	Bijzetschaar (kiep-voor-draai)
ZSS.OP	Dichtslag-beveiliging
ZV...	Middenaantrek/frictievergrendeling
ZV.RT	Middenaantrek/frictievergrendeling, kozijndeel

Artikelomschrijving

...LS	Montagerichting links
...RS	Montagerichting rechts
...AGR	antraciet grijs zoals RAL 7016
...BR	bruin zoals RAL 8019
...BZ-AM	brons - oud messing
...BZ-CU	brons - koperkleurig
...BZ-RB	brons - roodbruin
...CW	crèmekleur zoals RAL 9001
...EV1	zilver geëeloxeerd
...F1	zilverkleurig
...F1 geanodi-seerd	als F1 zilverkleurig, maar dan geëeloxeerd
...F3	goudkleurig
...F3-MG	mat goud
...F9	titaankleurig
...LBR	leembruin
...PW	parelwit zoals RAL 1013
...SG	zilvergrijs zoals RAL 7001
...SGB	grijs zoals RAL 9006
...SGR	stofgrijs zoals RAL 7037
...SL	zilverlook (galvanisch verzinkt)
...SW	diep zwart
...WS	wit zoals RAL 9016

activPilot Concept

Toepassingsdiagram (AWD) voor bepalen van toegestane vleugelafmetingen - Max. vleugelgewicht 130 kg.

Voor houten ramen met 12 mm beslag-/ omtrekspeling

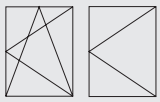

Uitvoering draai-kiep (DK) / draairaam (D)

Hoogte-/Breedteverhoudingen en belastbaarheid

Waardenverhouding zonder extra belasting bij een verhouding 2:1. De toepassingsdiagrammen (AWD) zijn zonder extra last berekend. Voor het vernemen van de maximale raamafmetingen met extra last kunt u zich laten informeren door uw geautoriseerde aanspreekpartner.

Aanwijzingen voor het gebruik

Het toepassingsbereik van het Winkhaus-beslag is in het toepassingsdiagram in grijs aangegeven. Het betreft niet het totale aangegeven gebied, echter die deelgebieden die zich links van de curve van de betreffende vullingsgewichten GG bevinden.

Aanwijzingen t.a.v. raamprofilering in acht nemen

In het kader van de maximaal toelaatbare vleugelafmetingen en -gewichten zijn de richtlijnen van de profielfabrikant dan wel de systeembeheerder uitdrukkelijk in acht te nemen!

Toepassingsgebied

Het samengestelde beslag mag uitsluitend uit originele Winkhaus activPilot-beslagcomponenten worden samengesteld. In geval van het gebruik van niet-originele respectievelijk niet-geautoriseerde systeemcomponenten wordt geen aansprakelijkheid aanvaard.

- Min. beslagmaatbreedte 270 mm
- Max. beslagmaatbreedte 1725 mm
- Vanaf 1475 mm beslagmaatbreedte FFB met bijzetschaar ZSR
- Min. beslagmaathoogte 230 mm
- Max. beslagmaathoogte 2800 mm
- Max. vleugelafmeting 3 m²
- Max. vleugelgewicht 130 kg
- Verhouding FFB : FFH ≤ 2:1

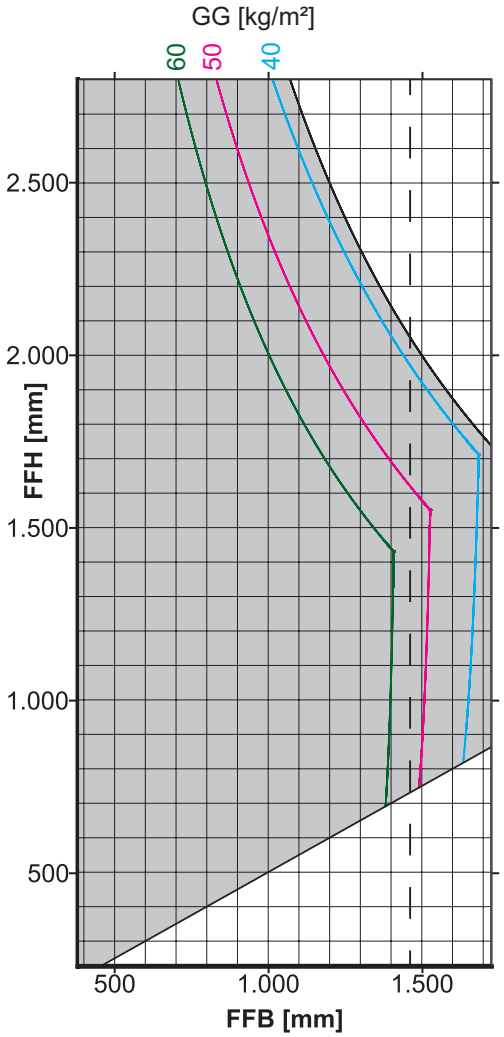

AWD_01.50_NR30_DK_130 kg_ohne_Zusatzlast_2_m

Afkortingen

- FFB = beslagmaatbreedte (mm)
- FFH = beslagmaathoogte (mm)
- GG = glasgewicht (kg/m2)
- ZSR = Bijzetschaar (toepassingsbereik rechts van de stippellijn)

Let op: het verschroeven van de draagdelen zoals bijv. hoek- , schaar- en vleugellager, moeten volgens de TBDK-richtlijnen uitgevoerd worden. Stem voor het voorboren van de schroeven de schroefdiameter en de schroeflengte af op de belastingssituatie.

1

activPilot Concept

Toepassingsdiagram (AWD) voor bepalen van toegestane vleugelafmetingen
- Max. vleugelgewicht: 150 kg
Voor raamdeuren

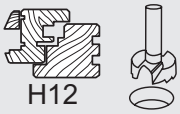

voor houtenramen mit 12mm. sponninghoogte, inboor uitvoering

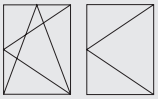

Uitvoering draai-kiep (DK) / draairaam (D)

Hoogte-/Breedteverhoudingen en belastbaarheid

Waardenverhouding zonder extra belasting bij een verhouding 2:1. De toepassingsdiagrammen (AWD) zijn zonder extra last berekend. Voor het vernemen van de maximale raamafmetingen met extra last kunt u zich laten informeren door uw geautoriseerde aanspreekpartner.

Aanwijzingen voor het gebruik

Het toepassingsbereik van het Winkhaus-beslag is in het toepassingsdiagram in grijs aangegeven. Het betreft niet het totale aangegeven gebied, echter die deelgebieden die zich links van de curve van de betreffende vullingsgewichten GG bevinden.

De ramen moeten zijn gemaakt van houtsoorten die geschikt zijn voor raamconstructies. Het soortelijk gewicht van de gebruikte houtsoorten moet bij vleugelgewichten > 130 kg minimaal 600 kg/m³ bedragen.

Aanwijzingen t.a.v. raamprofilering in acht nemen

In het kader van de maximaal toelaatbare vleugelafmetingen en -gewichten zijn de richtlijnen van de profielfabrikant dan wel de systeembeheerder uitdrukkelijk in acht te nemen!

Toepassingsgebied

Het samengestelde beslag mag uitsluitend uit originele Winkhaus activPilot-beslagcomponenten worden samengesteld. In geval van het gebruik van niet-originele respectievelijk niet-geautoriseerde systeemcomponenten wordt geen aansprakelijkheid aanvaard.

- Min. beslagmaatbreedte 270 mm
- Max. beslagmaatbreedte 1100 mm
- Min. beslagmaathoogte 230 mm
- Max. beslagmaathoogte 2800 mm
- Max. vleugelafmeting 3 m²
- Max. vleugelgewicht: 150 kg
- Verhouding FFB : FFH ≤ 2:1
- Volumieke massa min. 600 kg/m³

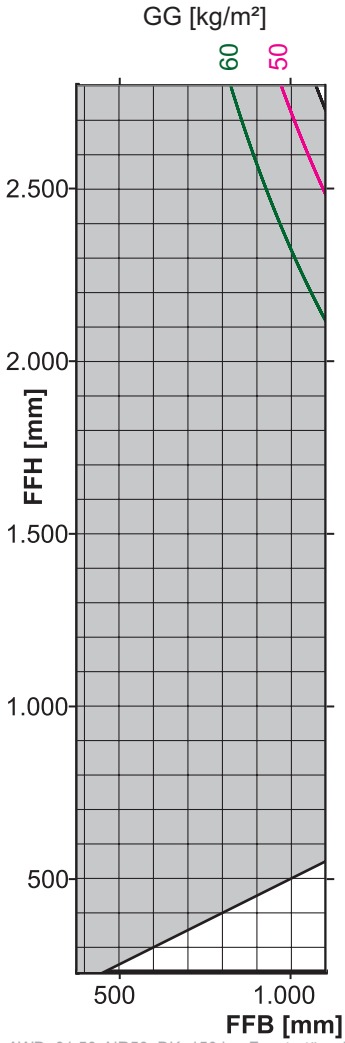

AWD_01.50_NR50_DK_150 kg_Fenstertür_ohne Zusatzlast_2_m

Afkortingen

- FFB = beslagmaatbreedte (mm)
- FFH = beslagmaathoogte (mm)
- GG = glasgewicht (kg/m2)
- ZSR = Bijzetschaar
  (toepassingsbereik rechts van de stippellijn)

Let op: het verschroeven van de draagdelen zoals bijv. hoek- , schaar- en vleugellager, moeten volgens de TBDK-richtlijnen uitgevoerd worden. Stem voor het voorboren van de schroeven de schroefdiameter en de schroeflengte af op de belastingssituatie.

activPilot Concept
Draairaamscharnier DL.HT...OF...

Toepassingsdiagram (AWD) voor bepalen van toegestane vleugelafmetingen - Max. vleugelgewicht 130 kg.

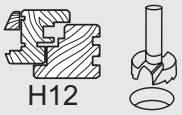

voor houtenramen mit 12mm. sponninghoogte, inboor uitvoering

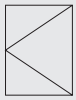

Uitvoering draairaam (D)
(ook bij 2-vleugelige stolpramen)

Hoogte-/Breedteverhoudingen en belastbaarheid

Waardenverhouding zonder extra belasting bij een verhouding 2:1. De toepassingsdiagrammen (AWD) zijn zonder extra last berekend. Voor het vernemen van de maximale raamafmetingen met extra last kunt u zich laten informeren door uw geautoriseerde aanspreekpartner.

Aanwijzingen voor het gebruik

Het toepassingsbereik van het Winkhaus-beslag is in het toepassingsdiagram in grijs aangegeven. Het betreft niet het totale aangegeven gebied, echter die deelgebieden die zich links van de curve van de betreffende vullingsgewichten GG bevinden.

Aanwijzingen t.a.v. raamprofilering in acht nemen

In het kader van de maximaal toelaatbare vleugelafmetingen en -gewichten zijn de richtlijnen van de profielfabrikant dan wel de systeembeheerder uitdrukkelijk in acht te nemen!

Toepassingsgebied

Het samengestelde beslag mag uitsluitend uit originele Winkhaus activPilot-beslagcomponenten worden samengesteld. In geval van het gebruik van niet-originele respectievelijk niet-geautoriseerde systeemcomponenten wordt geen aansprakelijkheid aanvaard.

- Min. beslagmaatbreedte 270 mm
- Max. beslagmaatbreedte 1320 mm
- Min. beslagmaathoogte 230 mm
- Max. beslagmaathoogte 2800 mm
- Max. vleugelafmeting 3 m²
- Max. vleugelgewicht 130 kg
- Verhouding FFB : FFH ≤ 2:1

Belangrijk: S.v.p. de produktpagina's bekijken!

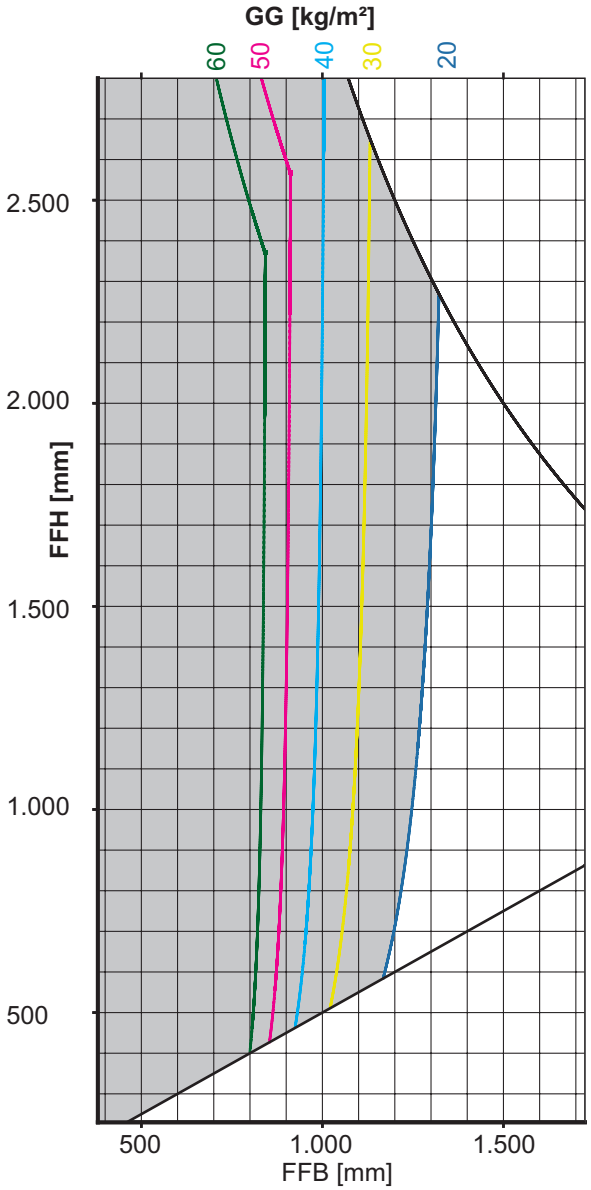

AWD_01.50_DL.HT..OF.._DK_130 kg_ohne_Zusatzlast_2_m

Afkortingen

- FFB = beslagmaatbreedte (mm)
- FFH = beslagmaathoogte (mm)
- GG = glasgewicht (kg/m2)

Let op: het verschroeven van de draagdelen zoals bijv. hoek- , schaar- en vleugellager, moeten volgens de TBDK-richtlijnen uitgevoerd worden. Stem voor het voorboren van de schroeven de schroefdiameter en de schroeflengte af op de belastingssituatie.

1

Overzicht kleinste maten voor espagnolet D = 15,5 mm

Het volgende overzicht toont de mogelijke toepassingen voor de hoekoverbrengingen. De toepassing hangt af van de variant "draai-kiep" of "draairaam", maar ook van de grootte van het raam. Afhankelijk van de uitvoering kunnen naast de hoekoverbrengingen ook andere beslagdelen worden gebruikt.

Draai-kiepraam met vaste greephoogte, enkelvleugelig

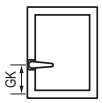

	270 - 370	371 - 600	601 - max
230 - 325	X		
326 - 420			
421 - max			

Draai-/draai-kiepraam (stolpraam) met vaste greephoogte

	280 - max	371 - 600	601 - max	
230 - 450				230 - 450
451 - 545	GASK			451 - max
546 - max				

Draai-kiepraam met variabele greephoogte (greep in het midden), enkelvleugelig

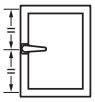

	270 - 370	371 - 600	601 - max
230 - 325	X	GAK 465 G=114	GAK 465 G=114
326 - 510	X		
511 - max			

E1 E2 E3 KR

Draai-/draai-kiepraam (stolpraam) met variabele greephoogte (greep in het midden)

	280 - max	371 - 600	601 - max	
230 - 410		GAK 465 G=114	GAK 465 G=114	230 - 410
411 - 560	GASM			411 - 560
561 - 710				561 - max
711 - 980	GASM 1050			
981 - max				

Overzicht kleinste maten voor espagnolet D = 7,5 mm

Het volgende overzicht toont de mogelijke toepassingen voor de hoekoverbrengingen. De toepassing hangt af van de variant "draai-kiep" of "draairaam", maar ook van de grootte van het raam. Afhankelijk van de uitvoering kunnen naast de hoekoverbrengingen ook andere beslagdelen worden gebruikt.

Draai-kiepraam met vaste greephoogte, enkelvleugelig

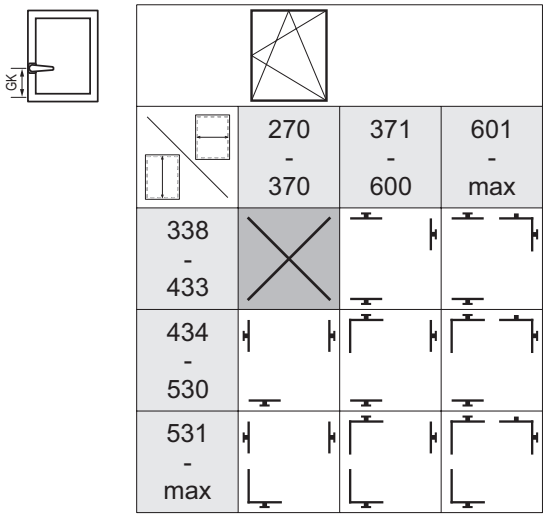

Draai-/draai-kiepraam (stolpraam) met vaste greephoogte

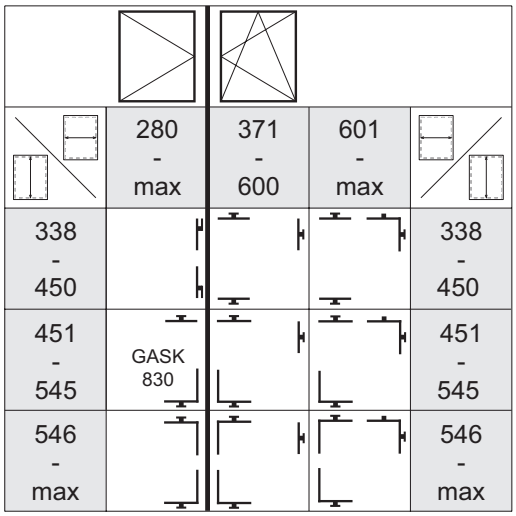

Draai-kiepraam met variabele greephoogte (greep in het midden), enkelvleugelig

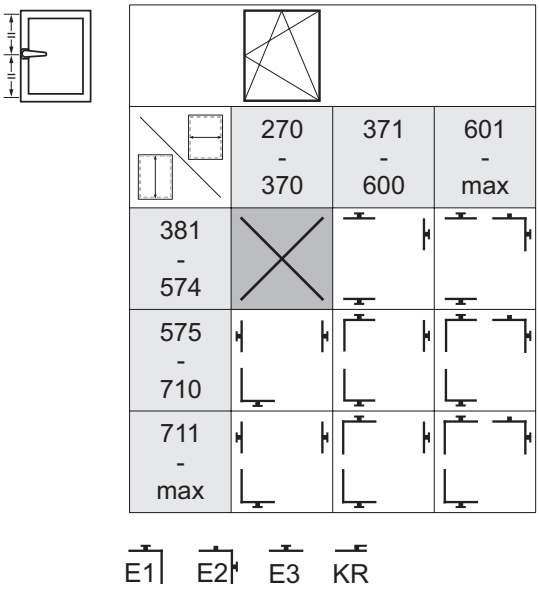

Draai-/draai-kiepraam (stolpraam) met variabele greephoogte (greep in het midden)

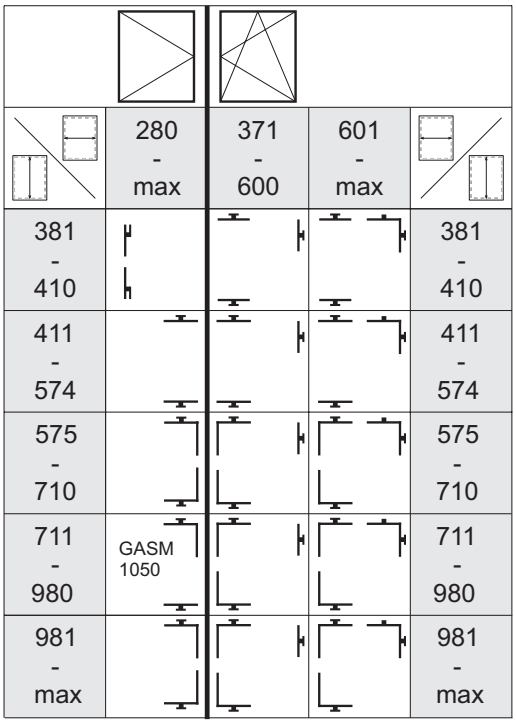

1

Overzicht grootste maten espagnolet D = 15,5 und 7,5 mm

Dit overzicht toont de uitvoering van de sluitzijde bij hoge elementen tot en met 2725 / 2800 mm. De genoemde vleugelhoogte is afhankelijk van de plaats van de greep: in het midden (variabel) of met vaste greephoogte.

Draai-kiepraam met vaste greephoogte, enkelvleugelig

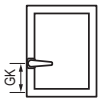

	min - max*
2226 - 2475	MK.250-1 + GAK.2225-...
2476 - 2725	MK.500-1 + GAK.2225-...

Draai-kiepraam met variabele greephoogte (greep in het midden), enkelvleugelig

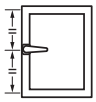

	min - max*
2301 - 2800	MK.250-1 + GAM.2300-3 + MK.250-1

Draai-/draai-kiepraam (stolpraam) met vaste greephoogte

	min - max*	min - max*	
2226 - 2475	MS.SO.250-1 + GASK.2225-...	MK.250-1 + GAK.2225-...	2226 - 2475
2476 - 2725	MS.SO.500-1 + GASK.2225-...	MK.500-1 + GAK.2225-...	2476 - 2725

Draai-/draai-kiepraam (stolpraam) met variabele greephoogte (greep in het midden)

	min - max*	min - max*	
2301 - 2800	MS.SO.250-1 + GASM.2300-3 + MS.SU.250-1	MK.250-1 + GAM.2300-3 + MK.250-1	2301 - 2800

* Neemt u a.u.b. notie van de "diagrammen voor toepassing van de toegestane vleugelafmetingen"!

Draai-kiepbeslag - vaste greephoogte

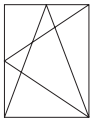

Basisuitvoering

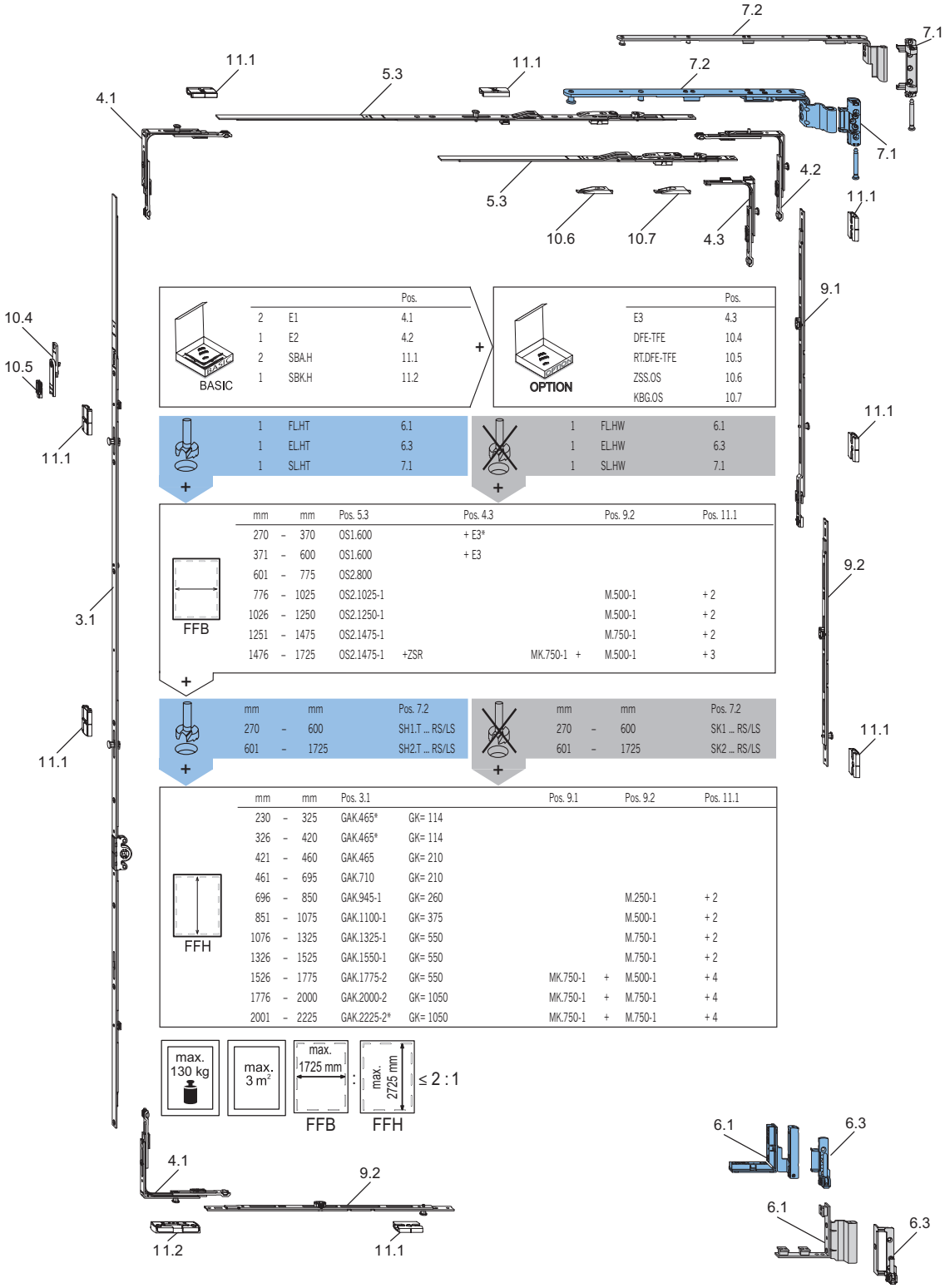

BASIC

		Pos.
2	E1	4.1
1	E2	4.2
2	SBA.H	11.1
1	SBK.H	11.2

+

OPTION

	Pos.
E3	4.3
DFE-TFE	10.4
RT.DFE-TFE	10.5
ZSS.OS	10.6
KBG.OS	10.7

1	FL.HT	6.1
1	EL.HT	6.3
1	SL.HT	7.1

+

1	FL.HW	6.1
1	EL.HW	6.3
1	SL.HW	7.1

+

FFB

mm		mm	Pos. 5.3		Pos. 4.3		Pos. 9.2	Pos. 11.1
270	–	370	OS1.600		+ E3*			
371	–	600	OS1.600		+ E3			
601	–	775	OS2.800					
776	–	1025	OS2.1025-1				M.500-1	+ 2
1026	–	1250	OS2.1250-1				M.500-1	+ 2
1251	–	1475	OS2.1475-1				M.750-1	+ 2
1476	–	1725	OS2.1475-1	+ZSR		MK.750-1 +	M.500-1	+ 3

+

mm		mm	Pos. 7.2
270	–	600	SH1.T ... RS/LS
601	–	1725	SH2.T ... RS/LS

+

mm		mm	Pos. 7.2
270	–	600	SK1 ... RS/LS
601	–	1725	SK2 ... RS/LS

+

FFH

mm		mm	Pos. 3.1		Pos. 9.1		Pos. 9.2	Pos. 11.1
230	–	325	GAK.465*	GK= 114				
326	–	420	GAK.465*	GK= 114				
421	–	460	GAK.465	GK= 210				
461	–	695	GAK.710	GK= 210				
696	–	850	GAK.945-1	GK= 260			M.250-1	+ 2
851	–	1075	GAK.1100-1	GK= 375			M.500-1	+ 2
1076	–	1325	GAK.1325-1	GK= 550			M.750-1	+ 2
1326	–	1525	GAK.1550-1	GK= 550			M.750-1	+ 2
1526	–	1775	GAK.1775-2	GK= 550	MK.750-1	+	M.500-1	+ 4
1776	–	2000	GAK.2000-2	GK= 1050	MK.750-1	+	M.750-1	+ 4
2001	–	2225	GAK.2225-2*	GK= 1050	MK.750-1	+	M.750-1	+ 4

max. 130 kg | max. 3 m² | max. 1725 mm (FFB) : max. 2725 mm (FFH) ≤ 2 : 1

* Zie overzicht kleinste/grootste maten

A.u.b. het toepassingsdiagram volgen!

Draai-kiepbeslag - vaste greephoogte

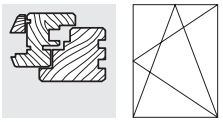

2

Toepasbaar voor inbraakwerende ramen volgens RC2 / RC2 N
Schema A, met vleugellager FL.HT.E1/FL.W.E1

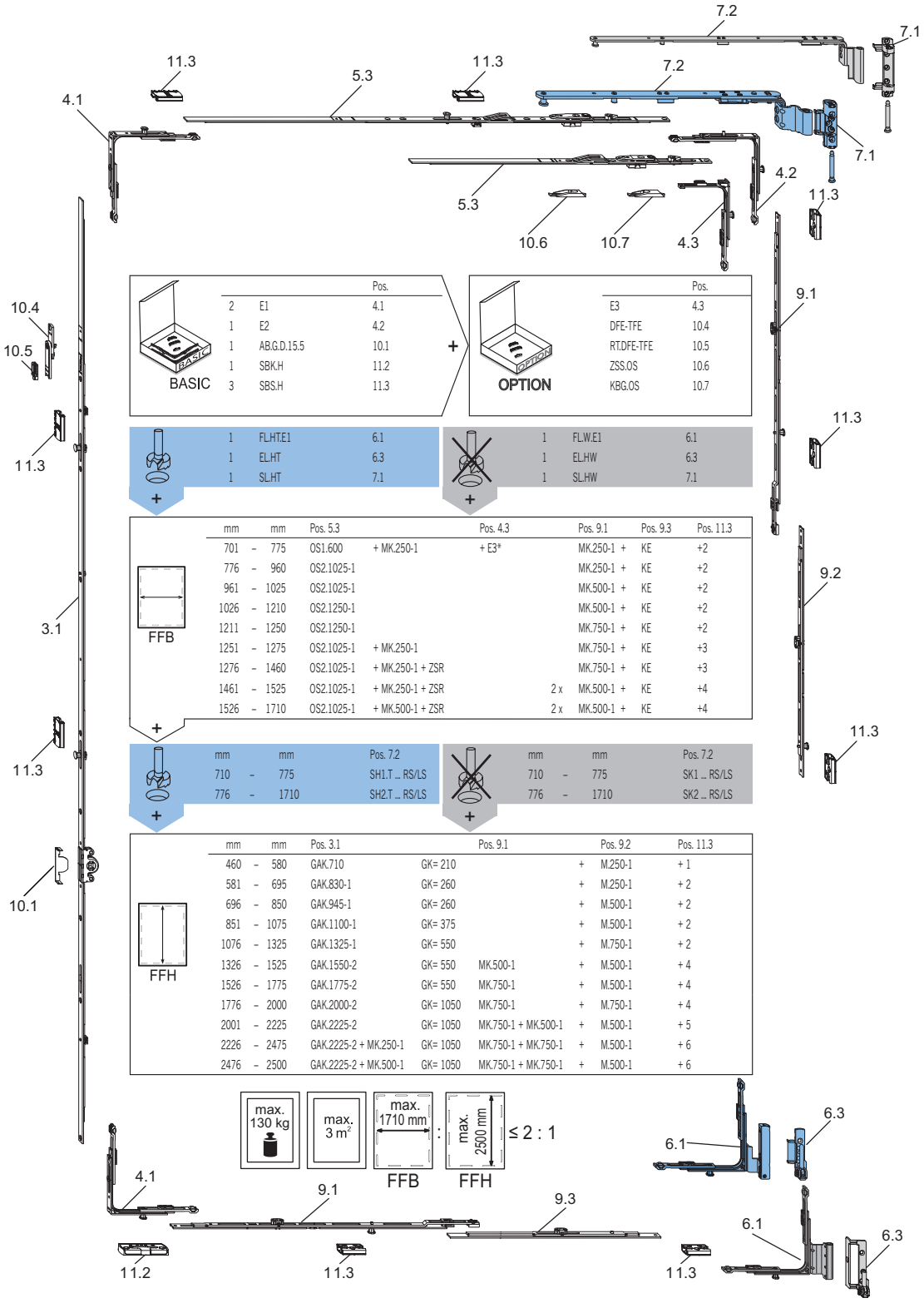

		Pos.
2	E1	4.1
1	E2	4.2
1	AB.G.D.15.5	10.1
1	SBK.H	11.2
3	SBS.H	11.3

		Pos.
	E3	4.3
	DFE-TFE	10.4
	RT.DFE-TFE	10.5
	ZSS.OS	10.6
	KBG.OS	10.7

1	FL.HT.E1	6.1
1	EL.HT	6.3
1	SL.HT	7.1

1	FL.W.E1	6.1
1	EL.HW	6.3
1	SL.HW	7.1

mm		mm	Pos. 5.3		Pos. 4.3	Pos. 9.1	Pos. 9.3	Pos. 11.3
701	–	775	OS1.600	+ MK.250-1	+ E3*	MK.250-1 +	KE	+2
776	–	960	OS2.1025-1			MK.250-1 +	KE	+2
961	–	1025	OS2.1025-1			MK.500-1 +	KE	+2
1026	–	1210	OS2.1250-1			MK.500-1 +	KE	+2
1211	–	1250	OS2.1250-1			MK.750-1 +	KE	+2
1251	–	1275	OS2.1025-1	+ MK.250-1		MK.750-1 +	KE	+3
1276	–	1460	OS2.1025-1	+ MK.250-1 + ZSR		MK.750-1 +	KE	+3
1461	–	1525	OS2.1025-1	+ MK.250-1 + ZSR	2 x	MK.500-1 +	KE	+4
1526	–	1710	OS2.1025-1	+ MK.500-1 + ZSR	2 x	MK.500-1 +	KE	+4

mm		mm	Pos. 7.2
710	–	775	SH1.T ... RS/LS
776	–	1710	SH2.T ... RS/LS

mm		mm	Pos. 7.2
710	–	775	SK1 ... RS/LS
776	–	1710	SK2 ... RS/LS

mm		mm	Pos. 3.1		Pos. 9.1		Pos. 9.2	Pos. 11.3
460	–	580	GAK.710	GK= 210		+	M.250-1	+ 1
581	–	695	GAK.830-1	GK= 260		+	M.250-1	+ 2
696	–	850	GAK.945-1	GK= 260		+	M.500-1	+ 2
851	–	1075	GAK.1100-1	GK= 375		+	M.500-1	+ 2
1076	–	1325	GAK.1325-1	GK= 550		+	M.750-1	+ 2
1326	–	1525	GAK.1550-2	GK= 550	MK.500-1	+	M.500-1	+ 4
1526	–	1775	GAK.1775-2	GK= 550	MK.750-1	+	M.500-1	+ 4
1776	–	2000	GAK.2000-2	GK= 1050	MK.750-1	+	M.750-1	+ 4
2001	–	2225	GAK.2225-2	GK= 1050	MK.750-1 + MK.500-1	+	M.500-1	+ 5
2226	–	2475	GAK.2225-2 + MK.250-1	GK= 1050	MK.750-1 + MK.750-1	+	M.500-1	+ 6
2476	–	2500	GAK.2225-2 + MK.500-1	GK= 1050	MK.750-1 + MK.750-1	+	M.500-1	+ 6

Beslagoverzicht gebaseerd op 13 mm asmaat en 30 mm (sluitplaat)sponningbreedte.
Bij afwijkende sponningstelsels kunnen wijzigingen van de beslagsamenstelling aan scharnierzijde noodzakelijk zijn.
* Zie overzicht kleinste/grootste maten
A.u.b. het toepassingsdiagram volgen!

Draai-kiepbeslag - vaste greephoogte

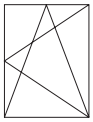

Toepasbaar voor inbraakwerende ramen volgens RC2 / RC2 N
Schema B, met vleugellager FL.HT/FL.HW

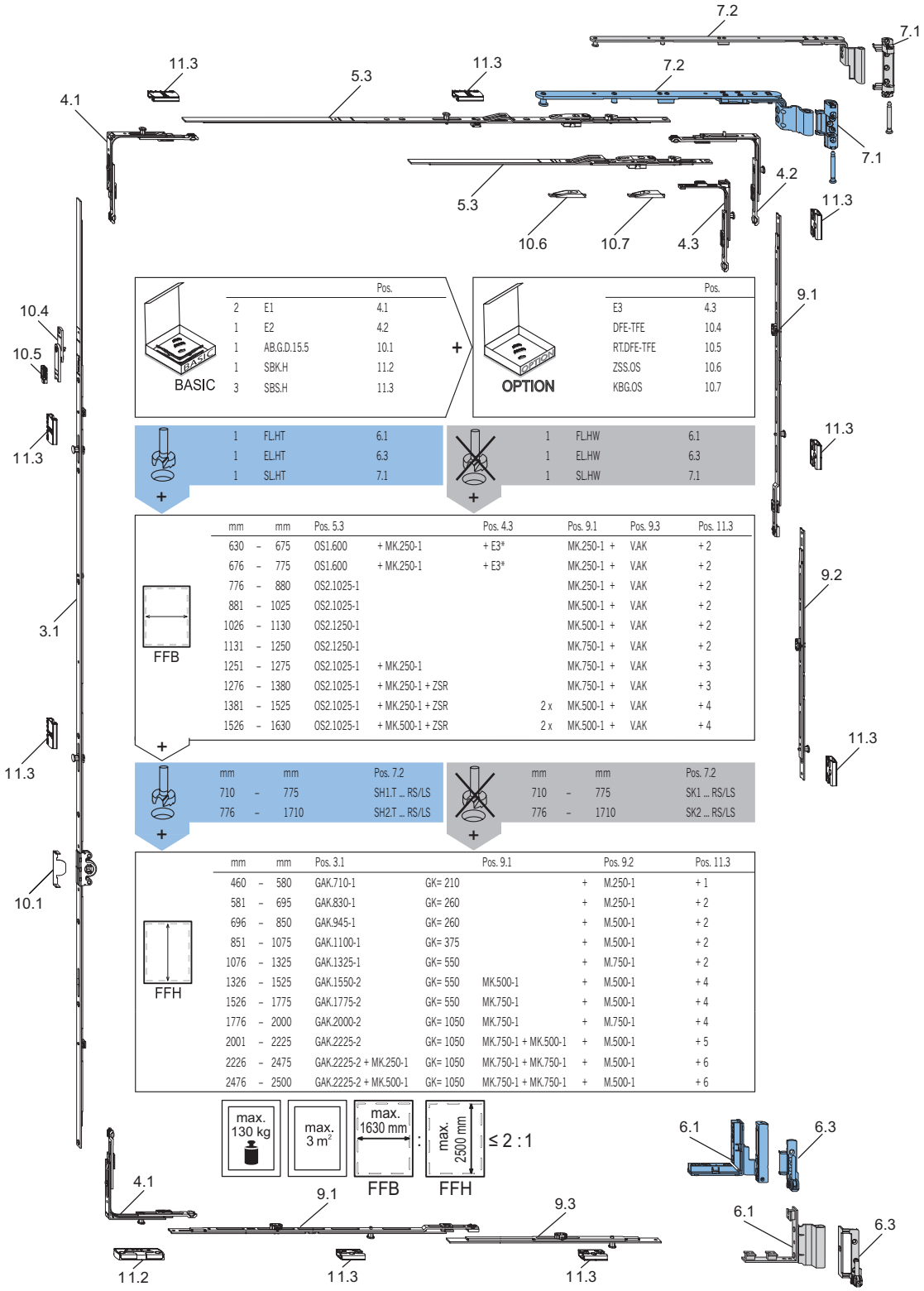

		Pos.
2	E1	4.1
1	E2	4.2
1	AB.G.D.15.5	10.1
1	SBK.H	11.2
3	SBS.H	11.3

BASIC +

		Pos.
	E3	4.3
	DFE-TFE	10.4
	RT.DFE-TFE	10.5
	ZSS.OS	10.6
	KBG.OS	10.7

OPTION

1	FL.HT	6.1
1	EL.HT	6.3
1	SL.HT	7.1

+

1	FL.HW	6.1
1	EL.HW	6.3
1	SL.HW	7.1

+

FFB +

mm		mm	Pos. 5.3		Pos. 4.3	Pos. 9.1		Pos. 9.3	Pos. 11.3
630	–	675	OS1.600	+ MK.250-1	+ E3*	MK.250-1	+	V.AK	+ 2
676	–	775	OS1.600	+ MK.250-1	+ E3*	MK.250-1	+	V.AK	+ 2
776	–	880	OS2.1025-1			MK.250-1	+	V.AK	+ 2
881	–	1025	OS2.1025-1			MK.500-1	+	V.AK	+ 2
1026	–	1130	OS2.1250-1			MK.500-1	+	V.AK	+ 2
1131	–	1250	OS2.1250-1			MK.750-1	+	V.AK	+ 2
1251	–	1275	OS2.1025-1	+ MK.250-1		MK.750-1	+	V.AK	+ 3
1276	–	1380	OS2.1025-1	+ MK.250-1 + ZSR		MK.750-1	+	V.AK	+ 3
1381	–	1525	OS2.1025-1	+ MK.250-1 + ZSR	2 x	MK.500-1	+	V.AK	+ 4
1526	–	1630	OS2.1025-1	+ MK.500-1 + ZSR	2 x	MK.500-1	+	V.AK	+ 4

+

mm		mm	Pos. 7.2
710	–	775	SH1.T ... RS/LS
776	–	1710	SH2.T ... RS/LS

+

mm		mm	Pos. 7.2
710	–	775	SK1 ... RS/LS
776	–	1710	SK2 ... RS/LS

+

FFH

mm		mm	Pos. 3.1		Pos. 9.1		Pos. 9.2	Pos. 11.3
460	–	580	GAK.710-1	GK= 210		+	M.250-1	+ 1
581	–	695	GAK.830-1	GK= 260		+	M.250-1	+ 2
696	–	850	GAK.945-1	GK= 260		+	M.500-1	+ 2
851	–	1075	GAK.1100-1	GK= 375		+	M.500-1	+ 2
1076	–	1325	GAK.1325-1	GK= 550		+	M.750-1	+ 2
1326	–	1525	GAK.1550-2	GK= 550	MK.500-1	+	M.500-1	+ 4
1526	–	1775	GAK.1775-2	GK= 550	MK.750-1	+	M.500-1	+ 4
1776	–	2000	GAK.2000-2	GK= 1050	MK.750-1	+	M.750-1	+ 4
2001	–	2225	GAK.2225-2	GK= 1050	MK.750-1 + MK.500-1	+	M.500-1	+ 5
2226	–	2475	GAK.2225-2 + MK.250-1	GK= 1050	MK.750-1 + MK.750-1	+	M.500-1	+ 6
2476	–	2500	GAK.2225-2 + MK.500-1	GK= 1050	MK.750-1 + MK.750-1	+	M.500-1	+ 6

Beslagoverzicht gebaseerd op 13 mm asmaat en 30 mm (sluitplaat)sponningbreedte.
Bij afwijkende sponningstelsels kunnen wijzigingen van de beslagsamenstelling aan scharnierzijde noodzakelijk zijn.
* Zie overzicht kleinste/grootste maten
A.u.b. het toepassingsdiagram volgen!

Draai-kiepbeslag - variabele greephoogte (greep in het midden)

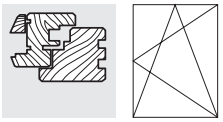

2

Basisuitvoering

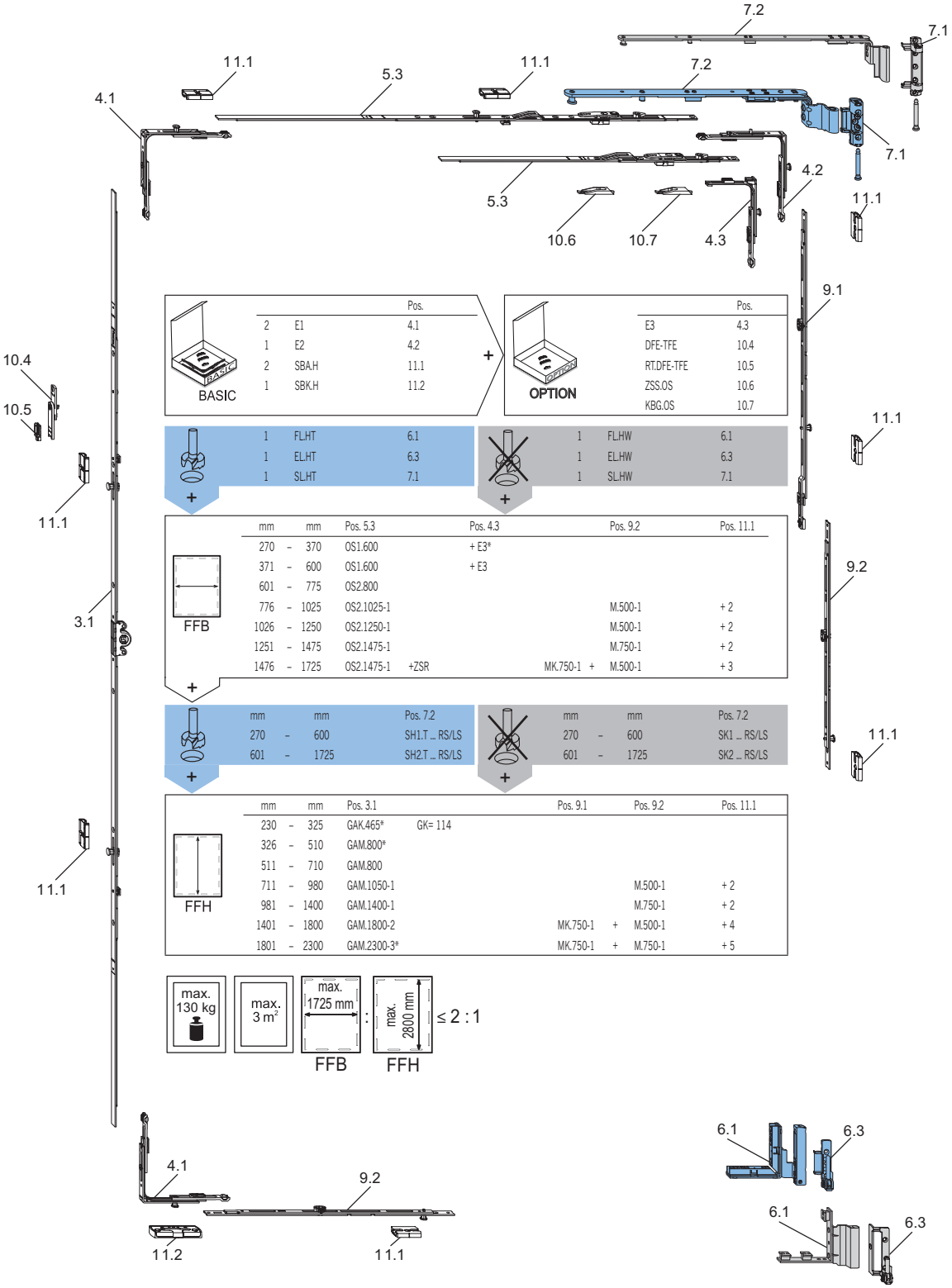

BASIC

		Pos.
2	E1	4.1
1	E2	4.2
2	SBA.H	11.1
1	SBK.H	11.2

+

OPTION

	Pos.
E3	4.3
DFE-TFE	10.4
RT.DFE-TFE	10.5
ZSS.OS	10.6
KBG.OS	10.7

1	FL.HT	6.1
1	EL.HT	6.3
1	SL.HT	7.1

+

1	FL.HW	6.1
1	EL.HW	6.3
1	SL.HW	7.1

+

FFB

mm		mm	Pos. 5.3	Pos. 4.3	Pos. 9.2	Pos. 11.1
270	–	370	OS1.600	+ E3*		
371	–	600	OS1.600	+ E3		
601	–	775	OS2.800			
776	–	1025	OS2.1025-1		M.500-1	+ 2
1026	–	1250	OS2.1250-1		M.500-1	+ 2
1251	–	1475	OS2.1475-1		M.750-1	+ 2
1476	–	1725	OS2.1475-1	+ZSR	MK.750-1 + M.500-1	+ 3

+

mm		mm	Pos. 7.2
270	–	600	SH1.T ... RS/LS
601	–	1725	SH2.T ... RS/LS

+

mm		mm	Pos. 7.2
270	–	600	SK1 ... RS/LS
601	–	1725	SK2 ... RS/LS

+

FFH

mm		mm	Pos. 3.1		Pos. 9.1	Pos. 9.2	Pos. 11.1
230	–	325	GAK.465*	GK= 114			
326	–	510	GAM.800*				
511	–	710	GAM.800				
711	–	980	GAM.1050-1			M.500-1	+ 2
981	–	1400	GAM.1400-1			M.750-1	+ 2
1401	–	1800	GAM.1800-2		MK.750-1 +	M.500-1	+ 4
1801	–	2300	GAM.2300-3*		MK.750-1 +	M.750-1	+ 5

* Zie overzicht kleinste/grootste maten
A.u.b. het toepassingsdiagram volgen!

Draai-kiepbeslag - variabele greephoogte (greep in het midden)

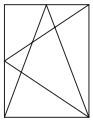

Toepasbaar voor inbraakwerende ramen volgens RC2 / RC2 N

Schema A, met vleugellager FL.HT.E1/FL.W.E1

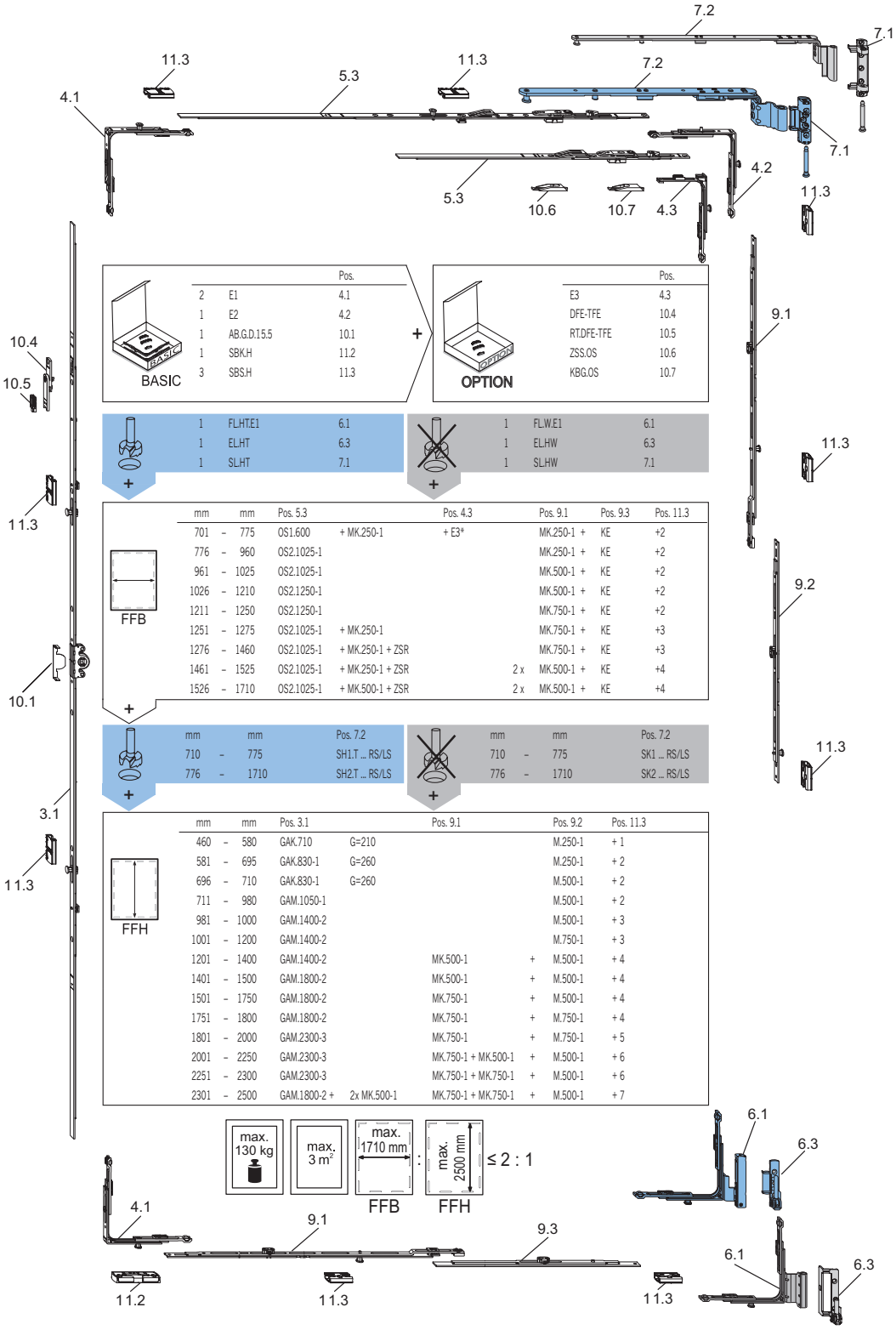

		Pos.
2	E1	4.1
1	E2	4.2
1	AB.G.D.15.5	10.1
1	SBK.H	11.2
3	SBS.H	11.3

BASIC

+

		Pos.
	E3	4.3
	DFE-TFE	10.4
	RT.DFE-TFE	10.5
	ZSS.OS	10.6
	KBG.OS	10.7

OPTION

1	FL.HT.E1	6.1
1	EL.HT	6.3
1	SL.HT	7.1

+

1	FL.W.E1	6.1
1	EL.HW	6.3
1	SL.HW	7.1

+

FFB

mm		mm	Pos. 5.3		Pos. 4.3		Pos. 9.1		Pos. 9.3	Pos. 11.3
701	–	775	OS1.600	+ MK.250-1	+ E3*		MK.250-1	+	KE	+2
776	–	960	OS2.1025-1				MK.250-1	+	KE	+2
961	–	1025	OS2.1025-1				MK.500-1	+	KE	+2
1026	–	1210	OS2.1250-1				MK.500-1	+	KE	+2
1211	–	1250	OS2.1250-1				MK.750-1	+	KE	+2
1251	–	1275	OS2.1025-1	+ MK.250-1			MK.750-1	+	KE	+3
1276	–	1460	OS2.1025-1	+ MK.250-1 + ZSR			MK.750-1	+	KE	+3
1461	–	1525	OS2.1025-1	+ MK.250-1 + ZSR		2 x	MK.500-1	+	KE	+4
1526	–	1710	OS2.1025-1	+ MK.500-1 + ZSR		2 x	MK.500-1	+	KE	+4

+

mm		mm	Pos. 7.2
710	–	775	SH1.T ... RS/LS
776	–	1710	SH2.T ... RS/LS

+

mm		mm	Pos. 7.2
710	–	775	SK1 ... RS/LS
776	–	1710	SK2 ... RS/LS

+

FFH

mm		mm	Pos. 3.1		Pos. 9.1		Pos. 9.2	Pos. 11.3
460	–	580	GAK.710	G=210			M.250-1	+ 1
581	–	695	GAK.830-1	G=260			M.250-1	+ 2
696	–	710	GAK.830-1	G=260			M.500-1	+ 2
711	–	980	GAM.1050-1				M.500-1	+ 2
981	–	1000	GAM.1400-2				M.500-1	+ 3
1001	–	1200	GAM.1400-2				M.750-1	+ 3
1201	–	1400	GAM.1400-2		MK.500-1	+	M.500-1	+ 4
1401	–	1500	GAM.1800-2		MK.500-1	+	M.500-1	+ 4
1501	–	1750	GAM.1800-2		MK.750-1	+	M.500-1	+ 4
1751	–	1800	GAM.1800-2		MK.750-1	+	M.750-1	+ 4
1801	–	2000	GAM.2300-3		MK.750-1	+	M.750-1	+ 5
2001	–	2250	GAM.2300-3		MK.750-1 + MK.500-1	+	M.500-1	+ 6
2251	–	2300	GAM.2300-3		MK.750-1 + MK.750-1	+	M.500-1	+ 6
2301	–	2500	GAM.1800-2 +	2x MK.500-1	MK.750-1 + MK.750-1	+	M.500-1	+ 7

max. 130 kg | max. 3 m² | max. 1710 mm (FFB) : max. 2500 mm (FFH) ≤ 2 : 1

Beslagoverzicht gebaseerd op 13 mm asmaat en 30 mm (sluitplaat)sponningbreedte.

Bij afwijkende sponningstelsels kunnen wijzigingen van de beslagsamenstelling aan scharnierzijde noodzakelijk zijn.

* Zie overzicht kleinste/grootste maten

A.u.b. het toepassingsdiagram volgen!

Draai-kiepbeslag - variabele greephoogte (greep in het midden)

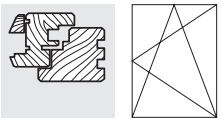

2

Toepasbaar voor inbraakwerende ramen volgens RC2 / RC2 N

Schema B, met vleugellager FL.HT/FL.HW

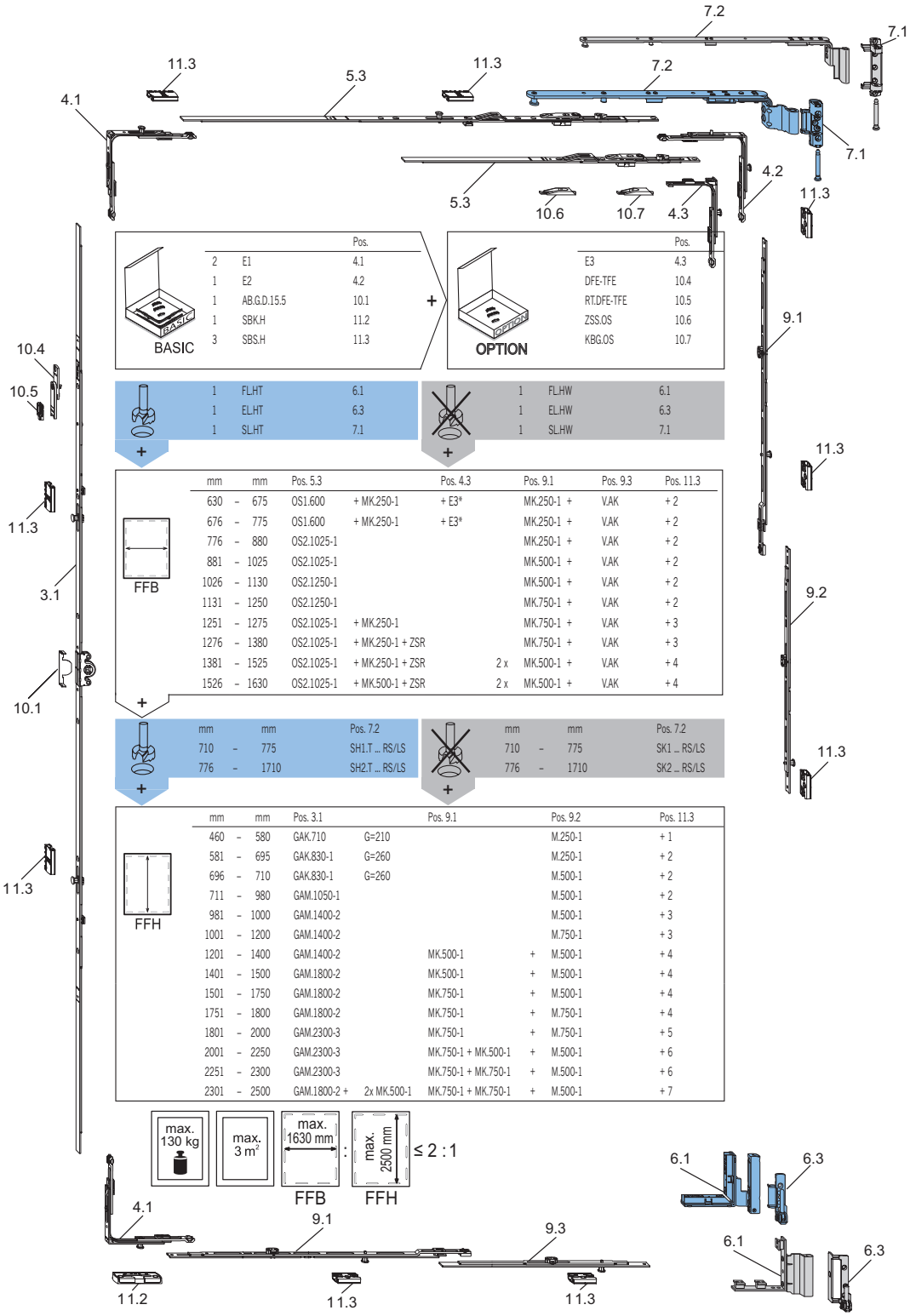

		Pos.
2	E1	4.1
1	E2	4.2
1	AB.G.D.15.5	10.1
1	SBK.H	11.2
3	SBS.H	11.3

+

		Pos.
	E3	4.3
	DFE-TFE	10.4
	RT.DFE-TFE	10.5
	ZSS.OS	10.6
	KBG.OS	10.7

1	FL.HT	6.1
1	EL.HT	6.3
1	SL.HT	7.1

+

1	FL.HW	6.1
1	EL.HW	6.3
1	SL.HW	7.1

+

FFB

mm		mm	Pos. 5.3		Pos. 4.3		Pos. 9.1		Pos. 9.3	Pos. 11.3
630	–	675	OS1.600	+ MK.250-1	+ E3*		MK.250-1	+	V.AK	+ 2
676	–	775	OS1.600	+ MK.250-1	+ E3*		MK.250-1	+	V.AK	+ 2
776	–	880	OS2.1025-1				MK.250-1	+	V.AK	+ 2
881	–	1025	OS2.1025-1				MK.500-1	+	V.AK	+ 2
1026	–	1130	OS2.1250-1				MK.500-1	+	V.AK	+ 2
1131	–	1250	OS2.1250-1				MK.750-1	+	V.AK	+ 2
1251	–	1275	OS2.1025-1	+ MK.250-1			MK.750-1	+	V.AK	+ 3
1276	–	1380	OS2.1025-1	+ MK.250-1 + ZSR			MK.750-1	+	V.AK	+ 3
1381	–	1525	OS2.1025-1	+ MK.250-1 + ZSR		2 x	MK.500-1	+	V.AK	+ 4
1526	–	1630	OS2.1025-1	+ MK.500-1 + ZSR		2 x	MK.500-1	+	V.AK	+ 4

+

mm		mm	Pos. 7.2
710	–	775	SH1.T ... RS/LS
776	–	1710	SH2.T ... RS/LS

+

mm		mm	Pos. 7.2
710	–	775	SK1 ... RS/LS
776	–	1710	SK2 ... RS/LS

+

FFH

mm		mm	Pos. 3.1		Pos. 9.1		Pos. 9.2	Pos. 11.3
460	–	580	GAK.710	G=210			M.250-1	+ 1
581	–	695	GAK.830-1	G=260			M.250-1	+ 2
696	–	710	GAK.830-1	G=260			M.500-1	+ 2
711	–	980	GAM.1050-1				M.500-1	+ 2
981	–	1000	GAM.1400-2				M.500-1	+ 3
1001	–	1200	GAM.1400-2				M.750-1	+ 3
1201	–	1400	GAM.1400-2		MK.500-1	+	M.500-1	+ 4
1401	–	1500	GAM.1800-2		MK.500-1	+	M.500-1	+ 4
1501	–	1750	GAM.1800-2		MK.750-1	+	M.500-1	+ 4
1751	–	1800	GAM.1800-2		MK.750-1	+	M.750-1	+ 4
1801	–	2000	GAM.2300-3		MK.750-1	+	M.750-1	+ 5
2001	–	2250	GAM.2300-3		MK.750-1 + MK.500-1	+	M.500-1	+ 6
2251	–	2300	GAM.2300-3		MK.750-1 + MK.750-1	+	M.500-1	+ 6
2301	–	2500	GAM.1800-2 +	2x MK.500-1	MK.750-1 + MK.750-1	+	M.500-1	+ 7

Beslagoverzicht gebaseerd op 13 mm asmaat en 30 mm (sluitplaat)sponningbreedte.

Bij afwijkende sponningstelsels kunnen wijzigingen van de beslagsamenstelling aan scharnierzijde noodzakelijk zijn.

* Zie overzicht kleinste/grootste maten

A.u.b. het toepassingsdiagram volgen!

Stolpraambeslag - vaste greephoogte

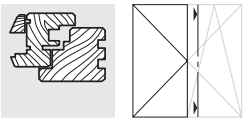

Basisuitvoering

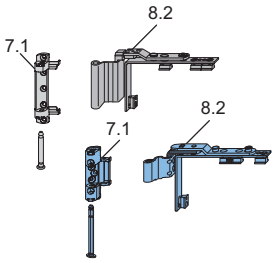

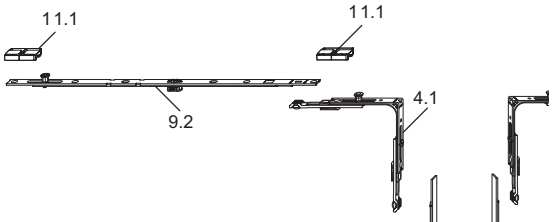

BASIC

		Pos.
2	E1	4.1
2	SBA.H	11.1

+

OPTION

	Pos.
RT.DFE-TFE.S	10.6

1	FL.HT	6.1
1	EL.HT	6.3
1	SL.HT	7.1
1	DL.HT	8.2

+

1	FL.HW	6.1
1	EL.HW	6.3
1	SL.HW	7.1
1	DL.K	8.2

+

FFB

mm		mm					Pos. 9.2	Pos. 11.1
280	–	700						
701	–	1200	2 x		2 x	M.500-1	+ 2	
1201	–	1450	2 x		2 x	M.750-1	+ 2	
1451	–	1725	2 x	MK.500-1 +	2 x	M.500-1	+ 4	

+

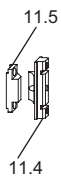

FFH

mm		mm	Pos. 3.1		Pos. 11.5		Pos. 11.4
451	–	545	GASK.710*				
546	–	695	GASK.710				
696	–	850	GASK.945-1				
851	–	1075	GASK.1100-1	1 x	ZV-RT	1 x	ZV-FT
1076	–	1325	GASK.1325-1	1 x	ZV-RT	1 x	ZV-FT
1326	–	1525	GASK.1550-1	1 x	ZV-RT	1 x	ZV-FT
1526	–	1775	GASK.1775-2	1 x	ZV-RT	1 x	ZV-FT
1776	–	2000	GASK.2000-2	2 x	ZV-RT	2 x	ZV-FT
2001	–	2225	GASK.2225-2*	2 x	ZV-RT	2 x	ZV-FT

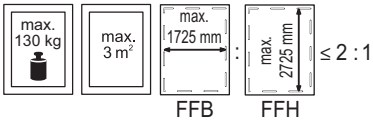

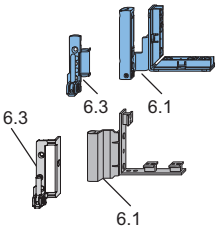

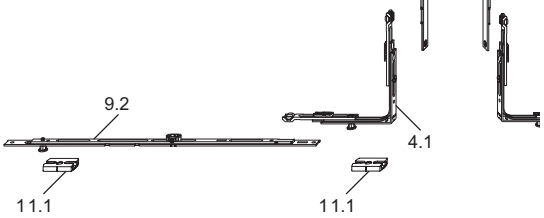

* Zie overzicht kleinste/grootste maten

A.u.b. het toepassingsdiagram volgen!

Stolpraambeslag - vaste greephoogte

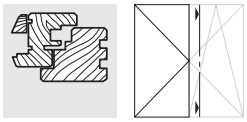

Toepasbaar voor inbraakwerende ramen volgens RC2 / RC2 N

Schema A, met vleugellager FL.HT.E1/FL.W.E1

2

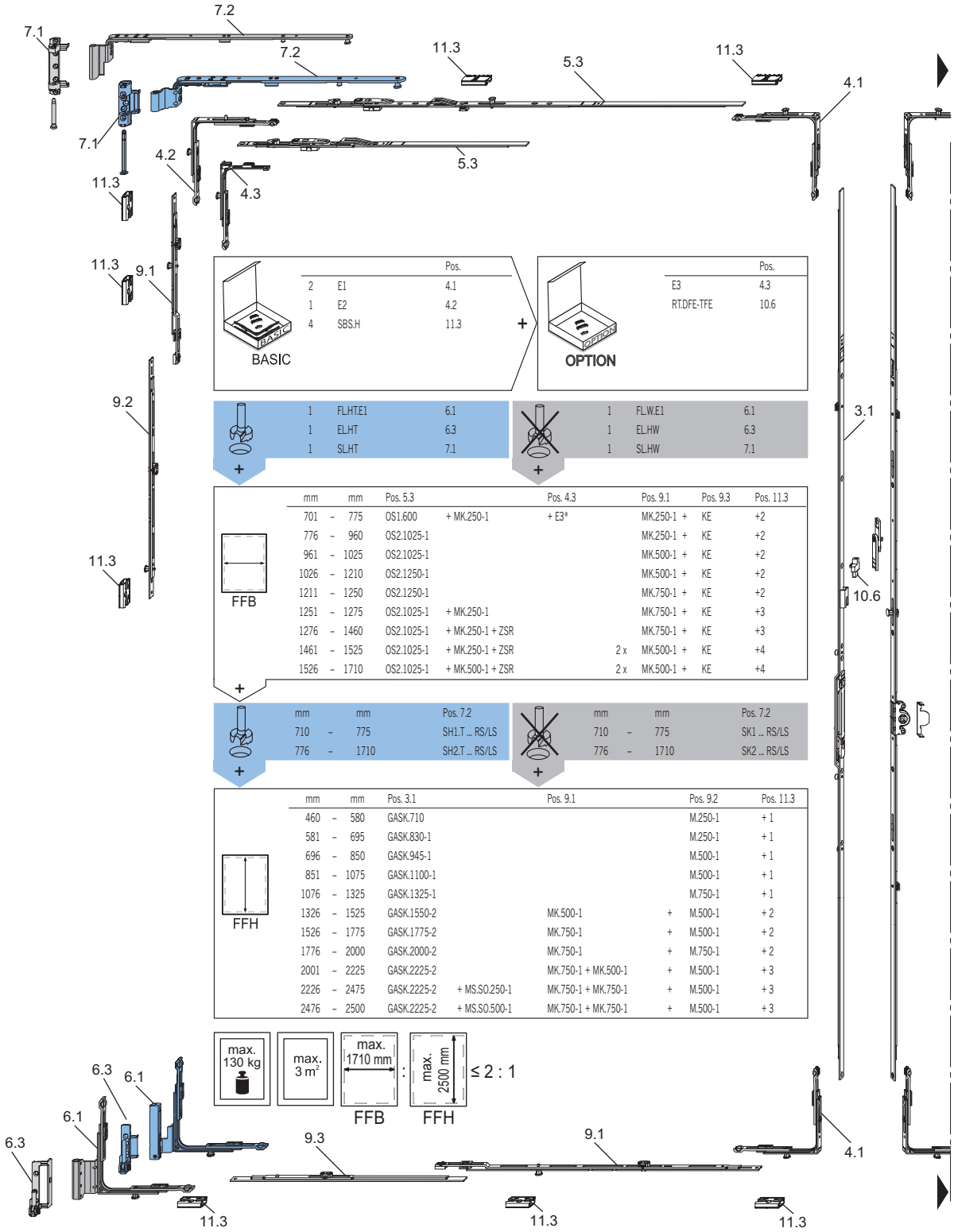

		Pos.
2	E1	4.1
1	E2	4.2
4	SBS.H	11.3

		Pos.
E3		4.3
RT.DFE-TFE		10.6

1	FL.HT.E1	6.1
1	EL.HT	6.3
1	SL.HT	7.1

1	FL.W.E1	6.1
1	EL.HW	6.3
1	SL.HW	7.1

mm		mm	Pos. 5.3		Pos. 4.3		Pos. 9.1		Pos. 9.3	Pos. 11.3
701	–	775	OS1.600	+ MK.250-1	+ E3*		MK.250-1	+	KE	+2
776	–	960	OS2.1025-1				MK.250-1	+	KE	+2
961	–	1025	OS2.1025-1				MK.500-1	+	KE	+2
1026	–	1210	OS2.1250-1				MK.500-1	+	KE	+2
1211	–	1250	OS2.1250-1				MK.750-1	+	KE	+2
1251	–	1275	OS2.1025-1	+ MK.250-1			MK.750-1	+	KE	+3
1276	–	1460	OS2.1025-1	+ MK.250-1 + ZSR			MK.750-1	+	KE	+3
1461	–	1525	OS2.1025-1	+ MK.250-1 + ZSR		2 x	MK.500-1	+	KE	+4
1526	–	1710	OS2.1025-1	+ MK.500-1 + ZSR		2 x	MK.500-1	+	KE	+4

mm		mm	Pos. 7.2
710	–	775	SH1.T ... RS/LS
776	–	1710	SH2.T ... RS/LS

mm		mm	Pos. 7.2
710	–	775	SK1 ... RS/LS
776	–	1710	SK2 ... RS/LS

mm		mm	Pos. 3.1		Pos. 9.1		Pos. 9.2	Pos. 11.3
460	–	580	GASK.710				M.250-1	+ 1
581	–	695	GASK.830-1				M.250-1	+ 1
696	–	850	GASK.945-1				M.500-1	+ 1
851	–	1075	GASK.1100-1				M.500-1	+ 1
1076	–	1325	GASK.1325-1				M.750-1	+ 1
1326	–	1525	GASK.1550-2		MK.500-1	+	M.500-1	+ 2
1526	–	1775	GASK.1775-2		MK.750-1	+	M.500-1	+ 2
1776	–	2000	GASK.2000-2		MK.750-1	+	M.750-1	+ 2
2001	–	2225	GASK.2225-2		MK.750-1 + MK.500-1	+	M.500-1	+ 3
2226	–	2475	GASK.2225-2	+ MS.SO.250-1	MK.750-1 + MK.750-1	+	M.500-1	+ 3
2476	–	2500	GASK.2225-2	+ MS.SO.500-1	MK.750-1 + MK.750-1	+	M.500-1	+ 3

Beslagoverzicht gebaseerd op 13 mm asmaat en 30 mm (sluitplaat)sponningbreedte.
Bij afwijkende sponningstelsels kunnen wijzigingen van de beslagsamenstelling aan scharnierzijde noodzakelijk zijn.
* Zie overzicht kleinste/grootste maten
A.u.b. het toepassingsdiagram volgen!

Stolpraambeslag - vaste greephoogte

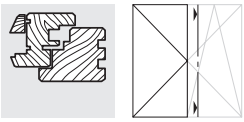

Toepasbaar voor inbraakwerende ramen volgens RC2 / RC2 N
Schema B, met vleugellager FL.HT/FL.HW

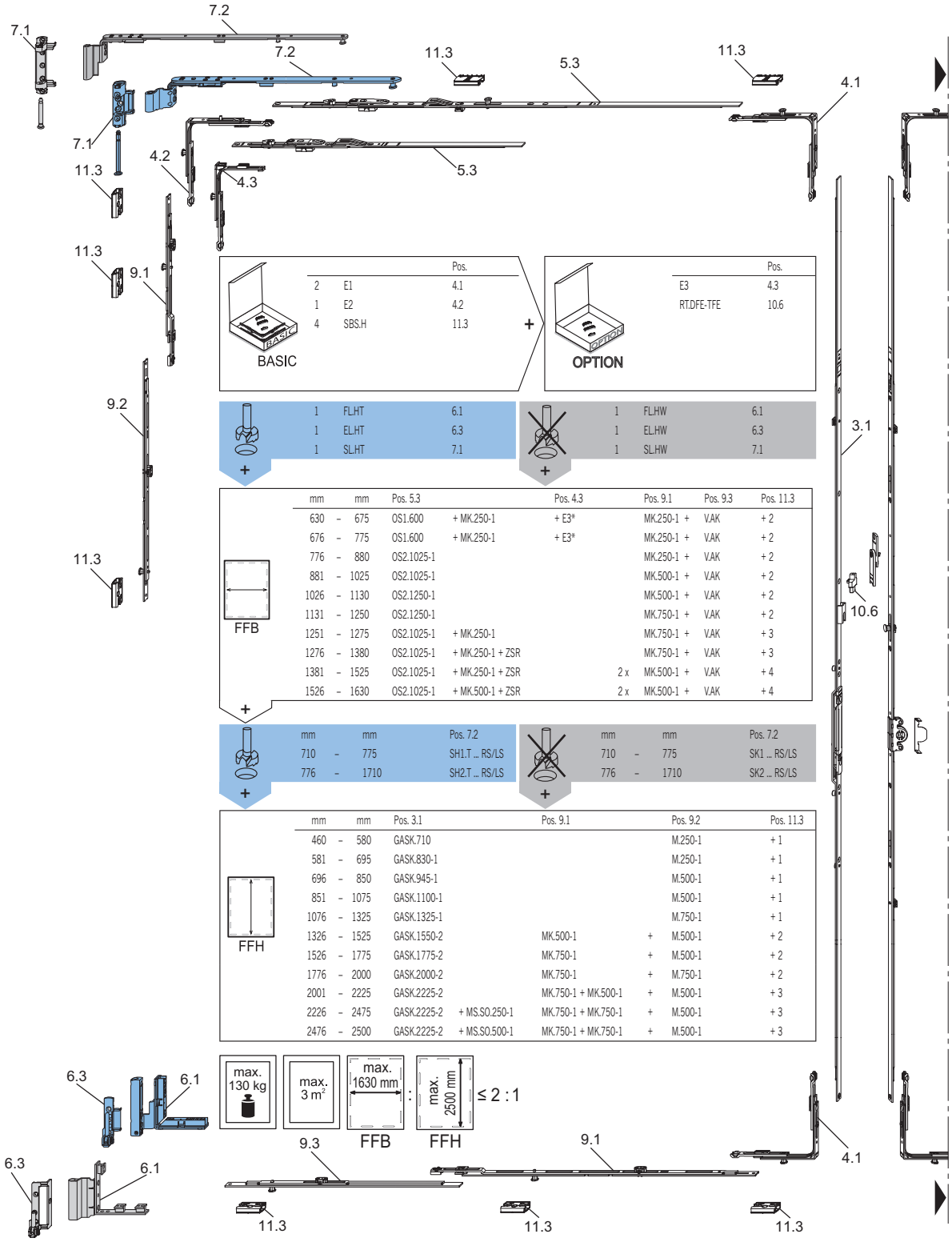

BASIC

		Pos.
2	E1	4.1
1	E2	4.2
4	SBS.H	11.3

+

OPTION

	Pos.
E3	4.3
RT.DFE-TFE	10.6

1	FL.HT	6.1
1	EL.HT	6.3
1	SL.HT	7.1

+

1	FL.HW	6.1
1	EL.HW	6.3
1	SL.HW	7.1

+

FFB

mm		mm	Pos. 5.3		Pos. 4.3		Pos. 9.1		Pos. 9.3	Pos. 11.3
630	–	675	OS1.600	+ MK.250-1	+ E3*		MK.250-1	+	V.AK	+ 2
676	–	775	OS1.600	+ MK.250-1	+ E3*		MK.250-1	+	V.AK	+ 2
776	–	880	OS2.1025-1				MK.250-1	+	V.AK	+ 2
881	–	1025	OS2.1025-1				MK.500-1	+	V.AK	+ 2
1026	–	1130	OS2.1250-1				MK.500-1	+	V.AK	+ 2
1131	–	1250	OS2.1250-1				MK.750-1	+	V.AK	+ 2
1251	–	1275	OS2.1025-1	+ MK.250-1			MK.750-1	+	V.AK	+ 3
1276	–	1380	OS2.1025-1	+ MK.250-1 + ZSR			MK.750-1	+	V.AK	+ 3
1381	–	1525	OS2.1025-1	+ MK.250-1 + ZSR		2 x	MK.500-1	+	V.AK	+ 4
1526	–	1630	OS2.1025-1	+ MK.500-1 + ZSR		2 x	MK.500-1	+	V.AK	+ 4

+

mm		mm	Pos. 7.2
710	–	775	SH1.T ... RS/LS
776	–	1710	SH2.T ... RS/LS

+

mm		mm	Pos. 7.2
710	–	775	SK1 ... RS/LS
776	–	1710	SK2 ... RS/LS

+

FFH

mm		mm	Pos. 3.1		Pos. 9.1		Pos. 9.2	Pos. 11.3
460	–	580	GASK.710				M.250-1	+ 1
581	–	695	GASK.830-1				M.250-1	+ 1
696	–	850	GASK.945-1				M.500-1	+ 1
851	–	1075	GASK.1100-1				M.500-1	+ 1
1076	–	1325	GASK.1325-1				M.750-1	+ 1
1326	–	1525	GASK.1550-2		MK.500-1	+	M.500-1	+ 2
1526	–	1775	GASK.1775-2		MK.750-1	+	M.500-1	+ 2
1776	–	2000	GASK.2000-2		MK.750-1	+	M.750-1	+ 2
2001	–	2225	GASK.2225-2		MK.750-1 + MK.500-1	+	M.500-1	+ 3
2226	–	2475	GASK.2225-2	+ MS.SO.250-1	MK.750-1 + MK.750-1	+	M.500-1	+ 3
2476	–	2500	GASK.2225-2	+ MS.SO.500-1	MK.750-1 + MK.750-1	+	M.500-1	+ 3

Beslagoverzicht gebaseerd op 13 mm asmaat en 30 mm (sluitplaat)sponningbreedte.
Bij afwijkende sponningstelsels kunnen wijzigingen van de beslagsamenstelling aan scharnierzijde noodzakelijk zijn.
* Zie overzicht kleinste/grootste maten
A.u.b. het toepassingsdiagram volgen!

Stolpraambeslag - variabele greephoogte (greep in het midden)

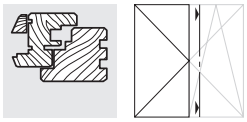

2

Basisuitvoering

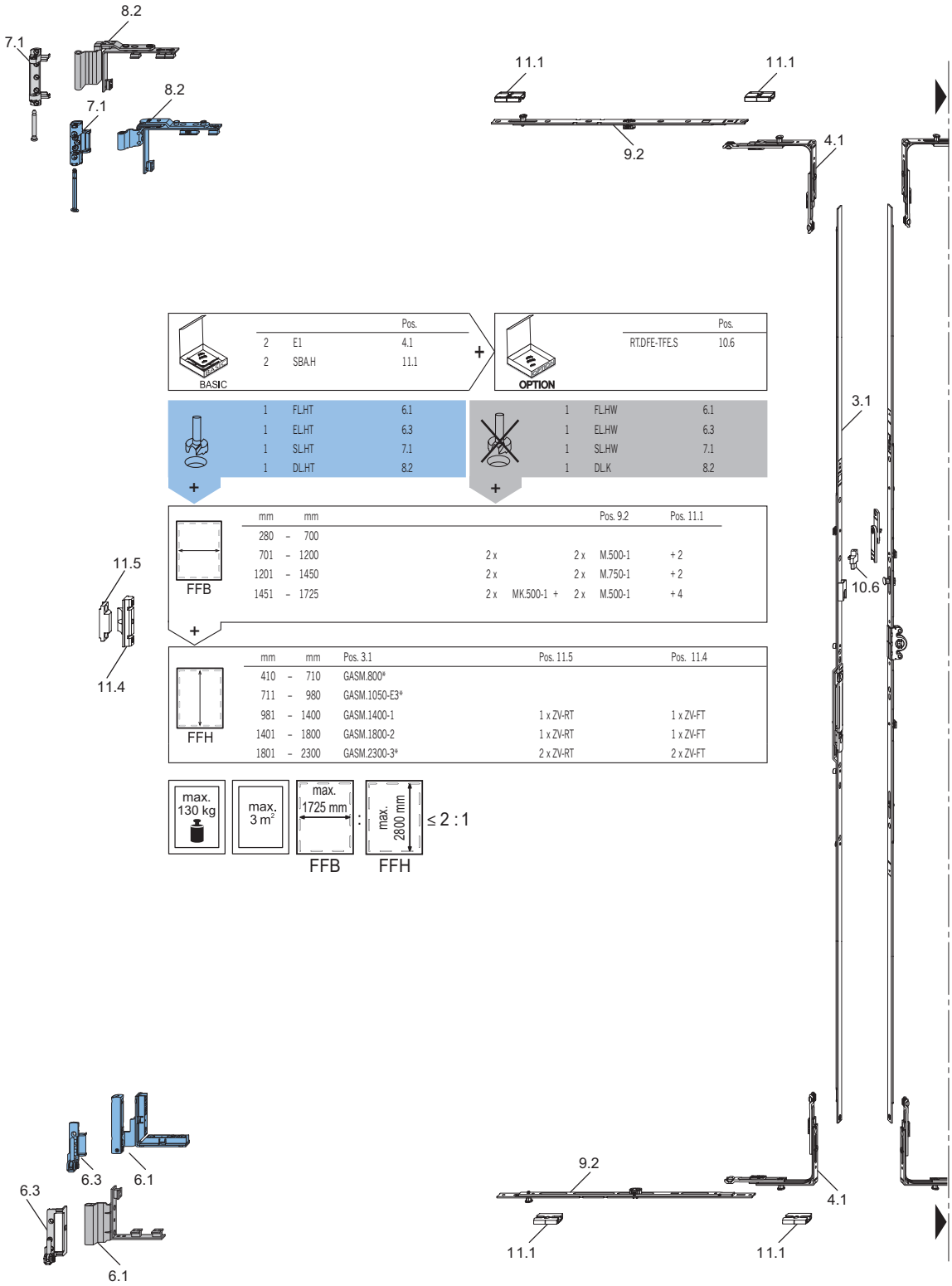

BASIC

		Pos.
2	E1	4.1
2	SBA.H	11.1

+

OPTION

	Pos.
RT.DFE-TFE.S	10.6

+

1	FL.HT	6.1
1	EL.HT	6.3
1	SL.HT	7.1
1	DL.HT	8.2

+

1	FL.HW	6.1
1	EL.HW	6.3
1	SL.HW	7.1
1	DL.K	8.2

+

FFB

mm		mm					Pos. 9.2	Pos. 11.1
280	–	700						
701	–	1200	2 x		2 x	M.500-1		+ 2
1201	–	1450	2 x		2 x	M.750-1		+ 2
1451	–	1725	2 x	MK.500-1 +	2 x	M.500-1		+ 4

+

FFH

mm		mm	Pos. 3.1	Pos. 11.5	Pos. 11.4
410	–	710	GASM.800*		
711	–	980	GASM.1050-E3*		
981	–	1400	GASM.1400-1	1 x ZV-RT	1 x ZV-FT
1401	–	1800	GASM.1800-2	1 x ZV-RT	1 x ZV-FT
1801	–	2300	GASM.2300-3*	2 x ZV-RT	2 x ZV-FT

max. 130 kg

max. 3 m²

max. 1725 mm (FFB) : max. 2800 mm (FFH) ≤ 2 : 1

* Zie overzicht kleinste/grootste maten
A.u.b. het toepassingsdiagram volgen!

Stolpraambeslag - variabele greephoogte (greep in het midden)

Toepasbaar voor inbraakwerende ramen volgens RC2 / RC2 N

Schema A, met vleugellager FL.HT.E1/FL.W.E1

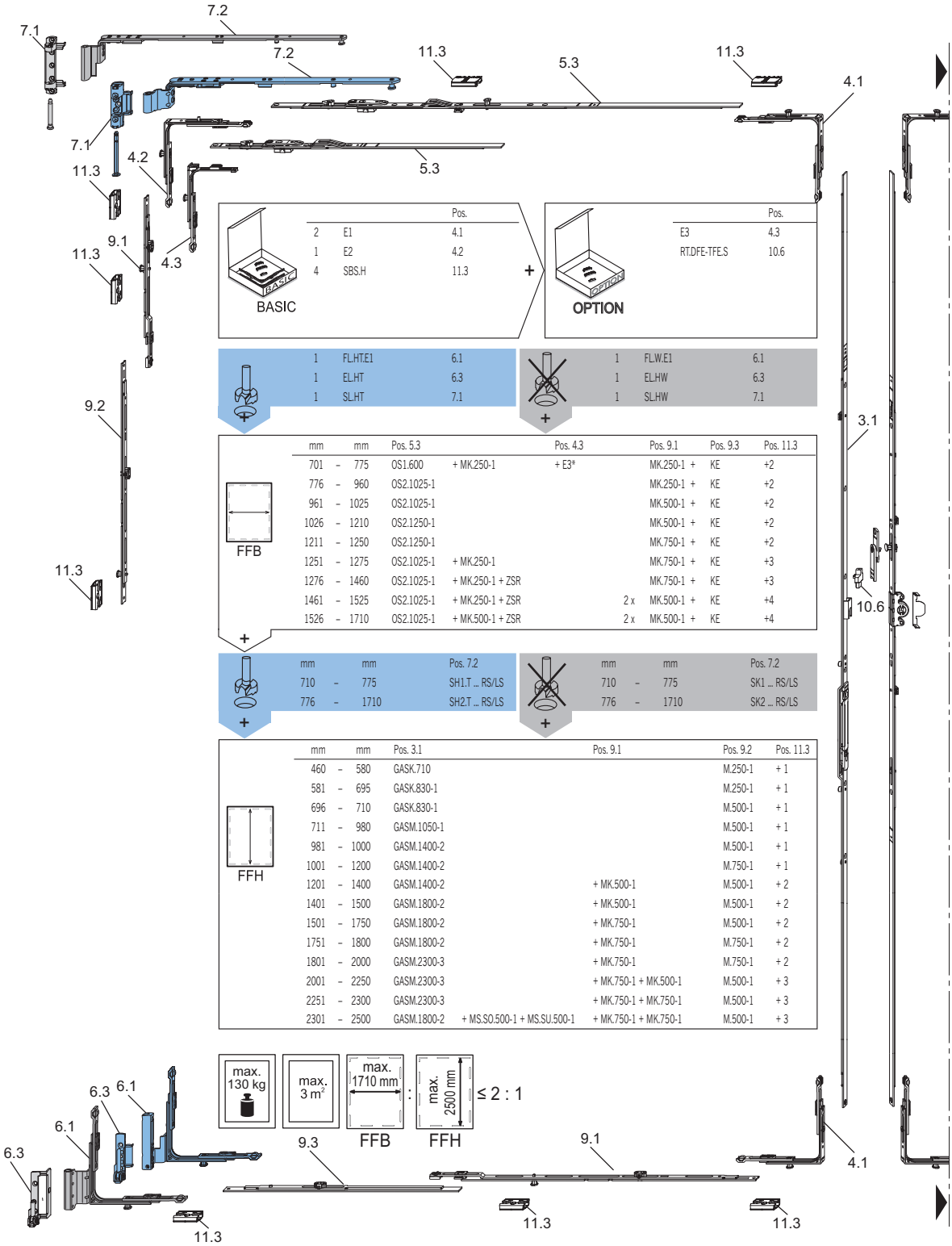

		Pos.
2	E1	4.1
1	E2	4.2
4	SBS.H	11.3

	Pos.
E3	4.3
RT.DFE-TFE.S	10.6

1	FL.HT.E1	6.1
1	EL.HT	6.3
1	SL.HT	7.1

1	FL.W.E1	6.1
1	EL.HW	6.3
1	SL.HW	7.1

mm		mm	Pos. 5.3		Pos. 4.3	Pos. 9.1	Pos. 9.3	Pos. 11.3
701	–	775	OS1.600	+ MK.250-1	+ E3*	MK.250-1 +	KE	+2
776	–	960	OS2.1025-1			MK.250-1 +	KE	+2
961	–	1025	OS2.1025-1			MK.500-1 +	KE	+2
1026	–	1210	OS2.1250-1			MK.500-1 +	KE	+2
1211	–	1250	OS2.1250-1			MK.750-1 +	KE	+2
1251	–	1275	OS2.1025-1	+ MK.250-1		MK.750-1 +	KE	+3
1276	–	1460	OS2.1025-1	+ MK.250-1 + ZSR		MK.750-1 +	KE	+3
1461	–	1525	OS2.1025-1	+ MK.250-1 + ZSR	2 x	MK.500-1 +	KE	+4
1526	–	1710	OS2.1025-1	+ MK.500-1 + ZSR	2 x	MK.500-1 +	KE	+4

mm		mm	Pos. 7.2
710	–	775	SH1.T ... RS/LS
776	–	1710	SH2.T ... RS/LS

mm		mm	Pos. 7.2
710	–	775	SK1 ... RS/LS
776	–	1710	SK2 ... RS/LS

mm		mm	Pos. 3.1		Pos. 9.1	Pos. 9.2	Pos. 11.3
460	–	580	GASK.710			M.250-1	+ 1
581	–	695	GASK.830-1			M.250-1	+ 1
696	–	710	GASK.830-1			M.500-1	+ 1
711	–	980	GASM.1050-1			M.500-1	+ 1
981	–	1000	GASM.1400-2			M.500-1	+ 1
1001	–	1200	GASM.1400-2			M.750-1	+ 1
1201	–	1400	GASM.1400-2		+ MK.500-1	M.500-1	+ 2
1401	–	1500	GASM.1800-2		+ MK.500-1	M.500-1	+ 2
1501	–	1750	GASM.1800-2		+ MK.750-1	M.500-1	+ 2
1751	–	1800	GASM.1800-2		+ MK.750-1	M.750-1	+ 2
1801	–	2000	GASM.2300-3		+ MK.750-1	M.750-1	+ 2
2001	–	2250	GASM.2300-3		+ MK.750-1 + MK.500-1	M.500-1	+ 3
2251	–	2300	GASM.2300-3		+ MK.750-1 + MK.750-1	M.500-1	+ 3
2301	–	2500	GASM.1800-2	+ MS.SO.500-1 + MS.SU.500-1	+ MK.750-1 + MK.750-1	M.500-1	+ 3

Beslagoverzicht gebaseerd op 13 mm asmaat en 30 mm (sluitplaat)sponningbreedte.
Bij afwijkende sponningstelsels kunnen wijzigingen van de beslagsamenstelling aan scharnierzijde noodzakelijk zijn.
* Zie overzicht kleinste/grootste maten
A.u.b. het toepassingsdiagram volgen!

Stolpraambeslag - variabele greephoogte (greep in het midden)

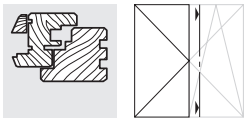

2

Toepasbaar voor inbraakwerende ramen volgens RC2 / RC2 N

Schema B, met vleugellager FL.HT/FL.HW

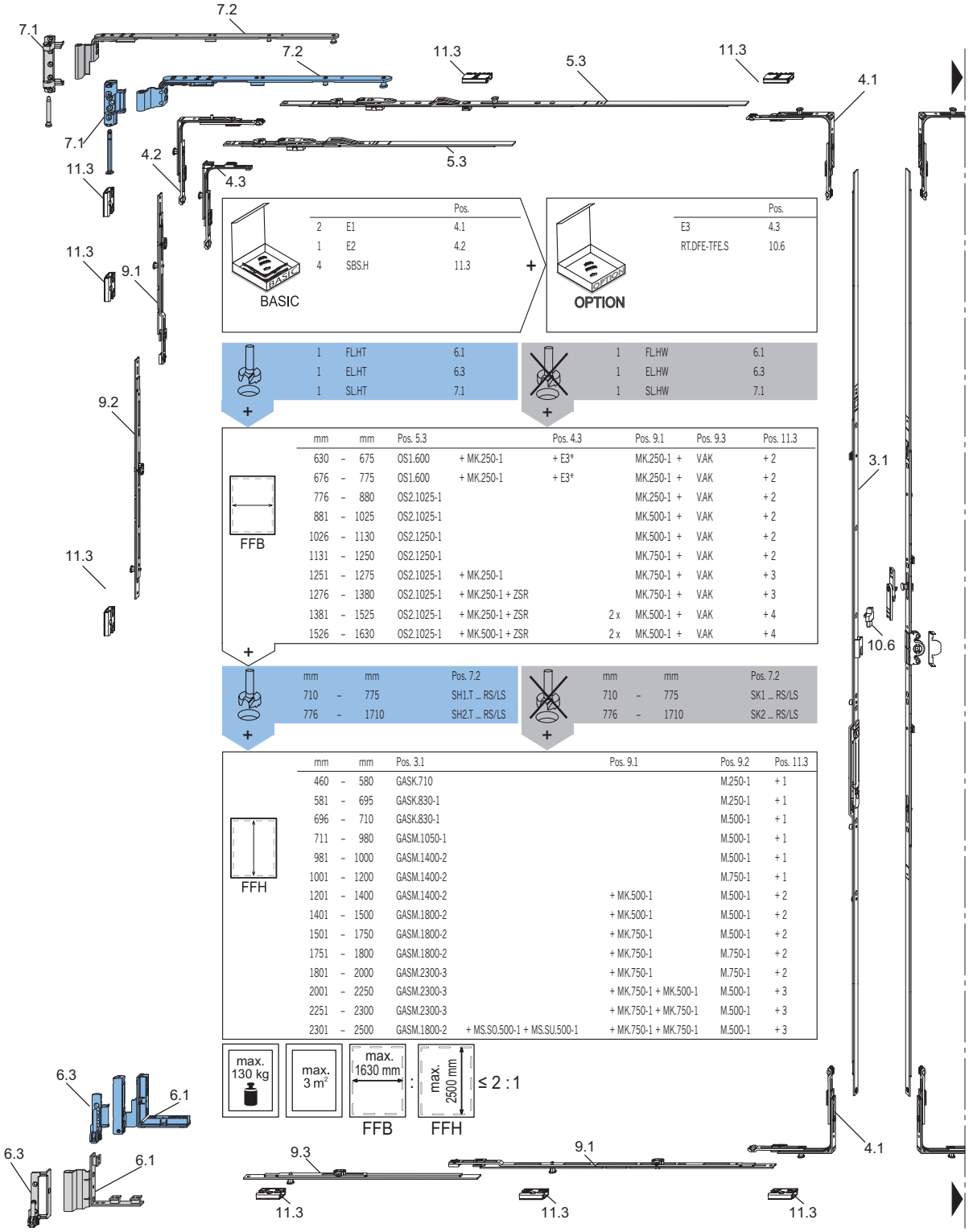

		Pos.
2	E1	4.1
1	E2	4.2
4	SBS.H	11.3

		Pos.
	E3	4.3
	RT.DFE-TFE.S	10.6

1	FL.HT	6.1	
1	EL.HT	6.3	
1	SL.HT	7.1	

1	FL.HW	6.1	
1	EL.HW	6.3	
1	SL.HW	7.1	

mm		mm	Pos. 5.3		Pos. 4.3	Pos. 9.1	Pos. 9.3	Pos. 11.3
630	–	675	OS1.600	+ MK.250-1	+ E3*	MK.250-1 +	V.AK	+ 2
676	–	775	OS1.600	+ MK.250-1	+ E3*	MK.250-1 +	V.AK	+ 2
776	–	880	OS2.1025-1			MK.250-1 +	V.AK	+ 2
881	–	1025	OS2.1025-1			MK.500-1 +	V.AK	+ 2
1026	–	1130	OS2.1250-1			MK.500-1 +	V.AK	+ 2
1131	–	1250	OS2.1250-1			MK.750-1 +	V.AK	+ 2
1251	–	1275	OS2.1025-1	+ MK.250-1		MK.750-1 +	V.AK	+ 3
1276	–	1380	OS2.1025-1	+ MK.250-1 + ZSR		MK.750-1 +	V.AK	+ 3
1381	–	1525	OS2.1025-1	+ MK.250-1 + ZSR	2 x	MK.500-1 +	V.AK	+ 4
1526	–	1630	OS2.1025-1	+ MK.500-1 + ZSR	2 x	MK.500-1 +	V.AK	+ 4

mm		mm	Pos. 7.2
710	–	775	SH1.T ... RS/LS
776	–	1710	SH2.T ... RS/LS

mm		mm	Pos. 7.2
710	–	775	SK1 ... RS/LS
776	–	1710	SK2 ... RS/LS

mm		mm	Pos. 3.1		Pos. 9.1	Pos. 9.2	Pos. 11.3
460	–	580	GASK.710			M.250-1	+ 1
581	–	695	GASK.830-1			M.250-1	+ 1
696	–	710	GASK.830-1			M.500-1	+ 1
711	–	980	GASM.1050-1			M.500-1	+ 1
981	–	1000	GASM.1400-2			M.500-1	+ 1
1001	–	1200	GASM.1400-2			M.750-1	+ 1
1201	–	1400	GASM.1400-2		+ MK.500-1	M.500-1	+ 2
1401	–	1500	GASM.1800-2		+ MK.500-1	M.500-1	+ 2
1501	–	1750	GASM.1800-2		+ MK.750-1	M.500-1	+ 2
1751	–	1800	GASM.1800-2		+ MK.750-1	M.750-1	+ 2
1801	–	2000	GASM.2300-3		+ MK.750-1	M.750-1	+ 2
2001	–	2250	GASM.2300-3		+ MK.750-1 + MK.500-1	M.500-1	+ 3
2251	–	2300	GASM.2300-3		+ MK.750-1 + MK.750-1	M.500-1	+ 3
2301	–	2500	GASM.1800-2	+ MS.SO.500-1 + MS.SU.500-1	+ MK.750-1 + MK.750-1	M.500-1	+ 3

Beslagoverzicht gebaseerd op 13 mm asmaat en 30 mm (sluitplaat)sponningbreedte.
Bij afwijkende sponningstelsels kunnen wijzigingen van de beslagsamenstelling aan scharnierzijde noodzakelijk zijn.
* Zie overzicht kleinste/grootste maten
A.u.b. het toepassingsdiagram volgen!

Draai-kiepbeslag - vaste greephoogte

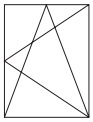

Basisuitvoering - kiep-voor-draai

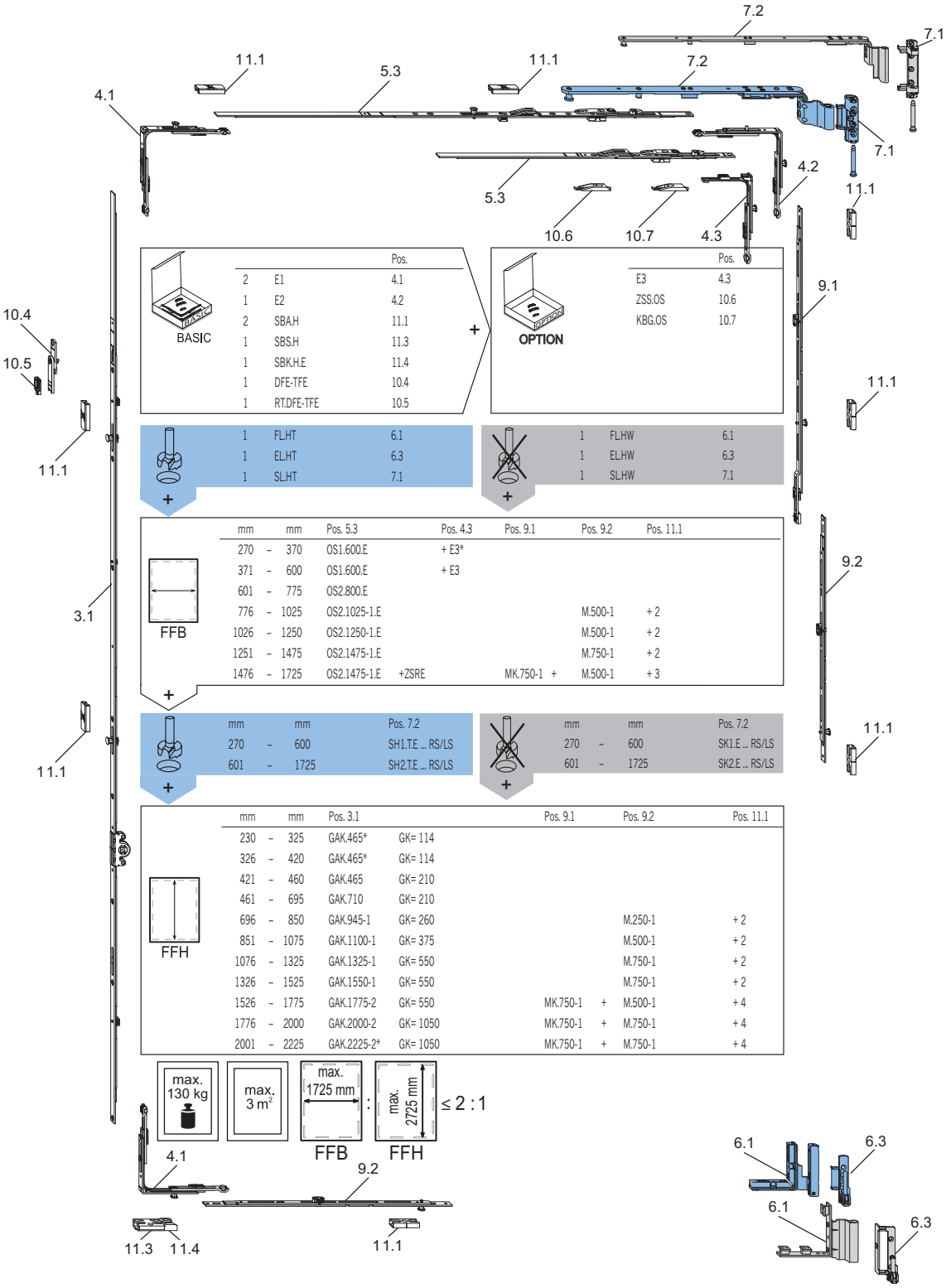

BASIC

		Pos.
2	E1	4.1
1	E2	4.2
2	SBA.H	11.1
1	SBS.H	11.3
1	SBK.H.E	11.4
1	DFE-TFE	10.4
1	RT.DFE-TFE	10.5

+

OPTION

	Pos.
E3	4.3
ZSS.OS	10.6
KBG.OS	10.7

+

1	FL.HT	6.1
1	EL.HT	6.3
1	SL.HT	7.1

+

1	FL.HW	6.1
1	EL.HW	6.3
1	SL.HW	7.1

+

FFB

mm		mm	Pos. 5.3	Pos. 4.3	Pos. 9.1	Pos. 9.2	Pos. 11.1
270	–	370	OS1.600.E	+ E3*			
371	–	600	OS1.600.E	+ E3			
601	–	775	OS2.800.E				
776	–	1025	OS2.1025-1.E			M.500-1	+ 2
1026	–	1250	OS2.1250-1.E			M.500-1	+ 2
1251	–	1475	OS2.1475-1.E			M.750-1	+ 2
1476	–	1725	OS2.1475-1.E	+ZSRE	MK.750-1 +	M.500-1	+ 3

+

mm		mm	Pos. 7.2
270	–	600	SH1.T.E ... RS/LS
601	–	1725	SH2.T.E ... RS/LS

+

mm		mm	Pos. 7.2
270	–	600	SK1.E ... RS/LS
601	–	1725	SK2.E ... RS/LS

+

FFH

mm		mm	Pos. 3.1		Pos. 9.1		Pos. 9.2	Pos. 11.1
230	–	325	GAK.465*	GK= 114				
326	–	420	GAK.465*	GK= 114				
421	–	460	GAK.465	GK= 210				
461	–	695	GAK.710	GK= 210				
696	–	850	GAK.945-1	GK= 260			M.250-1	+ 2
851	–	1075	GAK.1100-1	GK= 375			M.500-1	+ 2
1076	–	1325	GAK.1325-1	GK= 550			M.750-1	+ 2
1326	–	1525	GAK.1550-1	GK= 550			M.750-1	+ 2
1526	–	1775	GAK.1775-2	GK= 550	MK.750-1	+	M.500-1	+ 4
1776	–	2000	GAK.2000-2	GK= 1050	MK.750-1	+	M.750-1	+ 4
2001	–	2225	GAK.2225-2*	GK= 1050	MK.750-1	+	M.750-1	+ 4

* Zie overzicht kleinste/grootste maten

A.u.b. het toepassingsdiagram volgen!

Draai-kiepbeslag - variabele greephoogte (greep in het midden)

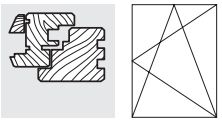

2

Basisuitvoering - kiep-voor-draai

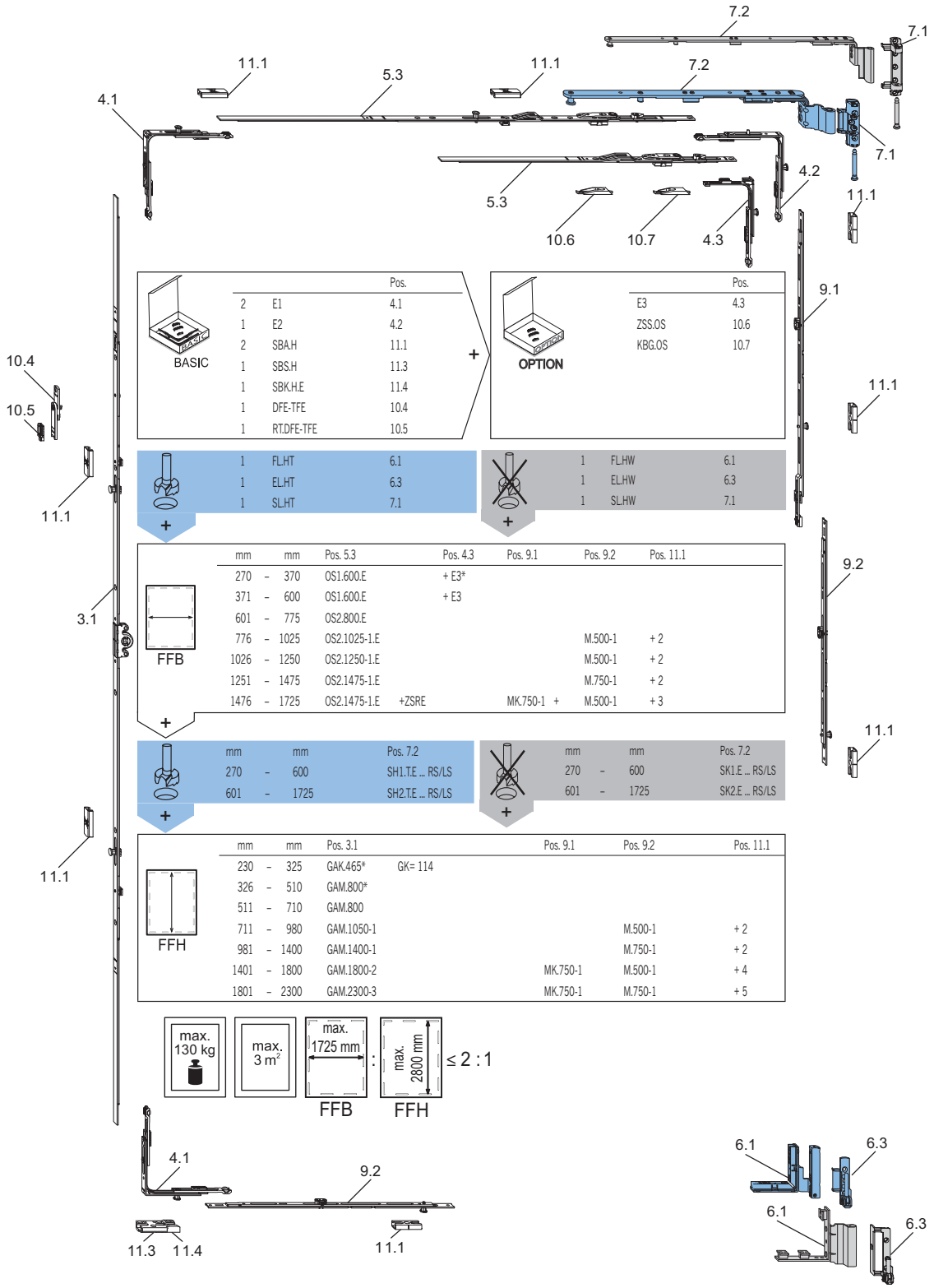

BASIC

		Pos.
2	E1	4.1
1	E2	4.2
2	SBA.H	11.1
1	SBS.H	11.3
1	SBK.H.E	11.4
1	DFE-TFE	10.4
1	RT.DFE-TFE	10.5

+

OPTION

	Pos.
E3	4.3
ZSS.OS	10.6
KBG.OS	10.7

1	FL.HT	6.1
1	EL.HT	6.3
1	SL.HT	7.1

+

1	FL.HW	6.1
1	EL.HW	6.3
1	SL.HW	7.1

+

FFB

mm		mm	Pos. 5.3	Pos. 4.3	Pos. 9.1	Pos. 9.2	Pos. 11.1
270	–	370	OS1.600.E	+ E3*			
371	–	600	OS1.600.E	+ E3			
601	–	775	OS2.800.E				
776	–	1025	OS2.1025-1.E			M.500-1	+ 2
1026	–	1250	OS2.1250-1.E			M.500-1	+ 2
1251	–	1475	OS2.1475-1.E			M.750-1	+ 2
1476	–	1725	OS2.1475-1.E	+ZSRE	MK.750-1 +	M.500-1	+ 3

+

mm		mm	Pos. 7.2
270	–	600	SH1.T.E ... RS/LS
601	–	1725	SH2.T.E ... RS/LS

+

mm		mm	Pos. 7.2
270	–	600	SK1.E ... RS/LS
601	–	1725	SK2.E ... RS/LS

+

FFH

mm		mm	Pos. 3.1		Pos. 9.1	Pos. 9.2	Pos. 11.1
230	–	325	GAK.465*	GK= 114			
326	–	510	GAM.800*				
511	–	710	GAM.800				
711	–	980	GAM.1050-1			M.500-1	+ 2
981	–	1400	GAM.1400-1			M.750-1	+ 2
1401	–	1800	GAM.1800-2		MK.750-1	M.500-1	+ 4
1801	–	2300	GAM.2300-3		MK.750-1	M.750-1	+ 5

max. 130 kg | max. 3 m² | max. 1725 mm : max. 2800 mm ≤ 2 : 1

FFB FFH

* Zie overzicht kleinste/grootste maten

A.u.b. het toepassingsdiagram volgen!

Schuine ramen - vaste greephoogte

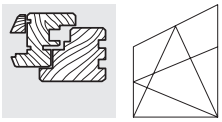

Basisuitvoering

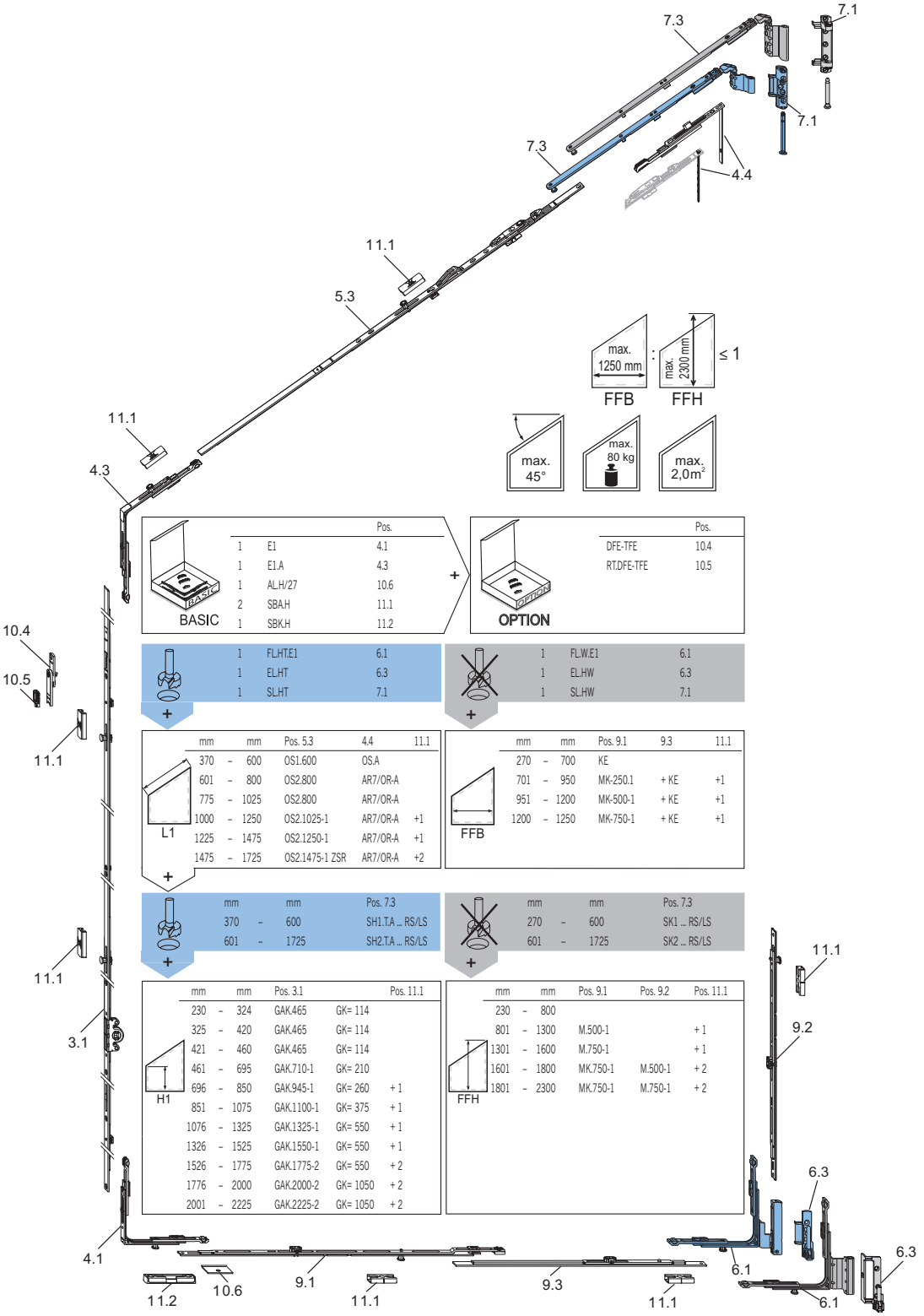

		Pos.
1	E1	4.1
1	E1.A	4.3
1	ALH/27	10.6
2	SBA.H	11.1
1	SBK.H	11.2

		Pos.
DFE-TFE		10.4
RT.DFE-TFE		10.5

1	FL.HT.E1	6.1
1	EL.HT	6.3
1	SL.HT	7.1

1	FL.W.E1	6.1
1	EL.HW	6.3
1	SL.HW	7.1

mm		mm	Pos. 5.3	4.4	11.1
370	–	600	OS1.600	OS.A	
601	–	800	OS2.800	AR7/OR-A	
775	–	1025	OS2.800	AR7/OR-A	
1000	–	1250	OS2.1025-1	AR7/OR-A	+1
1225	–	1475	OS2.1250-1	AR7/OR-A	+1
1475	–	1725	OS2.1475-1 ZSR	AR7/OR-A	+2

mm		mm	Pos. 9.1	9.3	11.1
270	–	700	KE		
701	–	950	MK-250.1	+ KE	+1
951	–	1200	MK-500-1	+ KE	+1
1200	–	1250	MK-750-1	+ KE	+1

mm		mm	Pos. 7.3
370	–	600	SH1.T.A ... RS/LS
601	–	1725	SH2.T.A ... RS/LS

mm		mm	Pos. 7.3
270	–	600	SK1 ... RS/LS
601	–	1725	SK2 ... RS/LS

mm		mm	Pos. 3.1		Pos. 11.1
230	–	324	GAK.465	GK= 114	
325	–	420	GAK.465	GK= 114	
421	–	460	GAK.465	GK= 114	
461	–	695	GAK.710-1	GK= 210	
696	–	850	GAK.945-1	GK= 260	+ 1
851	–	1075	GAK.1100-1	GK= 375	+ 1
1076	–	1325	GAK.1325-1	GK= 550	+ 1
1326	–	1525	GAK.1550-1	GK= 550	+ 1
1526	–	1775	GAK.1775-2	GK= 550	+ 2
1776	–	2000	GAK.2000-2	GK= 1050	+ 2
2001	–	2225	GAK.2225-2	GK= 1050	+ 2

mm		mm	Pos. 9.1	Pos. 9.2	Pos. 11.1
230	–	800			
801	–	1300	M.500-1		+ 1
1301	–	1600	M.750-1		+ 1
1601	–	1800	MK.750-1	M.500-1	+ 2
1801	–	2300	MK.750-1	M.750-1	+ 2

Schuine ramen - variabele greephoogte (greep in het midden)

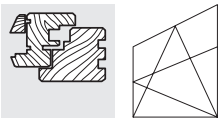

2

Basisuitvoering

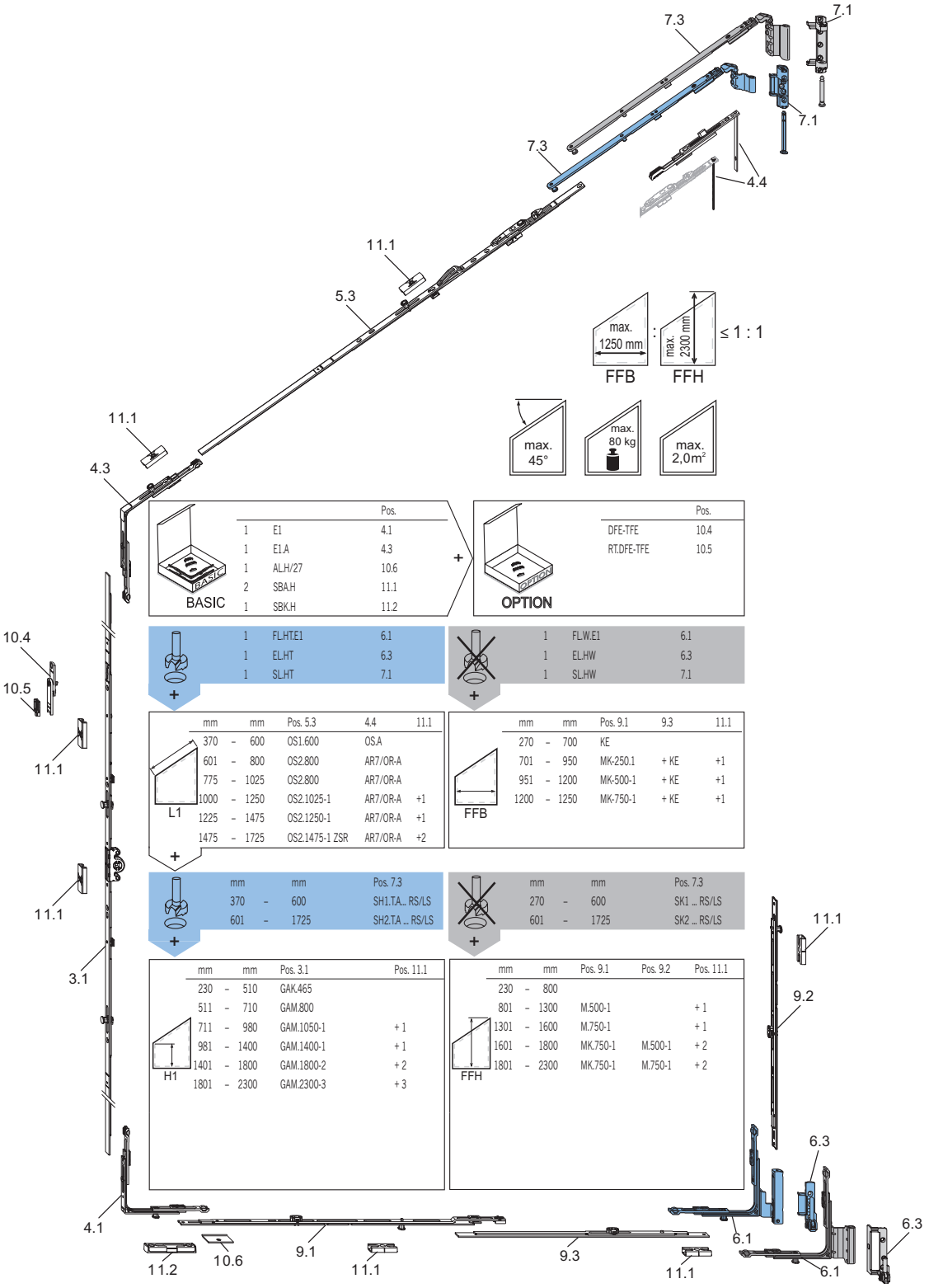

		Pos.
1	E1	4.1
1	E1.A	4.3
1	AL.H/27	10.6
2	SBA.H	11.1
1	SBK.H	11.2

	Pos.
DFE-TFE	10.4
RT.DFE-TFE	10.5

		Pos.
1	FL.HT.E1	6.1
1	EL.HT	6.3
1	SL.HT	7.1

		Pos.
1	FL.W.E1	6.1
1	EL.HW	6.3
1	SL.HW	7.1

mm		mm	Pos. 5.3	4.4	11.1
370	-	600	OS1.600	OS.A	
601	-	800	OS2.800	AR7/OR-A	
775	-	1025	OS2.800	AR7/OR-A	
1000	-	1250	OS2.1025-1	AR7/OR-A	+1
1225	-	1475	OS2.1250-1	AR7/OR-A	+1
1475	-	1725	OS2.1475-1 ZSR	AR7/OR-A	+2

mm		mm	Pos. 9.1	9.3	11.1
270	-	700	KE		
701	-	950	MK-250.1	+ KE	+1
951	-	1200	MK-500-1	+ KE	+1
1200	-	1250	MK-750-1	+ KE	+1

mm		mm	Pos. 7.3
370	-	600	SH1.TA... RS/LS
601	-	1725	SH2.TA ... RS/LS

mm		mm	Pos. 7.3
270	-	600	SK1 ... RS/LS
601	-	1725	SK2 ... RS/LS

mm		mm	Pos. 3.1	Pos. 11.1
230	-	510	GAK.465	
511	-	710	GAM.800	
711	-	980	GAM.1050-1	+ 1
981	-	1400	GAM.1400-1	+ 1
1401	-	1800	GAM.1800-2	+ 2
1801	-	2300	GAM.2300-3	+ 3

mm		mm	Pos. 9.1	Pos. 9.2	Pos. 11.1
230	-	800			
801	-	1300	M.500-1		+ 1
1301	-	1600	M.750-1		+ 1
1601	-	1800	MK.750-1	M.500-1	+ 2
1801	-	2300	MK.750-1	M.750-1	+ 2

Toograambeslag - vaste greephoogte

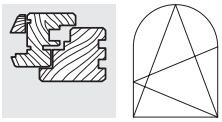

Basisuitvoering

2

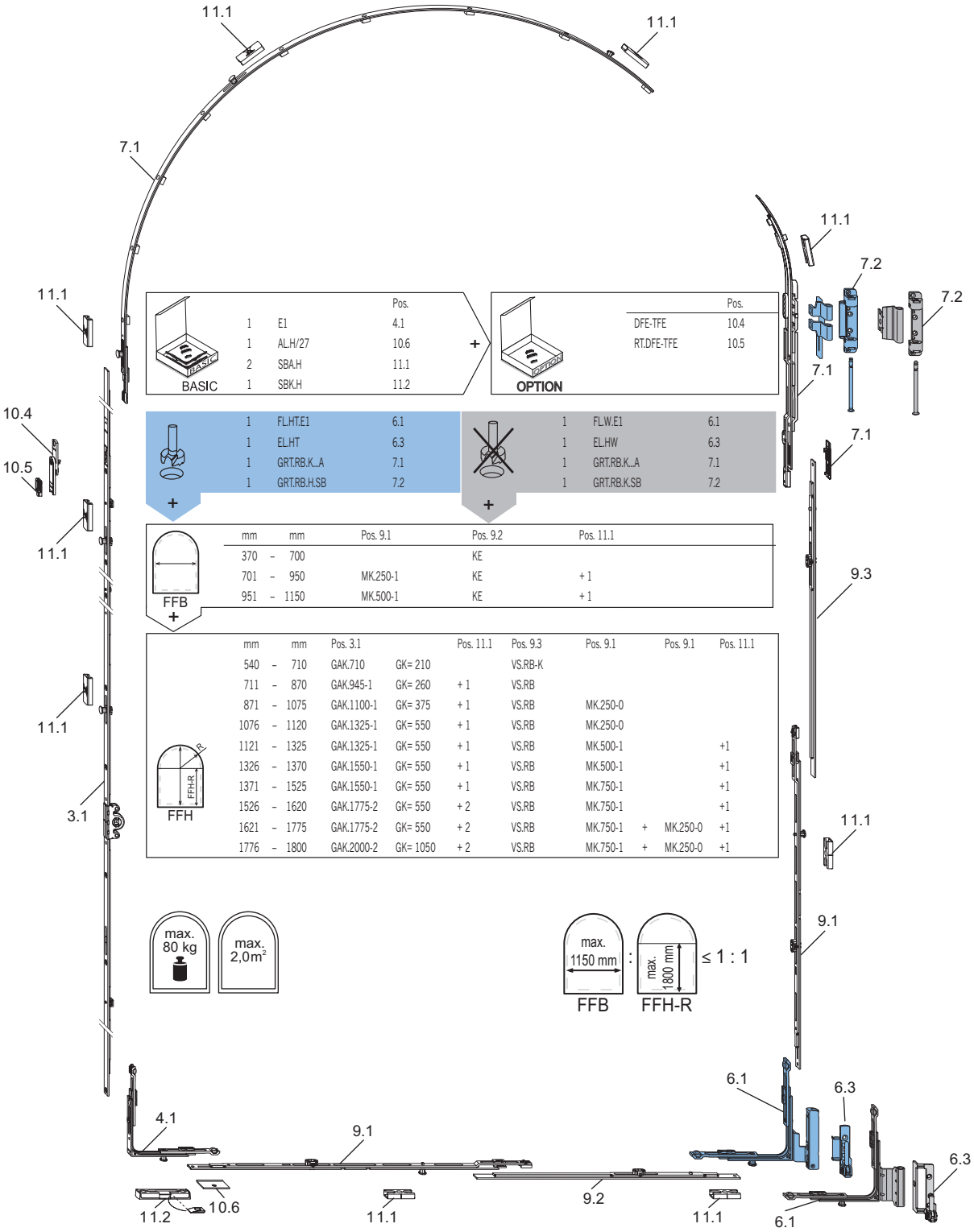

		Pos.
1	E1	4.1
1	AL.H/27	10.6
2	SBA.H	11.1
1	SBK.H	11.2

	Pos.
DFE-TFE	10.4
RT.DFE-TFE	10.5

1	FL.HT.E1	6.1
1	EL.HT	6.3
1	GRT.RB.K...A	7.1
1	GRT.RB.H.SB	7.2

1	FL.W.E1	6.1
1	EL.HW	6.3
1	GRT.RB.K...A	7.1
1	GRT.RB.K.SB	7.2

mm	mm	Pos. 9.1	Pos. 9.2	Pos. 11.1
370	– 700		KE	
701	– 950	MK.250-1	KE	+ 1
951	– 1150	MK.500-1	KE	+ 1

mm	mm	Pos. 3.1		Pos. 11.1	Pos. 9.3	Pos. 9.1		Pos. 9.1	Pos. 11.1
540	– 710	GAK.710	GK= 210		VS.RB-K				
711	– 870	GAK.945-1	GK= 260	+ 1	VS.RB				
871	– 1075	GAK.1100-1	GK= 375	+ 1	VS.RB	MK.250-0			
1076	– 1120	GAK.1325-1	GK= 550	+ 1	VS.RB	MK.250-0			
1121	– 1325	GAK.1325-1	GK= 550	+ 1	VS.RB	MK.500-1			+1
1326	– 1370	GAK.1550-1	GK= 550	+ 1	VS.RB	MK.500-1			+1
1371	– 1525	GAK.1550-1	GK= 550	+ 1	VS.RB	MK.750-1			+1
1526	– 1620	GAK.1775-2	GK= 550	+ 2	VS.RB	MK.750-1			+1
1621	– 1775	GAK.1775-2	GK= 550	+ 2	VS.RB	MK.750-1	+	MK.250-0	+1
1776	– 1800	GAK.2000-2	GK= 1050	+ 2	VS.RB	MK.750-1	+	MK.250-0	+1

Toograambeslag - variabele greephoogte (greep in het midden)

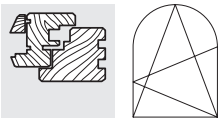

2

Basisuitvoering

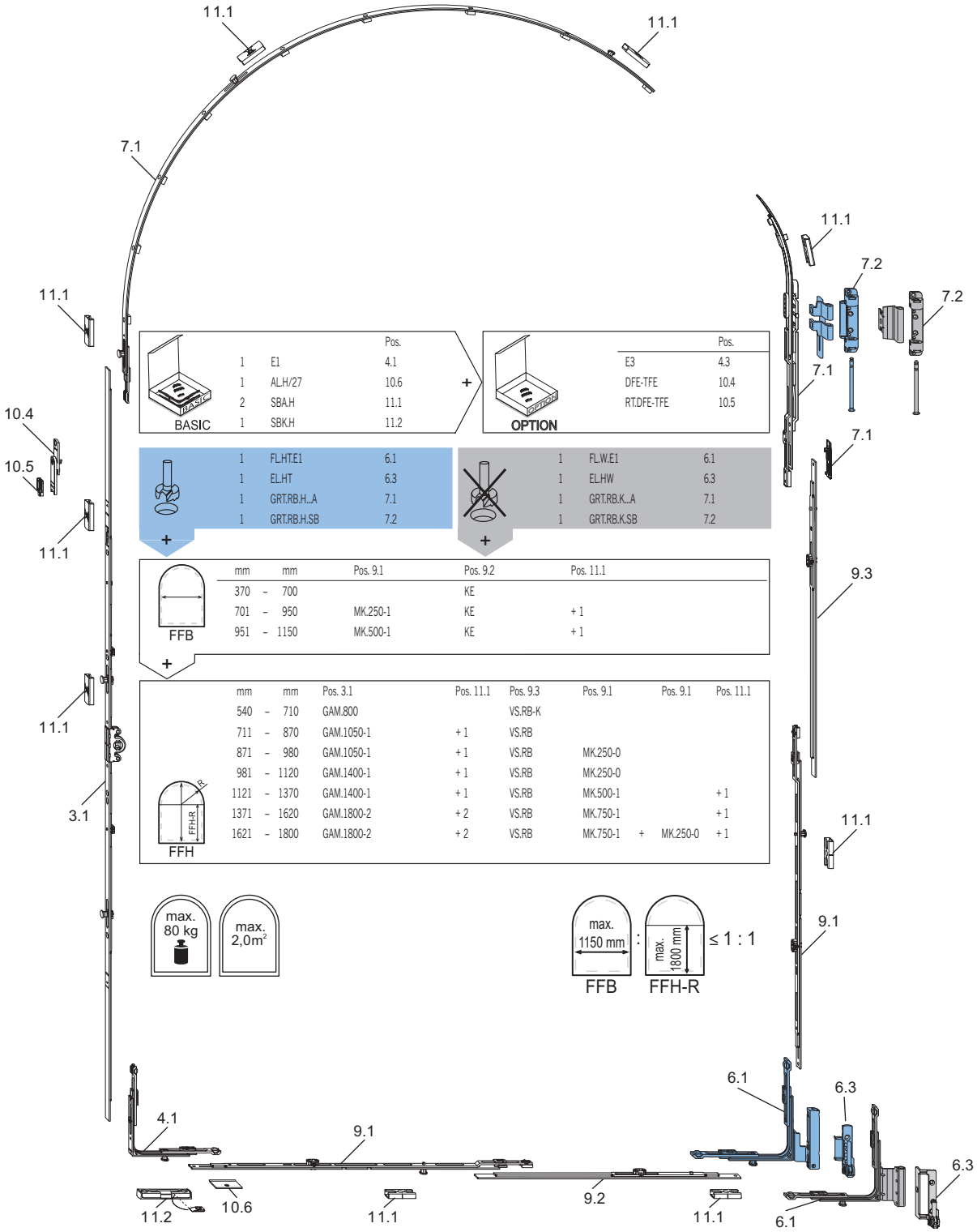

		Pos.
1	E1	4.1
1	AL.H/27	10.6
2	SBA.H	11.1
1	SBK.H	11.2

	Pos.
E3	4.3
DFE-TFE	10.4
RT.DFE-TFE	10.5

1	FL.HT.E1	6.1
1	EL.HT	6.3
1	GRT.RB.H...A	7.1
1	GRT.RB.H.SB	7.2

1	FL.W.E1	6.1
1	EL.HW	6.3
1	GRT.RB.K...A	7.1
1	GRT.RB.K.SB	7.2

mm		mm	Pos. 9.1	Pos. 9.2	Pos. 11.1
370	–	700		KE	
701	–	950	MK.250-1	KE	+ 1
951	–	1150	MK.500-1	KE	+ 1

mm		mm	Pos. 3.1	Pos. 11.1	Pos. 9.3	Pos. 9.1		Pos. 9.1	Pos. 11.1
540	–	710	GAM.800		VS.RB-K				
711	–	870	GAM.1050-1	+ 1	VS.RB				
871	–	980	GAM.1050-1	+ 1	VS.RB	MK.250-0			
981	–	1120	GAM.1400-1	+ 1	VS.RB	MK.250-0			
1121	–	1370	GAM.1400-1	+ 1	VS.RB	MK.500-1			+ 1
1371	–	1620	GAM.1800-2	+ 2	VS.RB	MK.750-1			+ 1
1621	–	1800	GAM.1800-2	+ 2	VS.RB	MK.750-1	+	MK.250-0	+ 1

activPilot Concept Draai-/ draai-kiepramm naar binnen draaiend

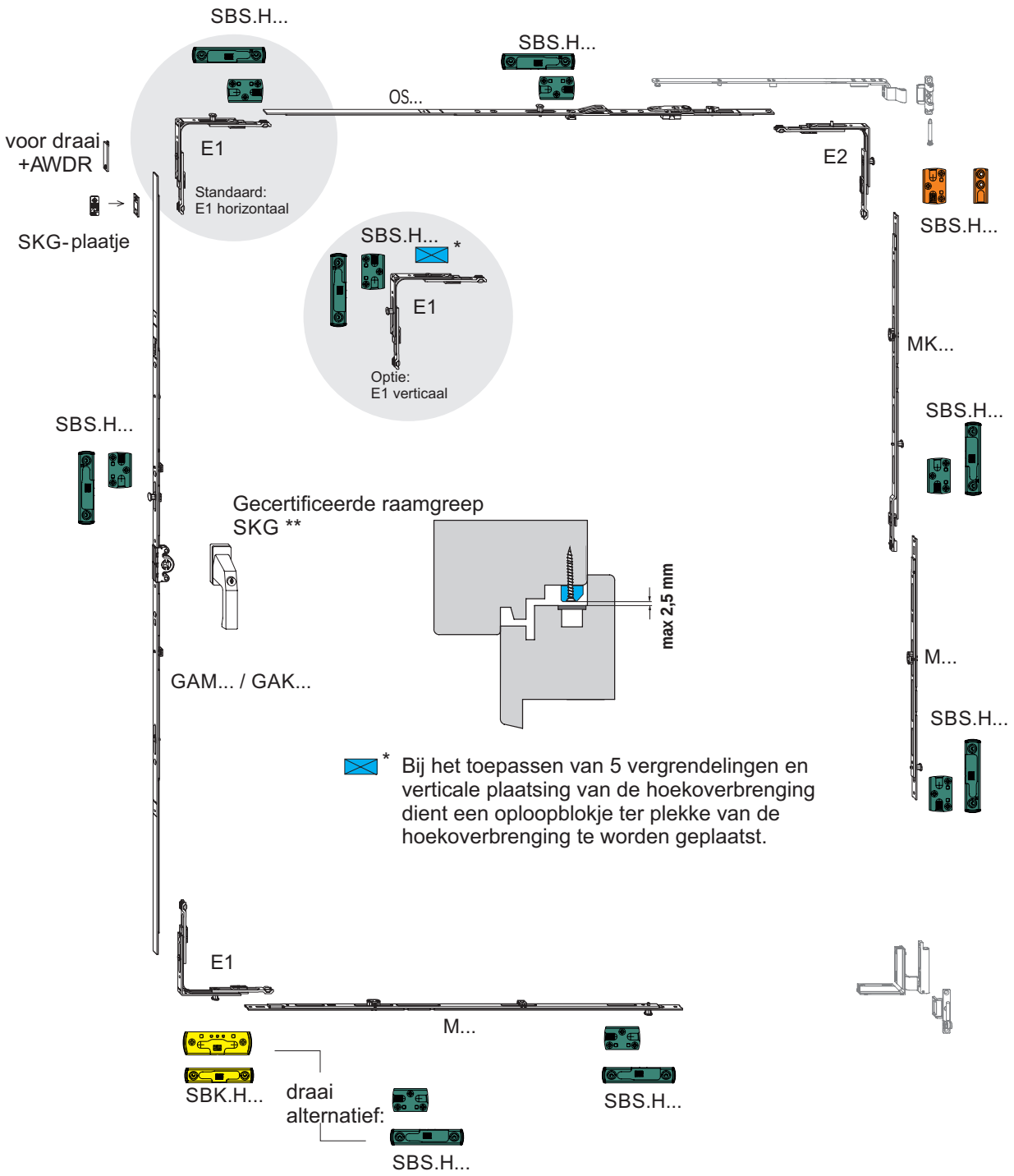

2

activPilot Concept

Draai-/ draai-kiepraam, naar binnen draaiend, vaste greephoogte

Standaard:
E1 horizontaal

oploop

Optie:
E1 verticaal

FFB / FFH	410 - 600 OS1.600	601 - 800 OS2.800	801 - 1025 OS2.1025-1	1026 - 1250 OS2.1250-1	1251 - 1475 OS2.1475-1			
420 - 465 GAK.465	5	5	B:H 6	B:H 7	B:H 7			**420 - 905** M.250-1
466 - 710 GAK.710	5	5	B:H 6	B:H 7	B:H 7			
711 - 945 GAK.945-1	6	6	7	B:H 8	B:H 8			
946 - 1100 GAK.1100-1	7	7	8	9	B:H 9			**906 - 1160** MK.250-1 M.250-1
1101 - 1325 GAK.1325-1	7	7	8	9	9			**1161 - 1410** MK.500-1 M.250-1
1326 - 1550 GAK.1550-1	7	7	8	9	9			**1411 - 1605** MK.750-1 M.250-1
1551 - 1775 GAK.1775-2	8	8	9	10	10			**1606 - 1855** MK.750-1 M.500-1
1776 - 2000 GAK.2000-2	8	8	9	10	>2,5m² 10			**1856 - 2160** MK.750-1 M.750-1
2001 - 2225 GAK.2225-2	*9	*9	*10	>2,5m² *11	>2,5m² *11			**2161 - 2355** MK.750-1 MK.750-1 M.250-1*
2226 - 2475 GAK.2225-2 +MK.250-1	10	10	11	>2,5m² 12	>2,5m² 12			**2356 - 2605** MK.750-1 MK.750-1 M.500-1
2476 - 2725 GAK.2225-2 +MK.500-1	10	10	>2,5m² 11	>2,5m² 12	>2,5m² 12			**2606 - 2725** MK.750-1 MK.750-1 M.750-1
	410-605 M.250-1	**606 - 855** M.500-1	**856 - 1105** M.750-1	**1106 - 1355** MK.500-1 M.500-1	**1356 - 1475** MK.750-1 M.500-1			

activPilot Concept

Draai-/ draai-kiepraam, naar binnen draaiend, variabele greephoogte

Standaard:
E1 horizontaal

oploop

Optie:
E1 verticaal

FFB / FFH	410 - 600 OS1.600	601 - 800 OS2.800	781 - 1025 OS2.1025-1	1026 - 1250 OS2.1250-1	1251 - 1475 OS2.1475-1			
420 - 465 GAK.465 **466 - 510** GAK.710	5	5	B:H 6	B:H 7	B:H 7			**420 - 905** M.250-1
511 - 800 GAM.800	5	5	B:H 6	B:H 7	B:H 7			
801 - 1050 GAM.1050-1	6	6	7	B:H 8	B:H 8			
	7	7	8	9	B:H 9			**906 - 1160** MK.250-1 M.250-1
1050 - 1400 GAM.1400-1	7	7	8	9	9			**1161 - 1410** MK.500-1 M.250-1
1401 - 1800 GAM.1800-2	8	8	9	10	10			**1411 - 1605** MK.750-1 M.250-1
	8	8	9	10	10			**1606 - 1855** MK.750-1 M.500-1
1801 - 2300 GAM.2300-3	9	9	10	11	>2,5m² 11			**1856 - 2160** MK.750-1 M.750-1
	*10	*10	*11	>2,5m² *12	>2,5m² *12			**2161 - 2355** MK.750-1 MK.750-1 M.250-1*
2301 - 2800 GAM.1800-2 +2x MK.500-1	11	11	12	>2,5m² 13	>2,5m² 13			**2356 - 2605** MK.750-1 MK.750-1 M.500-1
	11	11	12	>2,5m² 13	>2,5m² 13			**2606 - 2800** MK.750-1 MK.750-1 M.750-1
	410-605 M.250-1	**606 - 855** M.500-1	**856 - 1105** M.750-1	**1106 - 1355** MK.500-1 M.500-1	**1356 - 1475** MK.750-1 M.500-1			

activPilot Concept Stolpraam naar binnen draaiend

2

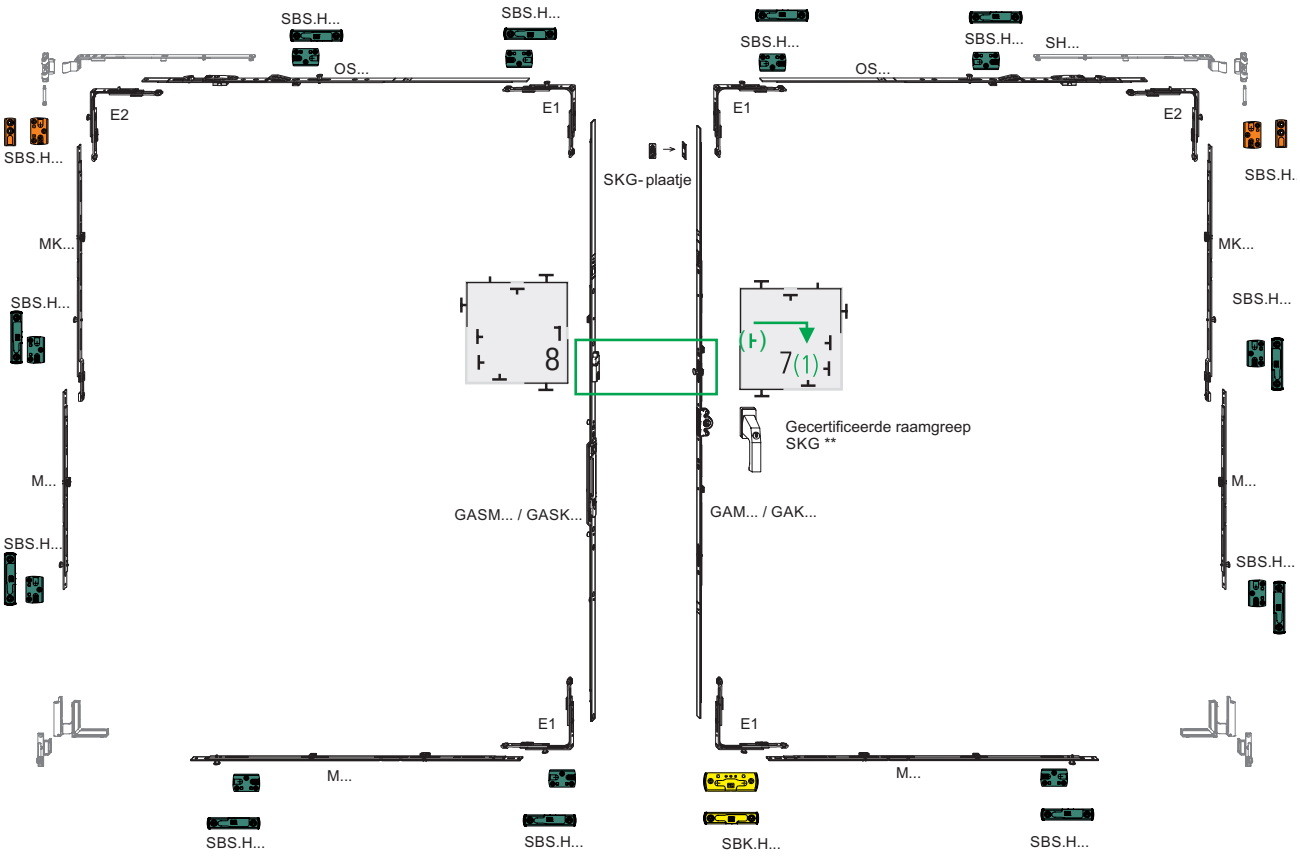

activPilot Concept

Stolpraam, actieve (eerstopenende) vleugel, Draai-/ draai-kiepraam, naar binnen draaiend, vaste greephoogte

FFH \ FFB	410 - 600 OS1.600	601 - 800 OS2.800	801 - 1025 OS2.1025-1	1026 - 1250 OS2.1250-1	1251 - 1475 OS2.1475-1			
450 - 465 GAK.465	5	5	B:H 6	B:H 7	B:H 7			**450 - 905** M.250-1
466 - 710 GAK.710	5	5	B:H 6	B:H 7	B:H 7			
711 - 945 GAK.945-1	5(1)	5(1)	6(1)	B:H 7(1)	B:H 7(1)			
946 - 1100 GAK.1100-1	6(1)	6(1)	7(1)	B:H 8(1)	B:H 8(1)			**906 - 1160** MK.250-1 M.250-1
1101 - 1325 GAK.1325-1	6(1)	6(1)	7(1)	B:H 8(1)	B:H 8(1)			**1161 - 1410** MK.500-1 M.250-1
1326 - 1550 GAK.1550-1	6(1)	6(1)	7(1)	8(1)	8(1)			**1411 - 1605** MK.750-1 M.250-1
1551 - 1775 GAK.1775-2	6(2)	6(2)	7(2)	8(2)	8(2)			**1606 - 1855** MK.750-1 M.500-1
1776 - 2000 GAK.2000-2	6(2)	6(2)	7(2)	8(2)	>2,5m² 8(2)			**1856 - 2160** MK.750-1 M.750-1
2001 - 2225 GAK.2225-2	*7(2)	*7(2)	*8(2)	>2,5m² *9(2)	>2,5m² *9(2)			**2161 - 2355** MK.750-1 MK.750-1 M.250-1*
2226 - 2475 GAK.2225-2 +MK.250-1	7(3)	7(3)	8(3)	>2,5m² 9(3)	>2,5m² 9(3)			**2356 - 2605** MK.750-1 MK.750-1 M.500-1
2476 - 2725 GAK.2225-2 +MK.500-1	7(3)	7(3)	8(3)	>2,5m² 9(3)	>2,5m² 9(3)			**2606 - 2725** MK.750-1 MK.750-1 M.750-1
	410-605 M.250-1	**606 - 855** M.500-1	**856 - 1105** M.750-1	**1106 - 1355** MK.500-1 M.500-1	**1356 - 1475** MK.750-1 M.500-1			

2

activPilot Concept

Stolpraam, passieve (als tweede openende) vleugel, Draai-/ draai-kiepraam, naar binnen draaiend, vaste greephoogte

FFB / FFH	410 - 600 OS1.600	601 - 800 OS2.800	781 - 1025 OS2.1025-1	1026 - 1250 OS2.1250-1	1251 - 1475 OS2.1475-1			
450 - 545 GASK.710	5	5	B:H 6	B:H 7	B:H 7			<u>450 - 905</u> M.250-1
546 - 710 GASK.710	5	5	B:H 6	B:H 7	B:H 7			
711 - 945 GASK.945-1	6	6	7	B:H 8	B:H 8			
946 - 1100 GASK.1100-1	7	7	8	9	B:H 9			**906 - 1160** MK.250-1 M.250-1
1101 - 1325 GASK.1325-1	7	7	8	9	9			**1161 - 1410** MK.500-1 M.250-1
1326 - 1550 GASK.1550-1	7	7	8	9	9			**1411 - 1605** MK.750-1 M.250-1
1551 - 1775 GASK.1775-2	8	8	9	10	10			**1606 - 1855** MK.750-1 M.500-1
1776 - 2000 GASK.2000-2	8	8	9	10	>2,5m² 10			**1856 - 2160** MK.750-1 M.750-1
2001 - 2225 GASK.2225-2	*9	*9	*10	>2,5m² *11	>2,5m² *11			**2161 - 2355** MK.750-1 MK.750-1 M.250-1*
2226 - 2475 GASK.2225-2 +MS.SO.250-1	10	10	11	>2,5m² 12	>2,5m² 12			**2356 - 2605** MK.750-1 MK.750-1 M.500-1
2476 - 2725 GAK.2225-2 +MS.SO.500-1	10	10	>2,5m² 11	>2,5m² 12	>2,5m² 12			**2606 - 2725** MK.750-1 MK.750-1 M.750-1
	410-605 M.250-1	**606 - 855** M.500-1	**856 - 1105** M.750-1	**1106 - 1355** MK.500-1 M.500-1	**1356 - 1475** MK.750-1 M.500-1			

2

activPilot Concept

Stolpraam, actieve (eerstopenende) vleugel, Draai-/ draai-kiepraam, naar binnen draaiend, variabele greephoogte

FFH \ FFB	410 - 600 OS1.600	601 - 800 OS2.800	781 - 1025 OS2.1025-1	1026 - 1250 OS2.1250-1	1251 - 1475 OS2.1475-1			
450 - 465 GAK.465 **466 - 510** GAK.710	5	5	B:H 6	B:H 7	B:H 7			**450 - 905** M.250-1
511 - 800 GAM.800	5	5	B:H 6	B:H 7	B:H 7			
801 - 1050 GAM.1050-1	5(1)	5(1)	6(1)	B:H 7(1)	B:H 7(1)			
	6(1)	6(1)	7(1)	8(1)	B:H 8(1)			**906 - 1160** MK.250-1 M.250-1
1050 - 1400 GAM.1400-1	6(1)	6(1)	7(1)	8(1)	8(1)			**1161 - 1410** MK.500-1 M.250-1
1401 - 1800 GAM.1800-2	6(2)	6(2)	7(2)	8(2)	8(2)			**1411 - 1605** MK.750-1 M.250-1
	6(2)	6(2)	7(2)	8(2)	8(2)			**1606 - 1855** MK.750-1 M.500-1
1801 - 2300 GAM.2300-3	6(3)	6(3)	7(3)	8(3)	>2,5m² 8(3)			**1856 - 2160** MK.750-1 M.750-1
	*7(3)	*7(3)	*8(3)	>2,5m² *9(3)	>2,5m² *9(3)			**2161 - 2355** MK.750-1 MK.750-1 M.250-1*
2301 - 2800 GAM.1800-2 +2x MK.500-1	7(4)	7(4)	8(4)	>2,5m² 9(4)	>2,5m² 9(4)			**2356 - 2605** MK.750-1 MK.750-1 M.500-1
	7(4)	7(4)	8(4)	>2,5m² 9(4)	>2,5m² 9(4)			**2606 - 2800** MK.750-1 MK.750-1 M.750-1
	410-605 M.250-1	**606 - 855** M.500-1	**856 - 1105** M.750-1	**1106 - 1355** MK.500-1 M.500-1	**1356 - 1475** MK.750-1 M.500-1			

2

activPilot Concept

Stolpraam, passieve (als tweede openende) vleugel, Draai-/ draai-kiepraam, naar binnen draaiend, variabele greephoogte

FFH \ FFB	410 - 600 OS1.600	601 - 800 OS2.800	781 - 1025 OS2.1025-1	1026 - 1250 OS2.1250-1	1251 - 1475 OS2.1475-1			
450 - 560 GASK.710	5	5	B:H 6	B:H 7	B:H 7			**450 - 905** M.250-1
561 - 800 GASM.800	5	5	B:H 6	B:H 7	B:H 7			
801 - 1050 GASM. 1050-1.E3	5(1)	5(1)	6(1)	B:H 7(1)	B:H 7(1)			
	6(1)	6(1)	7(1)	B:H 8(1)	B:H 8(1)			**906 - 1160** MK.250-1 M.250-1
1050 - 1400 GASM.1400-1	6(1)	6(1)	7(1)	8(1)	8(1)			**1161 - 1410** MK.500-1 M.250-1
1401 - 1800 GASM.1800-2	6(2)	6(2)	7(2)	8(2)	8(2)			**1411 - 1605** MK.750-1 M.250-1
	6(2)	6(2)	7(2)	8(2)	8(2)			**1606 - 1855** MK.750-1 M.500-1
1801 - 2300 GASM.2300-3	6(3)	6(3)	7(3)	8(3)	>2,5m² 8(3)			**1856 - 2160** MK.750-1 M.750-1
	7(3)	7(3)	8(3)	>2,5m² 9(3)	>2,5m² 9(3)			**2161 - 2355** MK.750-1 MK.750-1 M.250-1
2301 - 2800 GASM.1800-2 +MS.SO.500-1 +MS.SU.500-1	7(4)	7(4)	8(4)	>2,5m² 9(4)	>2,5m² 9(4)			**2356 - 2605** MK.750-1 MK.750-1 M.500-1
	7(4)	7(4)	8(4)	>2,5m² 9(4)	>2,5m² 9(4)			**2606 - 2800** MK.750-1 MK.750-1 M.750-1
	410-605 M.250-1	**606 - 855** M.500-1	**856 - 1105** M.750-1	**1106 - 1355** MK.500-1 M.500-1	**1356 - 1475** MK.750-1 M.500-1			

Snel zoeken

Ons registersysteem maakt het voor u mogelijk om de onderdelen snel in de beslagsoverzichtstekeningen terug te vinden. Het positienummer duidt op het hoofdstuk waar het onderdeel te vinden is.

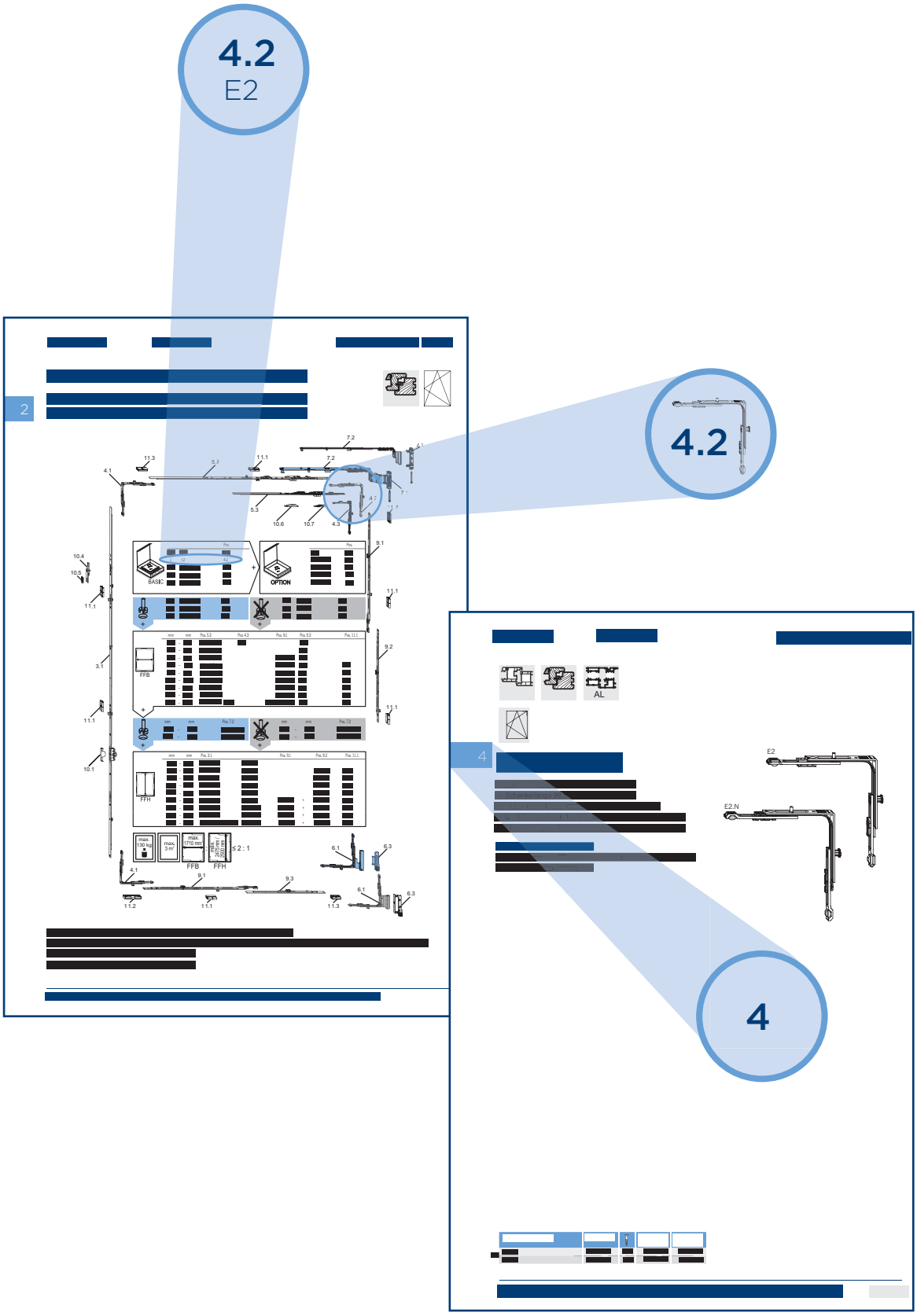

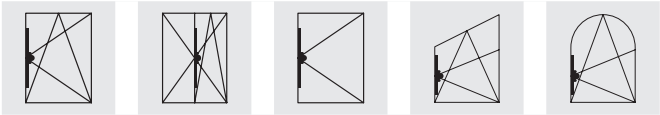

3

Espagnolet GAK

- Vaste greephoogte GK
- Doornmaat 15,5 mm
- Klembaar in de beslaggroef
- Onderdelen zoals DFE en TFE achteraf te plaatsen (zie tabel), geldt niet voor activPilot Comfort
- Greephoogte conform sponningmaat van "Maat GK" (zie tabel)
- Boor- en freestekening zie hoofdstuk 15, Inbouwtekeningen B-3-1
- Espagnoletslotkast freesbaar vanuit de beslagsponning
- Espagnoletslotkast, inboorbaar
- Raamgreepbevestiging met M5 x ..., DIN 965, 43 mm schroefafstand

Espagnolet GAK ... BK

- Met voorgemonteerde balkondeursnappernok
- Niet voor activPilot Comfort / duoPort PAS toe te passen

Espagnolet GAK ... C

- Met sterkere klemming in de beslaggroef

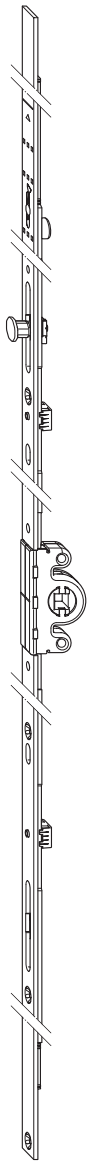

Artikelomschrijving	Artikelnr.	Toepassingsgebied		Maat GK	DFE	TFE	VPA1 Stuk/Type	VPA2 Stuk/Type	VPA3 Stuk/Type
GAK.465	4926221	FFH 420 - 520	0	210			10 BD	100 KK	800 EK
GAK.465.C	4935841	FFH 420 - 520	0	210			10 BD	100 KK	800 EK
GAK.710	4926207	FFH 460 - 710	1	210			20 BD	600 EA	
GAK.710.C	4935843	FFH 460 - 710	1	210			20 BD	600 EA	
GAK.830	4926230	FFH 580 - 830	2	260			20 BD	600 EA	
GAK.830-1	4926231	FFH 580 - 830	2	260			20 BD	600 EA	
GAK.945	4926208	FFH 695 - 945	3	260	•	•	20 BD	400 EA	
GAK.945-1	4926209	FFH 695 - 945	3	260	•	•	20 BD	400 EA	
GAK.1100-1	4926234	FFH 850 - 1100	3	375	•	•	20 BD	360 EA	
GAK.1195-1	4926236	FFH 945 - 1195	4	470	•	•	20 BD	360 EA	
GAK.1195-2	4926237	FFH 945 - 1195	4	470	•	•	20 BD	360 EA	
GAK.1325-1	4978659	FFH 1075 - 1325	4	550	•	•	20 BD	360 EA	
GAK.1325-1.G500	4937485	FFH 1075 - 1325	4	500	•	•	20 BD	360 EA	
GAK.1325-2	4978670	FFH 1075 - 1325	4	550	•	•	20 BD	360 EA	
GAK.1550-1	4926224	FFH 1300 - 1550	5	550	•	•	10 BD	360 L1	
GAK.1550-2	4926225	FFH 1300 - 1550	5	550	•	•	10 BD	360 L1	
GAK.1775-2	4926228	FFH 1525 - 1775	7	550	•	•	10 BD	400 L1	
GAK.1775-3	4926229	FFH 1525 - 1775	7	550	•	•	10 BD	400 L1	
GAK.1850-2	5000529	FFH 1600 - 1850	7	715	•	•	10 BD	360 L1	
GAK.2000-2	4938089	FFH 1750 - 2000	8	1050	•	•	10 BD	360 L2	
GAK.2000-2.BK	4942670	FFH 1750 - 2000	8	1050	•		10 BD	360 L2	
GAK.2000-4	4938120	FFH 1750 - 2000	8	1050	•	•	10 BD	360 L2	
GAK.2225-2	4938122	FFH 1975 - 2225	9	1050	•	•	10 BD	360 L2	
GAK.2225-2.BK	4942672	FFH 1975 - 2225	9	1050	•		10 BD	360 L2	
GAK.2225-4	4938123	FFH 1975 - 2225	9	1050	•	•	10 BD	360 L2	
GAK.2225-4.BK	4942673	FFH 1975 - 2225	9	1050	•		10 BD	360 L2	
GAK.2450-4	5021551	FFH 2200 - 2450	10	1050	•	•	10 BD	360 L2	

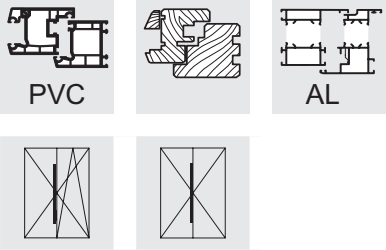

Espagnolet GAK 0

- Vaste greephoogte GK
- Doornmaat 15,5 mm
- Zonder sluitnok
- Geschikt voor stolpramen met dubbele greep, toepassing verdekt liggend achter de slaglat
- Klembaar in de beslaggroef
- Greephoogte conform sponningmaat van "Maat GK" (zie tabel)
- Boor- en freestekening zie hoofdstuk 15, Inbouwtekeningen B-3-1
- Espagnoletslotkast freesbaar vanuit de beslagsponning
- Espagnoletslotkast, inboorbaar
- Raamgreepbevestiging met M5 x ..., DIN 965, 43 mm schroefafstand

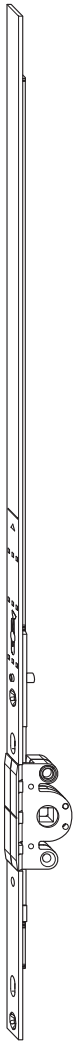

Artikelomschrijving	Artikelnr.	Toepassingsgebied		Maat GK	DFE	TFE	VPA1 Stuk/Type	VPA2 Stuk/Type	VPA3 Stuk/Type
GAK.465	4926221	FFH 420 - 520	0	210			10 BD	100 KK	800 EK
GAK.710	4926207	FFH 460 - 710	1	210			20 BD	600 EA	
GAK.830	4926230	FFH 580 - 830	2	260			20 BD	600 EA	
GAK.945	4926208	FFH 695 - 945	3	260	•	•	20 BD	400 EA	
GAK.1100	4926233	FFH 850 - 1100	3	375	•	•	20 BD	360 EA	
GAK.1195	4926235	FFH 945 - 1195	4	470	•	•	20 BD	360 EA	
GAK.1325	4978658	FFH 1075 - 1325	4	550	•	•	20 BD	360 EA	
GAK.1550	4926223	FFH 1300 - 1550	5	550	•	•	10 BD	360 L1	
GAK.1775	4926227	FFH 1525 - 1775	7	550	•	•	10 BD	400 L1	
GAK.2000	4938088	FFH 1750 - 2000	8	1050	•	•	10 BD	360 L2	
GAK.2225	4938121	FFH 1975 - 2225	9	1050	•	•	10 BD	360 L2	

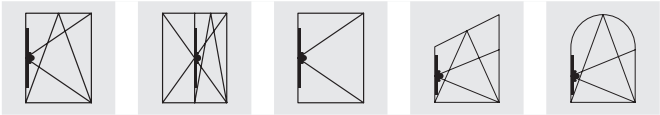

3

Espagnolet GAK ... D 7,5

- Vaste greephoogte GK
- Doornmaat 7,5 mm
- Klembaar in de beslaggroef
- Onderdelen zoals DFE en TFE achteraf te plaatsen (zie tabel), geldt niet voor activPilot Comfort
- Greephoogte conform sponningmaat van "Maat GK" (zie tabel)
- Boor- en freestekening zie hoofdstuk 15, Inbouwtekeningen B-3-2
- Espagnoletslotkast freesbaar vanuit de beslagsponning
- Espagnoletslotkast, inboorbaar
- Raamgreepbevestiging met M5 x ..., DIN 965, 43 mm schroefafstand

Espagnolet GAK ... BK

- Met voorgemonteerde balkondeursnappernok
- Niet voor activPilot Comfort / duoPort PAS toe te passen

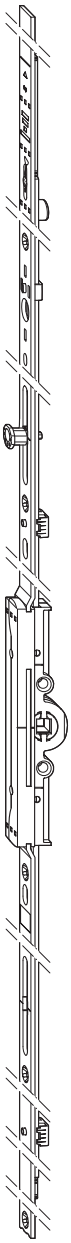

Artikelomschrijving	Artikelnr.	Toepassingsgebied		Maat GK	DFE	TFE	VPA1 Stuk/Type	VPA2 Stuk/Type	VPA3 Stuk/Type
GAK.700.D7,5	4983049	FFH 530 - 700	2	260			20 BD	400 EA	
GAK.830-1.D7,5	4969431	FFH 580 - 830	2	260			20 BD	400 EA	
GAK.945-1.D7,5	4969430	FFH 695 - 945	3	260	•	•	20 BD	400 EA	
GAK.1100-1.D7,5	4969429	FFH 850 - 1100	3	375	•	•	20 BD	360 EA	
GAK.1195-1.D7,5	4969428	FFH 945 - 1195	4	470	•	•	20 BD	360 EA	
GAK.1195-2.D7,5	4980490	FFH 945 - 1195	4	470	•	•	20 BD	360 EA	
GAK.1325-1.D7,5	4969427	FFH 1075 - 1325	4	550	•	•	20 BD	360 EA	
GAK.1325-2.D7,5	4969426	FFH 1075 - 1325	4	550	•	•	20 BD	360 EA	
GAK.1550-1.D7,5	4969425	FFH 1300 - 1550	5	550	•	•	10 BD	400 L1	
GAK.1550-2.D7,5	4969424	FFH 1300 - 1550	5	550	•	•	10 BD	400 L1	
GAK.1775-2.D7,5	4969423	FFH 1525 - 1775	7	550	•	•	10 BD	400 L1	
GAK.1775-3.D7,5	4969422	FFH 1525 - 1775	7	550	•	•	10 BD	400 L1	
GAK.1850-2.D7,5	4969416	FFH 1600 - 1850	8	715	•	•	10 BD	360 L1	
GAK.2000-2.D7,5	4969415	FFH 1750 - 2000	8	1050	•	•	10 BD	360 L2	900 EU2
GAK.2000-4.D7,5	4969412	FFH 1750 - 2000	8	1050	•	•	10 BD	360 L2	
GAK.2225-2.D7,5	4969410	FFH 1975 - 2225	9	1050	•	•	10 BD	360 L2	900 EU2
GAK.2225-2.D7,5.BK	4969409	FFH 1975 - 2225	9	1050	•		10 BD	360 L2	
GAK.2225-4.D7,5	4969407	FFH 1975 - 2225	9	1050	•	•	10 BD	360 L2	

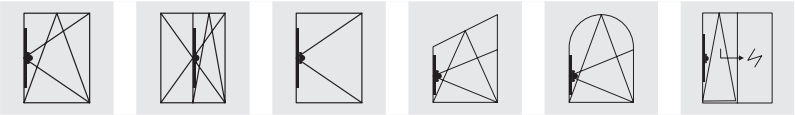

Espagnolet
GAK ... D 25 - 50

- Vaste greephoogte GK
- De doornmaat is naar keuze 25, 30, 35, 40, 45 of 50 mm
- Klembaar in de beslaggroef
- Onderdelen zoals DFE en TFE achteraf te plaatsen (zie tabel), geldt niet voor activPilot Comfort
- Met extra vergrendelingen verlengbaar
- Greephoogte conform sponningmaat van "Maat GK" (zie tabel)
- Boor- en freesposities zie hoofdstuk 15, Inbouwtekeningen B-3-4
- Espagnoletslotkast freesbaar vanuit de beslagsponning
- Raamgreepbevestiging met M5 x ..., DIN 965, 43 mm schroefafstand

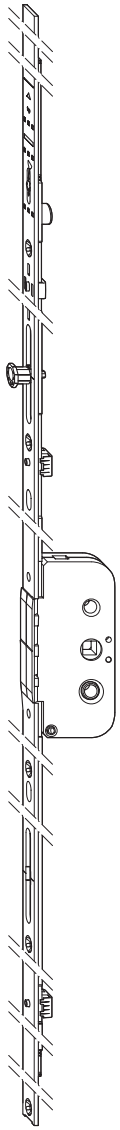

Artikelomschrijving	Artikelnr.	Toepassingsgebied		Maat GK	DFE	TFE	VPA1 Stuk/Type	VPA2 Stuk/Type	VPA3 Stuk/Type
GAK.1325-1.D25	4978671	FFH 1075 - 1325	4	550	•	•	10 BD	200 EA	
GAK.1325-1.D30	4978672	FFH 1075 - 1325	4	550	•	•	10 BD	200 EA	
GAK.1325-1.D35	4978673	FFH 1075 - 1325	4	550	•	•	10 BD	200 EA	
GAK.1325-1.D40	4978674	FFH 1075 - 1325	4	550	•	•	10 BD	200 EA	
GAK.1325-1.D45	4978675	FFH 1075 - 1325	4	550	•	•	10 BD	200 EA	
GAK.1325-1.D50	4978676	FFH 1075 - 1325	4	550	•	•	10 BD	200 EA	
GAK.2000-4.D25	4938143	FFH 1750 - 2000	8	1050	•	•	10 BD	200 L2	
GAK.2000-4.D30	4938150	FFH 1750 - 2000	8	1050	•	•	10 BD	200 L2	
GAK.2000-4.D35	4938151	FFH 1750 - 2000	8	1050	•	•	10 BD	200 L2	
GAK.2000-4.D40	4938152	FFH 1750 - 2000	8	1050	•	•	10 BD	200 L2	
GAK.2000-4.D45	4938153	FFH 1750 - 2000	8	1050	•	•	10 BD	200 L2	
GAK.2000-4.D50	4938154	FFH 1750 - 2000	8	1050	•	•	10 BD	200 L2	
GAK.2225-4.D25	4938145	FFH 1975 - 2225	9	1050	•	•	10 BD	200 L2	
GAK.2225-4.D30	4938146	FFH 1975 - 2225	9	1050	•	•	10 BD	200 L2	
GAK.2225-4.D35	4938147	FFH 1975 - 2225	9	1050	•	•	10 BD	200 L2	900 EU2
GAK.2225-4.D40	4938148	FFH 1975 - 2225	9	1050	•	•	10 BD	200 L2	
GAK.2225-4.D45	4938149	FFH 1975 - 2225	9	1050	•	•	10 BD	200 L2	
GAK.2225-4.D50	4938160	FFH 1975 - 2225	9	1050	•	•	10 BD	200 L2	

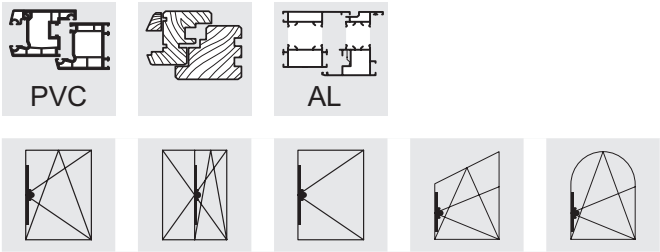

3

Espagnolet GAKA

- Vaste greephoogte GK
- De doornmaat is naar keuze 25, 30, 35, 40, 45 of 50 mm
- Afsluitbaar, geschikt voor draai-kiep terrasdeuren
- Klembaar in de beslaggroef
- Met extra vergrendelingen verlengbaar
- Functiecomponenten zoals DFE en TFE achteraf te monteren (zie tabel)
- Greephoogte conform sponningmaat van "Maat GK" (zie tabel)
- Boor- en freestekening zie hoofdstuk 15, Inbouwtekeningen B-3-3
- Greepgarnituur zie hoofdstuk 10, Accessoires
- Espagnoletslotkast freesbaar vanuit de beslagsponning

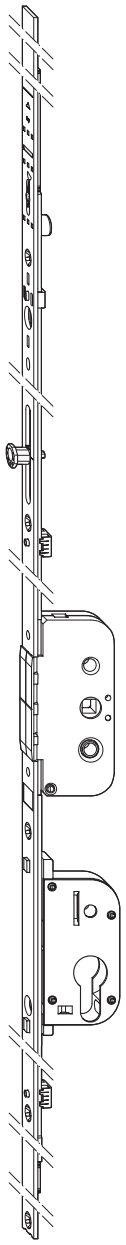

Artikelomschrijving	Artikelnr.	Toepassingsgebied		Maat GK	DFE	TFE	VPA1 Stuk/Type	VPA2 Stuk/Type	VPA3 Stuk/Type
GAKA.1325-1.D25	4933449	FFH 1075 - 1325	4	550	•	•	10 BD	200 EA	
GAKA.1325-1.D30	4933473	FFH 1075 - 1325	4	550	•	•	10 BD	200 EA	
GAKA.1325-1.D35	4933474	FFH 1075 - 1325	4	550	•	•	10 BD	200 EA	
GAKA.1325-1.D40	4933475	FFH 1075 - 1325	4	550	•	•	10 BD	200 EA	
GAKA.1325-1.D45	4933479	FFH 1075 - 1325	4	550	•	•	10 BD	200 EA	
GAKA.1325-1.D50	4933490	FFH 1075 - 1325	4	550	•	•	10 BD	200 EA	
GAKA.2000-4.D25	4929007	FFH 1750 - 2000	8	1050	•	•	10 BD	200 L2	
GAKA.2000-4.D30	4929008	FFH 1750 - 2000	8	1050	•	•	10 BD	200 L2	900 EU2
GAKA.2000-4.D35	4929009	FFH 1750 - 2000	8	1050	•	•	10 BD	200 L2	
GAKA.2000-4.D40	4929010	FFH 1750 - 2000	8	1050	•	•	10 BD	200 L2	
GAKA.2000-2.D45	5015014	FFH 1750 - 2000	8	1050	•	•	10 BD	200 L2	
GAKA.2000-4.D45	4929011	FFH 1750 - 2000	8	1050	•	•	10 BD	200 L2	
GAKA.2000-2.D50	5015015	FFH 1750 - 2000	8	1050	•	•	10 BD	200 L2	
GAKA.2000-4.D50	4929012	FFH 1750 - 2000	8	1050	•	•	10 BD	200 L2	
GAKA.2225-4.D25	4929013	FFH 1975 - 2225	9	1050	•	•	10 BD	200 L2	
GAKA.2225-4.D30	4929014	FFH 1975 - 2225	9	1050	•	•	10 BD	200 L2	
GAKA.2225-4.D35	4929015	FFH 1975 - 2225	9	1050	•	•	10 BD	200 L2	
GAKA.2225-4.D40	4929016	FFH 1975 - 2225	9	1050	•	•	10 BD	200 L2	
GAKA.2225-2.D45	5015012	FFH 1975 - 2225	9	1050	•	•	10 BD	200 L2	
GAKA.2225-4.D45	4929017	FFH 1975 - 2225	9	1050	•	•	10 BD	200 L2	
GAKA.2225-2.D50	5015013	FFH 1975 - 2225	9	1050	•	•	10 BD	200 L2	
GAKA.2225-4.D50	4929018	FFH 1975 - 2225	9	1050	•	•	10 BD	200 L2	

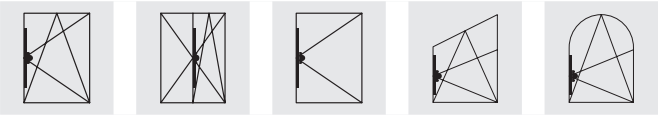

Espagnolet GAK ... DFE

- Vaste greephoogte GK
- Doornmaat 15,5 mm
- Met voorgemonteerd duofunctie-element (oploopsteun en beveiliging tegen foutieve bediening)
- Klembaar in de beslaggroef
- Greephoogte conform sponningmaat van "Maat GK" (zie tabel)
- Boor- en freestekening zie hoofdstuk 15, Inbouwtekeningen B-3-1
- Espagnoletslotkast freesbaar vanuit de beslagsponning
- Espagnoletslotkast, inboorbaar
- Raamgreepbevestiging met M5 x ..., DIN 965, 43 mm schroefafstand

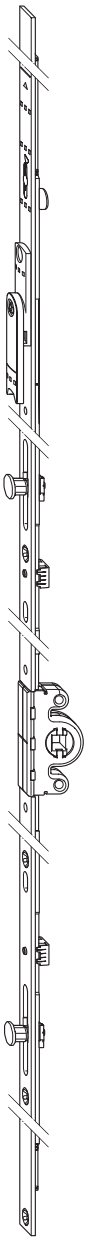

Artikelomschrijving	Artikelnr.	Toepassingsgebied		Maat GK	VPA1 Stuk/Type	VPA2 Stuk/Type
GAK.945-1.DFE	4927337	FFH 695 - 945	3	260	20 BD	400 EA
GAK.1100-1.DFE	4927338	FFH 850 - 1100	3	375	20 BD	360 EA
GAK.1195-1.DFE	4927339	FFH 945 - 1195	4	470	20 BD	360 EA
GAK.1195-2.DFE	4927340	FFH 945 - 1195	4	470	20 BD	360 EA
GAK.1325-1.DFE	4978677	FFH 1075 - 1325	4	550	20 BD	360 EA
GAK.1325-2.DFE	4978678	FFH 1075 - 1325	4	550	20 BD	360 EA
GAK.1550-1.DFE	4927343	FFH 1300 - 1550	5	550	10 BD	360 L1
GAK.1550-2.DFE	4927344	FFH 1300 - 1550	5	550	10 BD	360 L1
GAK.1775-2.DFE	4927345	FFH 1525 - 1775	7	550	10 BD	400 L1
GAK.1775-3.DFE	4927346	FFH 1525 - 1775	7	550	10 BD	400 L1
GAK.2000-2.DFE	4938124	FFH 1750 - 2000	8	1050	10 BD	360 L2
GAK.2000-4.DFE	4938125	FFH 1750 - 2000	8	1050	10 BD	360 L2
GAK.2225-2.DFE	4938126	FFH 1975 - 2225	9	1050	10 BD	360 L2
GAK.2225-4.DFE	4938127	FFH 1975 - 2225	9	1050	10 BD	360 L2

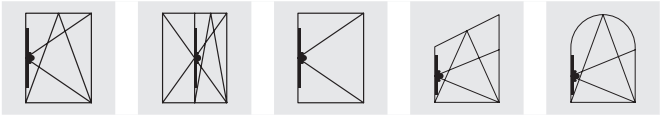

3

Espagnolet GAK....DFE-P (pendelvariant)

- Met voorgemonteerd duofunctie-element DFE-P (pendelvariant)
- Vaste greephoogte GK
- Doornmaat 15,5 mm
- Klembaar in de beslaggroef
- Greephoogte conform sponningmaat van "Maat GK" (zie tabel)
- Boor- en freestekening zie hoofdstuk 15, Inbouwtekeningen B-3-1
- Espagnoletslotkast freesbaar vanuit de beslagsponning
- Espagnoletslotkast, inboorbaar
- Raamgreepbevestiging met M5 x ..., DIN 965, 43 mm schroefafstand
- Niet voor activPilot Comfort / duoPort PAS toe te passen

Espagnolet GAK ... BK

- Met voorgemonteerde balkondeursnappernok

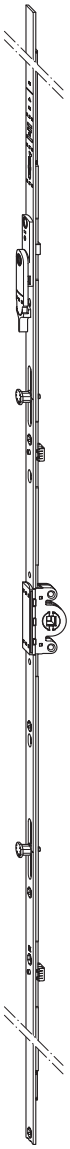

Artikelomschrijving	Artikelnr.	Toepassingsgebied		Maat GK	VPA1 Stuk/Type	VPA2 Stuk/Type
GAK.945-1.DFE-P	4932232	FFH 695 - 945	3	260	20 BD	400 EA
GAK.1100-1.DFE-P	4932233	FFH 850 - 1100	3	375	20 BD	360 EA
GAK.1325-2.DFE-P	4978680	FFH 1075 - 1325	4	550	20 BD	360 EA
GAK.1325-2.DFE.P.BK	4932235	FFH 1075 - 1325	4	550	20 BD	360 EA

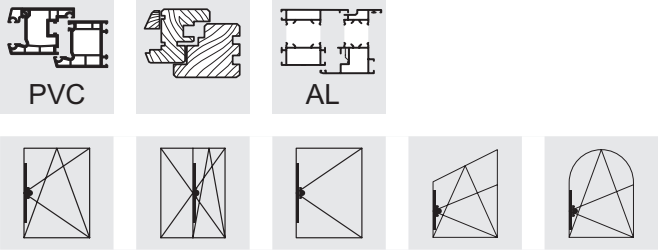

Espagnolet GAK ... TFE

- Vaste greephoogte GK
- Doornmaat 15,5 mm
- Met voorgemonteerd trifunctie-element (oploopsteun, beveiliging tegen foutbediening en balkondeursnapper)
- Klembaar in de beslaggroef
- Greephoogte conform sponningmaat van "Maat GK" (zie tabel)
- Boor- en freestekening zie hoofdstuk 15, Inbouwtekeningen B-3-1
- Espagnoletslotkast freesbaar vanuit de beslagsponning
- Espagnoletslotkast, inboorbaar
- Raamgreepbevestiging met M5 x ..., DIN 965, 43 mm schroefafstand
- Niet voor activPilot Comfort / duoPort PAS toe te passen

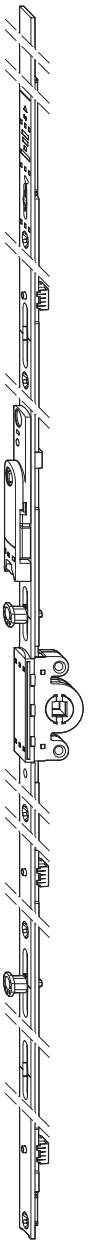

Artikelomschrijving	Artikelnr.	Toepassingsgebied		Maat GK	VPA1 Stuk/Type	VPA2 Stuk/Type
GAK.1325-1.TFE	4978679	FFH 1075 - 1325	4	550	20 BD	360 EA
GAK.2000-2.TFE	4938128	FFH 1750 - 2000	8	1050	10 BD	360 L2
GAK.2000-4.TFE	4938129	FFH 1750 - 2000	8	1050	10 BD	360 L2
GAK.2225-2.TFE	4938130	FFH 1975 - 2225	9	1050	10 BD	360 L2
GAK.2225-4.TFE	4938135	FFH 1975 - 2225	9	1050	10 BD	360 L2

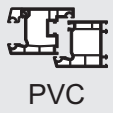

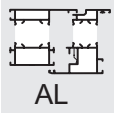

Stolpvleugelmechanisme GASK

- Voor vaste greephoogte met tegenoverliggende beslaggroef
- Uit één stuk
- Klembaar in de beslaggroef
- Verdekt liggende bedieningshendel, gemakkelijk toegankelijk
- Uit één deel bestaand, gelijk aan espagnolet GAK of GAM
- Veiligheidssluitplaten standaard voorgemonteerd
- Adapter voor de functie-elementen DFE en TFE, in de veiligheidssluitplaten monteerbaar – vanaf GASK.945-1

Artikelomschrijving	Artikelnr.	Toepassingsgebied		VPA1 Stuk/Type	VPA2 Stuk/Type	VPA3 Stuk/Type
GASK.710	4927021	FFH 550 - 710	1	10 BD	400 EA	
GASK.830-1	4927023	FFH 580 - 830	2	10 BD	400 EA	
GASK.945-1	4933702	FFH 695 - 945	2	10 BD	400 EA	
GASK.1100-1	4933703	FFH 850 - 1100	4	10 BD	400 EA	
GASK.1195-1	4998165	FFH 945 - 1195	4	10 BD	400 EA	
GASK.1325-1	4933705	FFH 1075 - 1325	5	10 BD	400 EA	
GASK.1325-2	4933706	FFH 1075 - 1325	5	10 BD	400 EA	
GASK.1550-1	4933707	FFH 1300 - 1550	6	10 BD	400 L1	900 EU2
GASK.1550-2	4933708	FFH 1300 - 1550	6	10 BD	400 L1	
GASK.1775-2	4933709	FFH 1525 - 1775	7	10 BD	400 L1	
GASK.1775-3	4933720	FFH 1525 - 1775	7	10 BD	400 L1	
GASK.2000-2	4933721	FFH 1750 - 2000	8	10 BD	400 L2	900 EU2
GASK.2000-4	4933722	FFH 1750 - 2000	8	10 BD	400 L2	
GASK.2225-2	4933723	FFH 1975 - 2225	9	10 BD	400 L2	900 EU2
GASK.2225-4	4933724	FFH 1975 - 2225	9	10 BD	400 L2	

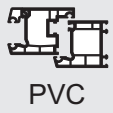

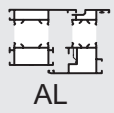

Stolpvleugelmechanisme GASK.GZ

- Voor vaste greephoogte met tegenoverliggende beslaggroef
- Uit één stuk
- Uit één deel bestaand, gelijk aan espagnolet GAK of GAM
- Veiligheidssluitplaten standaard voorgemonteerd
- Adapter voor de functie-elementen DFE en TFE in de veiligheidssluitplaat te plaatsen (niet bij GASK.GZ.710 und GASK.GZ.830)
- Het afkorten geschiedt in geopende toestand
- Functie-elementen DFE en TFE niet te combineren met GASK.GZ.710 / GASK.GZ.830
- De uitvoering GASK.GZ.710, 830 en 945 moeten altijd met de hoekoverbrenging E3 (onderste hoek) worden gemonteerd
- Niet met doornmaat D7,5 , D8,5 und D-6 te combineren
- Niet voor schroefautomaten geschikt

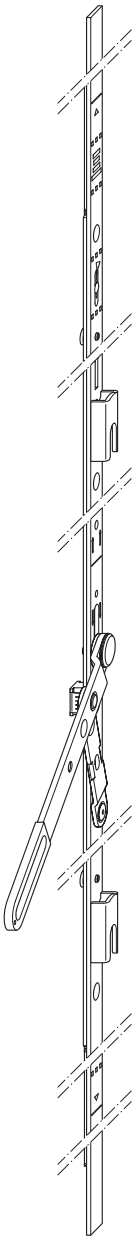

Artikelomschrijving	Artikelnr.	Toepassingsgebied		VPA1 Stuk/Type	VPA2 Stuk/Type
GASK.GZ.710.E3	4974967	FFH 460 - 710	2	10 BD	400 EA
GASK.GZ.830-1.E3	4974968	FFH 580 - 830	3	10 BD	400 EA
GASK.GZ.945-1.E3	4974969	FFH 695 - 945	4	10 BD	400 EA
GASK.GZ.1100-1	4965449	FFH 850 - 1100	4	10 BD	400 EA
GASK.GZ.1195-2	4965451	FFH 945 - 1195	4	10 BD	400 EA
GASK.GZ.1325-1	4965452	FFH 1075 - 1325	5	10 BD	400 EA
GASK.GZ.1325-2	4965453	FFH 1075 - 1325	5	10 BD	400 EA
GASK.GZ.1550-1	4965454	FFH 1300 - 1550	6	10 BD	400 L1
GASK.GZ.1550-2	4965455	FFH 1300 - 1550	6	10 BD	400 L1
GASK.GZ.1775-2	4965456	FFH 1525 - 1775	7	10 BD	400 L1
GASK.GZ.1775-3	4965457	FFH 1525 - 1775	7	10 BD	400 L1
GASK.GZ.2000-2	4965458	FFH 1750 - 2000	9	10 BD	400 L2
GASK.GZ.2000-4	4965459	FFH 1750 - 2000	9	10 BD	400 L2
GASK.GZ.2225-2	4965461	FFH 1975 - 2225	9	10 BD	400 L2
GASK.GZ.2225-4	4965462	FFH 1975 - 2225	9	10 BD	400 L2
GASK.GZ.2450-4	5021553	FFH 2200 - 2450	10	10 BD	400 L2

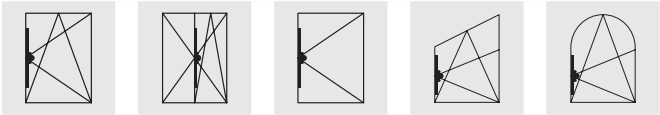

Espagnolet GAM

- Variabele greephoogte (greep in het midden) GM
- Doornmaat 15,5 mm
- Klembaar in de beslaggroef
- Onderdelen zoals DFE en TFE achteraf te plaatsen (zie tabel), geldt niet voor activPilot Comfort
- Boor- en freestekening zie hoofdstuk 15, Inbouwtekeningen B-3-1
- Espagnoletslotkast freesbaar vanuit de beslagsponning
- Espagnoletslotkast, inboorbaar
- Raamgreepbevestiging met M5 x ..., DIN 965, 43 mm schroefafstand

Espagnolet GAM ... BK

- Met voorgemonteerde balkondeursnappernok
- Niet voor activPilot Comfort / duoPort PAS toe te passen

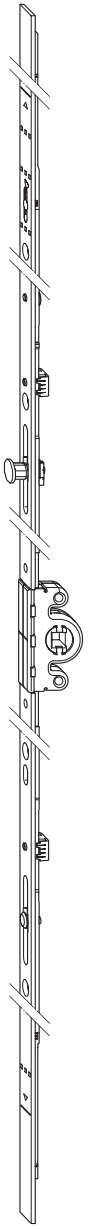

Artikelomschrijving	Artikelnr.	Toepassingsgebied		DFE	TFE	VPA1 Stuk/Type	VPA2 Stuk/Type
GAM.800	4926267	FFH 510 - 800	2			20 BD	400 EA
GAM.1050	4926268	FFH 710 - 1050	2	•	•	20 BD	360 EA
GAM.1050-1	4926269	FFH 710 - 1050	2	•	•	20 BD	360 EA
GAM.1400	4926290	FFH 900 - 1400	4	•	•	20 BD	360 L1
GAM.1400-1	4926291	FFH 900 - 1400	4	•	•	20 BD	360 L1
GAM.1400-2	4926292	FFH 900 - 1400	4	•	•	20 BD	360 L1
GAM.1800	4926293	FFH 1300 - 1800	6	•	•	10 BD	360 L1
GAM.1800-2	4926295	FFH 1300 - 1800	6	•	•	10 BD	360 L1
GAM.2300	4938161	FFH 1800 - 2300	8	•	•	10 BD	360 L2
GAM.2300-3	4938163	FFH 1800 - 2300	8	•	•	10 BD	360 L2
GAM.2300-3.BK	4942674	FFH 1800 - 2300	8	•		10 BD	360 L2

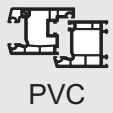

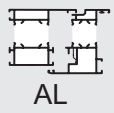

Espagnolet GAM 0

- Variabele greephoogte (greep in het midden) GM
- Doornmaat 15,5 mm
- Zonder sluitnok
- Geschikt voor stolpramen met dubbele greep, toepassing verdekt liggend achter de slaglat
- Klembaar in de beslaggroef
- Functiecomponenten zoals DFE en TFE achteraf te monteren (zie tabel)
- Boor- en freestekening zie hoofdstuk 15, Inbouwtekeningen B-3-1
- Espagnoletslotkast freesbaar vanuit de beslagsponning
- Espagnoletslotkast, inboorbaar
- Raamgreepbevestiging met M5 x ..., DIN 965, 43 mm schroefafstand

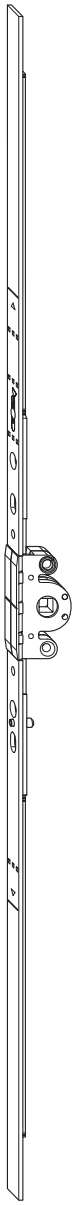

Artikelomschrijving	Artikelnr.	Toepassingsgebied		DFE	TFE	VPA1 Stuk/Type	VPA2 Stuk/Type
GAM.800	4926267	FFH 510 - 800	2			20 BD	400 EA
GAM.1050	4926268	FFH 710 - 1050	2	•	•	20 BD	360 EA
GAM.1400	4926290	FFH 900 - 1400	4	•	•	20 BD	360 L1
GAM.1800	4926293	FFH 1300 - 1800	6	•	•	10 BD	360 L1
GAM.2300	4938161	FFH 1800 - 2300	8	•	•	10 BD	360 L2

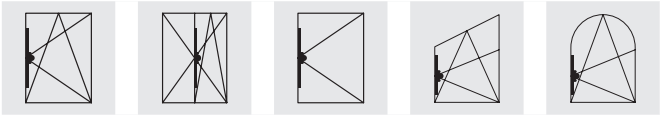

3

Espagnolet GAM ... D 7,5

- Variabele greephoogte (greep in het midden) GM
- Doornmaat 7,5 mm
- Klembaar in de beslaggroef
- Onderdelen zoals DFE en TFE achteraf te plaatsen (zie tabel), geldt niet voor activPilot Comfort
- Boor- en freestekening zie hoofdstuk 15, Inbouwtekeningen B-3-2
- Espagnoletslotkast freesbaar vanuit de beslagsponning
- Espagnoletslotkast, inboorbaar
- Raamgreepbevestiging met M5 x ..., DIN 965, 43 mm schroefafstand

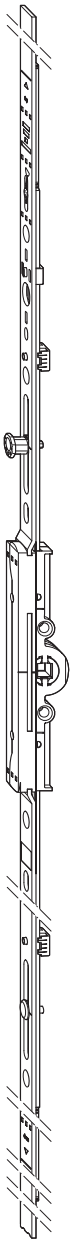

Artikelomschrijving	Artikelnr.	Toepassingsgebied		DFE	TFE	VPA1 Stuk/Type	VPA2 Stuk/Type	VPA3 Stuk/Type
GAM.800.D7,5	4969404	FFH 575 - 800	2			20 BD	400 EA	
GAM.1050-1.D7,5	4969403	FFH 710 - 1050	2	•	•	20 BD	360 EA	
GAM.1400-1.D7,5	4969402	FFH 900 - 1400	4	•	•	20 BD	360 L1	
GAM.1400-2.D7,5	4969401	FFH 900 - 1400	4	•	•	20 BD	360 L1	
GAM.1800-2.D7,5	4969400	FFH 1300 - 1800	6	•	•	10 BD	360 L1	
GAM.2300-3.D7,5	4969289	FFH 1800 - 2300	8	•	•	10 BD	360 L2	900 EU2

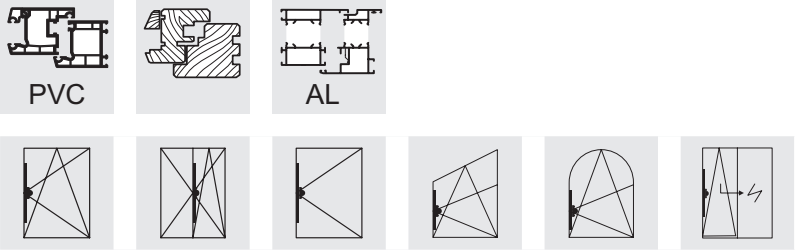

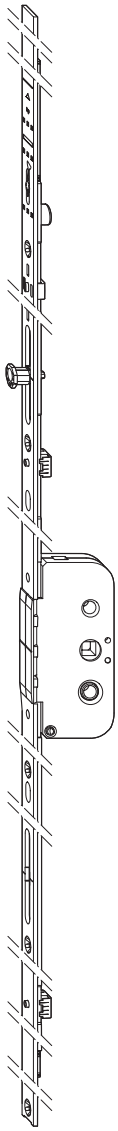

Espagnolet
GAM ... D 25 - 50

- Variabele greephoogte (greep in het midden) GM
- De doornmaat is naar keuze 25, 30, 35, 40, 45 of 50 mm
- Klembaar in de beslaggroef
- Onderdelen zoals DFE en TFE achteraf te plaatsen (zie tabel), geldt niet voor activPilot Comfort
- Boor- en freesposities zie hoofdstuk 15, Inbouwtekeningen B-3-4
- Met extra vergrendelingen verlengbaar
- Espagnoletslotkast freesbaar vanuit de beslagsponning

Artikelomschrijving	Artikelnr.	Toepassingsgebied		DFE	TFE	VPA1 Stuk/Type	VPA2 Stuk/Type	VPA3 Stuk/Type
GAM.800.D25	4941067	FFH 510 - 800	2			10 BD	200 EA	
GAM.800.D30	4941069	FFH 510 - 800	2			10 BD	200 EA	
GAM.1050-1.D25	4941081	FFH 710 - 1050	2	•	•	10 BD	200 EA	
GAM.1050-1.D30	4941082	FFH 710 - 1050	2	•	•	10 BD	200 EA	
GAM.1400-1.D25	4927159	FFH 900 - 1400	4	•	•	10 BD	200 L1	
GAM.1400-1.D30	4927171	FFH 900 - 1400	4	•	•	10 BD	200 L1	
GAM.1400-1.D35	4927172	FFH 900 - 1400	4	•	•	10 BD	200 L1	
GAM.1400-1.D40	4927173	FFH 900 - 1400	4	•	•	10 BD	200 L1	
GAM.1400-1.D45	4927174	FFH 900 - 1400	4	•	•	10 BD	200 L1	
GAM.1400-1.D50	4927175	FFH 900 - 1400	4	•	•	10 BD	200 L1	
GAM.1400-2.D25	4933312	FFH 900 - 1400	4	•	•	10 BD	200 L1	
GAM.1400-2.D30	4933313	FFH 900 - 1400	4	•	•	10 BD	200 L1	
GAM.1400-2.D35	4933315	FFH 900 - 1400	4	•	•	10 BD	200 L1	
GAM.1400-2.D40	4933316	FFH 900 - 1400	4	•	•	10 BD	200 L1	
GAM.1400-2.D45	4933317	FFH 900 - 1400	4	•	•	10 BD	200 L1	
GAM.1400-2.D50	4933318	FFH 900 - 1400	4	•	•	10 BD	200 L1	
GAM.1800-2.D25	4933319	FFH 1300 - 1800	6	•	•	10 BD	200 L1	
GAM.1800-2.D30	4933340	FFH 1300 - 1800	6	•	•	10 BD	200 L1	
GAM.1800-2.D35	4933341	FFH 1300 - 1800	6	•	•	10 BD	200 L1	
GAM.1800-2.D40	4933342	FFH 1300 - 1800	6	•	•	10 BD	200 L1	
GAM.1800-2.D45	4933343	FFH 1300 - 1800	6	•	•	10 BD	200 L1	
GAM.1800-2.D50	4933344	FFH 1300 - 1800	6	•	•	10 BD	200 L1	
GAM.2300-3.D25	4938167	FFH 1800 - 2300	8	•	•	10 BD	200 L2	900 EU2
GAM.2300-3.D30	4938168	FFH 1800 - 2300	8	•	•	10 BD	200 L2	
GAM.2300-3.D35	4938169	FFH 1800 - 2300	8	•	•	10 BD	200 L2	
GAM.2300-2.D40	4936028	FFH 1800 - 2300	8	•	•	10 BD	200 L2	
GAM.2300-3.D40	4938170	FFH 1800 - 2300	8	•	•	10 BD	200 L2	
GAM.2300-3.D45	4938427	FFH 1800 - 2300	8	•	•	10 BD	200 L2	
GAM.2300-3.D50	4938428	FFH 1800 - 2300	8	•	•	10 BD	200 L2	900 EU2

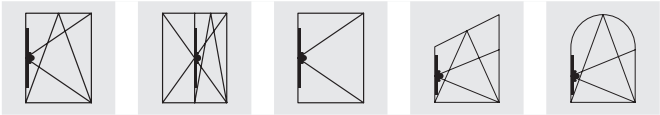

Espagnolet GAMA

- Variabele greephoogte (greep in het midden) GM
- De doornmaat is naar keuze 25, 30, 35, 40, 45 of 50 mm
- Afsluitbaar, geschikt voor draai-kiep terrasdeuren
- Met extra vergrendelingen verlengbaar
- Klembaar in de beslaggroef
- Greepgarnituur zie hoofdstuk 10, Accessoires
- Functiecomponenten zoals DFE en TFE achteraf te monteren (zie tabel)
- Boor- en freestekening zie hoofdstuk 15, Inbouwtekeningen B-3-3
- Espagnoletslotkast freesbaar vanuit de beslagsponning

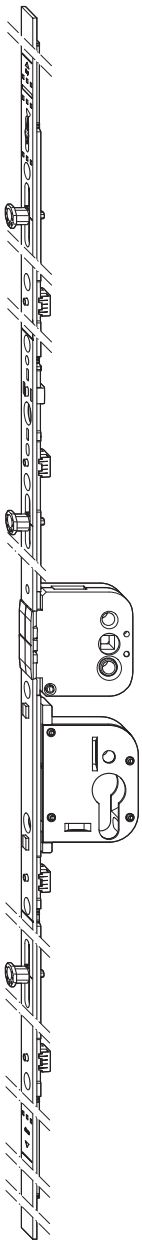

Artikelomschrijving	Artikelnr.	Toepassingsgebied		DFE	TFE	VPA1 Stuk/Type	VPA2 Stuk/Type	VPA3 Stuk/Type
GAMA.2300-3.D25	4927099	FFH 1800 - 2300	8	•	•	10 BD	200 L2	900 EU2
GAMA.2300-3.D30	4927160	FFH 1800 - 2300	8	•	•	10 BD	200 L2	
GAMA.2300-3.D35	4927161	FFH 1800 - 2300	8	•	•	10 BD	200 L2	
GAMA.2300-3.D40	4927162	FFH 1800 - 2300	8	•	•	10 BD	200 L2	
GAMA.2300-3.D45	4927164	FFH 1800 - 2300	8	•	•	10 BD	200 L2	
GAMA.2300-3.D50	4927166	FFH 1800 - 2300	8	•	•	10 BD	200 L2	

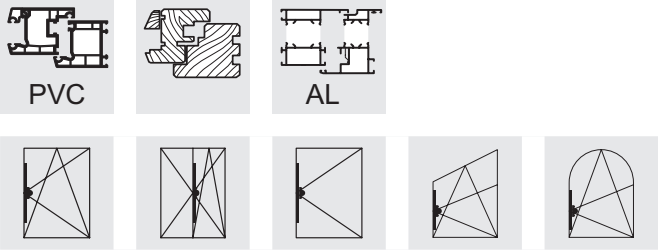

Espagnolet GAM ... DFE

- Variabele greephoogte (greep in het midden) GM
- Doornmaat 15,5 mm
- Met voorgemonteerd duofunctie-element (oploopsteun en beveiliging tegen foutieve bediening)
- Klembaar in de beslaggroef
- Boor- en freestekening zie hoofdstuk 15, Inbouwtekeningen B-3-1
- Espagnoletslotkast freesbaar vanuit de beslagsponning
- Espagnoletslotkast, inboorbaar
- Raamgreepbevestiging met M5 x ..., DIN 965, 43 mm schroefafstand
- Niet voor activPilot Comfort / duoPort PAS toe te passen

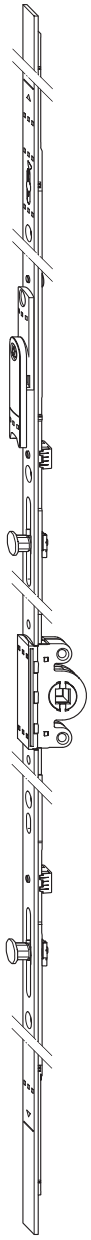

Artikelomschrijving	Artikelnr.	Toepassingsgebied		VPA1 Stuk/Type	VPA2 Stuk/Type
GAM.1050-1.DFE	4927354	FFH 710 - 1050	2	20 BD	360 EA
GAM.1400-1.DFE	4927355	FFH 900 - 1400	4	20 BD	360 L1
GAM.1400-2.DFE	4927356	FFH 900 - 1400	4	20 BD	360 L1
GAM.1800-2.DFE	4927357	FFH 1300 - 1800	6	10 BD	360 L1
GAM.2300-3.DFE	4938164	FFH 1800 - 2300	8	10 BD	360 L2

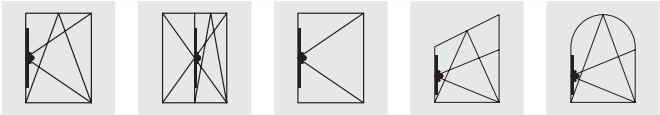

3

Espagnolet GAM ... TFE

- Variabele greephoogte (greep in het midden) GM
- Doornmaat 15,5 mm
- Met voorgemonteerd trifunctie-element (oploopsteun, beveiliging tegen foutbediening en balkondeursnapper)
- Klembaar in de beslaggroef
- Boor- en freestekening zie hoofdstuk 15, Inbouwtekeningen B-3-1
- Espagnoletslotkast freesbaar vanuit de beslagsponning
- Espagnoletslotkast, inboorbaar
- Raamgreepbevestiging met M5 x ..., DIN 965, 43 mm schroefafstand
- Niet voor activPilot Comfort / duoPort PAS toe te passen

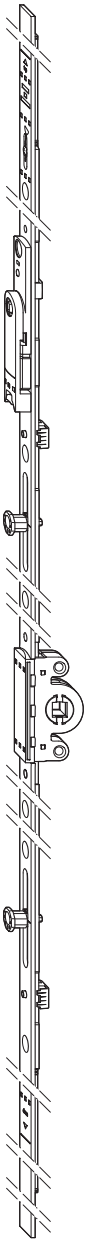

Artikelomschrijving	Artikelnr.	Toepassingsgebied		VPA1 Stuk/Type	VPA2 Stuk/Type
GAM.1400-2.TFE	4935019	FFH 900 - 1400	4	20 BD	360 L1
GAM.1800-2.TFE	4927363	FFH 1300 - 1800	6	10 BD	360 L1
GAM.2300-3.TFE	4938165	FFH 1800 - 2300	8	10 BD	360 L2

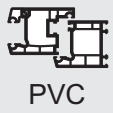

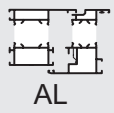

Stolpvleugelmechanisme GASM

- Voor variabele greephoogte (greep in het midden) bij een tegenoverliggende beslaggroef
- Uit één stuk
- De GASM.1050 wordt altijd in combinatie met de hoekoverbrenging E3 toegepast
- Klembaar in de beslaggroef
- Verdekt liggende bedieningshendel, gemakkelijk toegankelijk
- Uit één deel bestaand, gelijk aan espagnolet GAK of GAM
- Veiligheidssluitplaten standaard voorgemonteerd
- Adapter om de functie-elementenDFE en TFE in de veiligheidssluitplaten te plaatsen - vanaf GASM.1050-1 (geldt niet voor activPilot Comfort)

Stolpraamespagnolet GASM ... L

- Zoals hierboven, echter met verlengde bedieningshendel

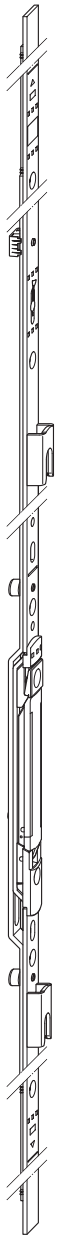

Artikelomschrijving	Artikelnr.	Toepassingsgebied		VPA1 Stuk/Type	VPA2 Stuk/Type	VPA3 Stuk/Type
GASM.800	4927112	FFH 560 - 800	2	10 BD	400 EA	
GASM.1050-1.E3	4933666	FFH 710 - 1050	4	10 BD	400 EA	
GASM.1400-1	4933667	FFH 900 - 1400	5	10 BD	400 L1	
GASM.1400-1.L	4933669	FFH 900 - 1400	5	10 BD	400 L1	
GASM.1400-2	4933668	FFH 900 - 1400	5	10 BD	400 L1	
GASM.1400-2.L	4936721	FFH 900 - 1400	5	10 BD	400 L1	
GASM.1800-2	4933700	FFH 1300 - 1800	6	10 BD	400 L1	
GASM.2300-3	4933701	FFH 1800 - 2300	8	10 BD	400 L2	900 EU2

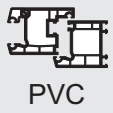

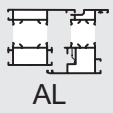

Stolpvleugelmechanisme GASM.GZ

- Voor variabele greephoogte (greep in het midden) bij een tegenoverliggende beslaggroef
- Uit één stuk
- Uit één deel bestaand, gelijk aan espagnolet GAK of GAM
- Veiligheidssluitplaten standaard voorgemonteerd
- Adapter voor de functie-elementen DFE en TFE, in de veiligheidssluitplaten te plaatsen - vanaf GASM.GZ.1400-1
- Het afkorten geschiedt in geopende toestand
- De GASM.GZ.800 wordt altijd met de hoekoverbrenging E3 (onderste hoek) gemonteerd
- Niet met doornmaat D7,5 , D8,5 und D-6 te combineren
- Niet voor schroefautomaten geschikt

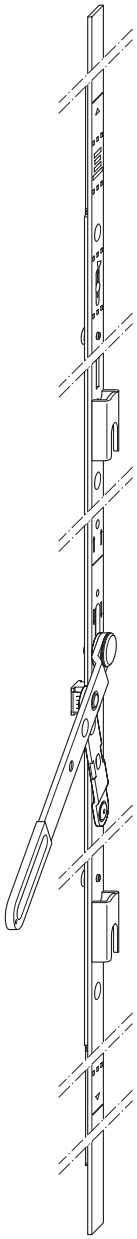

Artikelomschrijving	Artikelnr.	Toepassingsgebied		VPA1 Stuk/Type	VPA2 Stuk/Type	VPA3 Stuk/Type
GASM.GZ.800.E3	4974991	FFH 530 - 800	3	10 BD	400 EA	
GASM.GZ.1050-1	4965127	FFH 710 - 1050	3	10 BD	400 EA	
GASM.GZ.1400-1	4965128	FFH 900 - 1400	4	10 BD	400 L1	
GASM.GZ.1400-2	4965129	FFH 900 - 1400	4	10 BD	400 L1	
GASM.GZ.1800-2	4965130	FFH 1300 - 1800	7	10 BD	400 L1	
GASM.GZ.2300-3	4965131	FFH 1800 - 2300	9	10 BD	400 L2	900 EU2

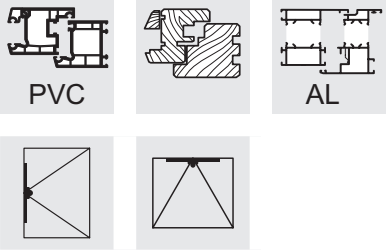

Afsluitbare espagnolet GAVM

- Niet koppelbaar
- Variabele greephoogte (greep in het midden) GM
- Doornmaat 15,5 mm
- Bedieningsslag ca. 18,5 mm bij 90° draaiing van de raamgreep
- Boor- en freestekening zie hoofdstuk 15, Inbouwtekeningen B-3-1
- Espagnoletslotkast freesbaar vanuit de beslagsponning
- Espagnoletslotkast, inboorbaar
- Raamgreepbevestiging met M5 x ..., DIN 965, 43 mm schroefafstand

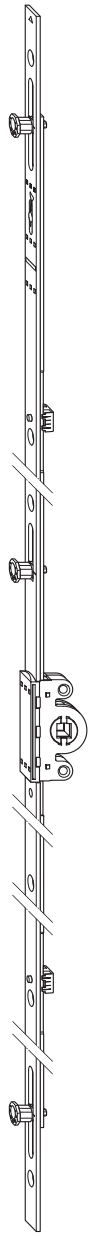

Artikelomschrijving	Artikelnr.	Toepassingsgebied		VPA1 Stuk/Type	VPA2 Stuk/Type	VPA3 Stuk/Type
GAVM.175-1	4927927	FFH/FFB 175 - 299	2	20 BD	400 EA	
GAVM.300-2	4927928	FFH/FFB 300 - 419	3	20 BD	400 EA	
GAVM.420-2	4927929	FFH/FFB 420 - 619	4	20 BD	400 EA	
GAVM.620-2	4927940	FFH/FFB 620 - 919	4	20 BD	400 EA	
GAVM.920-3	4927941	FFH/FFB 920 - 1219	6	20 BD	400 EA	
GAVM.1220-3	4996829	FFH/FFB 1220 - 1319	8	10 BD	400 L1	
GAVM.1320-3	4927942	FFH/FFB 1320 - 1519	8	10 BD	400 L1	
GAVM.1520-3	4996828	FFH/FFB 1520 - 1819	8	10 BD	400 L1	
GAVM.1820-4	4927943	FFH/FFB 1820 - 2019	10	10 BD	300 L2	
GAVM.2020-4	4996827	FFH/FFB 2020 - 2350	12	10 BD	300 L2	900 EU2

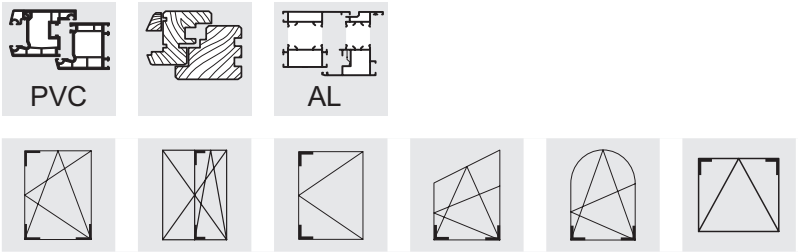

4

Hoekoverbrenging E1

- Beenlengte 98,5 mm
- Automatische en handmatige montage mogelijk
- Lichtlopend door RVS verenstaal banden, in C-rail

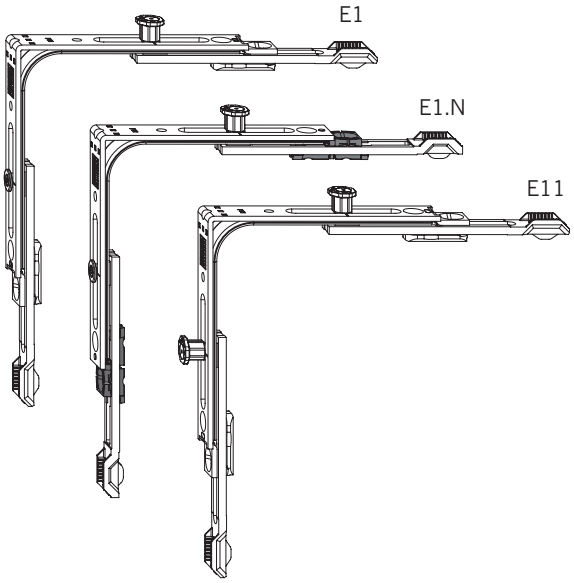

Hoekoverbrenging E1.N

- Uitvoering zoals E1, echter met extra steunklemmetjes voor fixering in de beslaggroef

Hoekoverbrenging E11

- Uitvoering zoals E1 met extra achtkantnok op het tweede been

Hoekoverbrenging E11.F

- Uitvoering klembaar

Hoekoverbrenging E1.BS

- De speciale voor onderdorpel ontwikkelde onderdelen (voor vleugel en kozijn) kunnen gevonden worden in de katalogus "activPilot uitgebreid programma voor onderdorpels..."

Artikelomschrijving	Artikelnr.		VPA1 Stuk/Type	VPA2 Stuk/Type
E1	2841823	4	100 KK	2400 EK
E1.N	5019146	4	100 KK	2400 EK
E11	4936017	4	100 KK	2400 EK
E11.F	4942960	4	100 KK	2400 EK

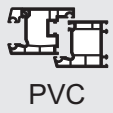

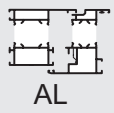

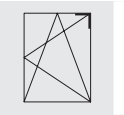

Hoekoverbrenging E2

- Wordt aan de hangzijde met OS2 gecombineerd
- Beenlengte 98,5 mm
- Automatische en handmatige montage mogelijk
- Lichtlopend door RVS verenstaal banden, in C-rail

Hoekoverbrenging E2.N

- Uitvoering zoals E2, echter met extra steunklemmetjes voor fixering in de beslaggroef

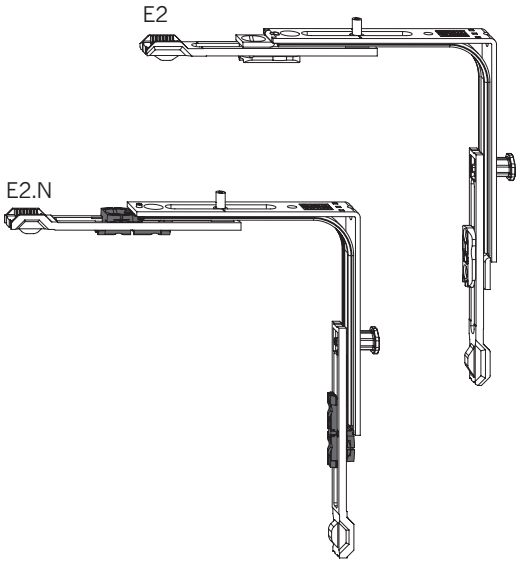

Artikelomschrijving	Artikelnr.		VPA1 Stuk/Type	VPA2 Stuk/Type
E2	2842017	4	100 KK	2400 EK
E2.N	5019147	4	100 KK	2400 EK

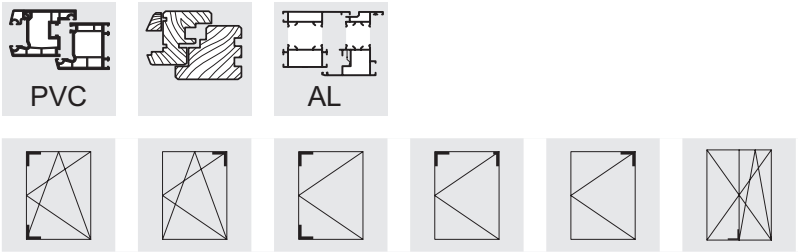

4

Hoekoverbrenging E3

- Beenlengte 98,5 mm (aan één zijde)
- Met aan één zijde verkort been
- Automatische en handmatige montage mogelijk
- Lichtlopend door RVS verenstaal banden, in C-rail
- De schroef ten behoeve van de bevestiging van de aangrenzende voorplaat (op het korte been) op de hoekoverbrenging, wordt meegeleverd.

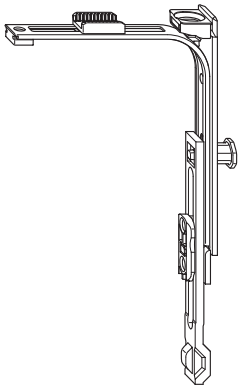

Hoekoverbrenging E3.F

- Uitvoering zoals E3, echter met extra steunklemmetjes voor fixering in de beslaggroef

Hoekoverbrenging E3.L

- Montage met automaat van Fa. Lemuth
- Hoekstuk voor schuin schroeven

Hoekoverbrenging E3.F.L

- Uitvoering zoals E3, echter met extra steunklemmetjes voor fixering in de beslaggroef

Artikelomschrijving	Artikelnr.		VPA1 Stuk/Type	VPA2 Stuk/Type
E3	2842244	3	100 KK	2400 EK
E3.F	4929791	3	100 KK	2400 EK
E3.L	4927430	3	100 KK	2400 EK
E3.F.L	5009086	3	100 KK	2400 EK

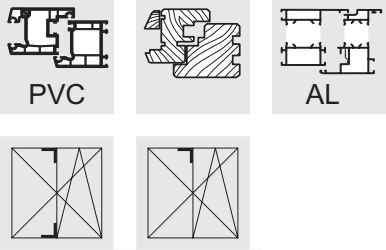

Hoekoverbrenging E1.SBS

- Voor het toepassen in stolpramen met tegenoverliggende beslaggroef, bij toepassing van de hoekoverbrenging E11 in de actieve (eerstopenende) vleugel
- Met aangelaste veiligheidssluitplaten op het verticale been
- Beenlengte 98,5 mm
- Automatische en handmatige montage mogelijk
- Lichtlopend door RVS verenstaal banden, in C-rail

Hoekoverbrenging E1.SBS.O
- voor het inbouwen aan bovenzijde

Hoekoverbrenging E1.SBS.U
- voor het inbouwen aan onderzijde

Hoekoverbrenging E1.SBS...F
- Uitvoering klembaar

Hoekoverbrening E1.SBS.O.RC.F
- Zie boven
- Met afsluitgeleider (onder de aangepaste sluitplaat) tegen manipulatie bij een vergrendelde draai-kiepvleugel (DK)
- Uitvoering klembaar

E1.SBS.O

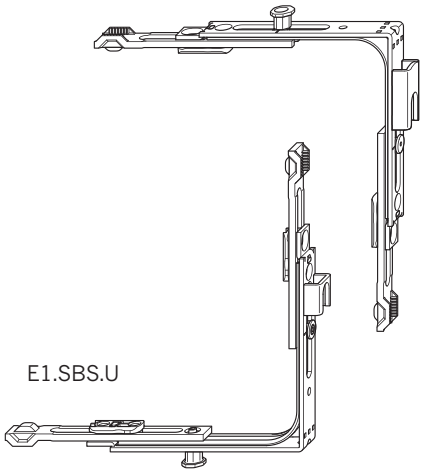

E1.SBS.U

E1.SBS.O.RC.F

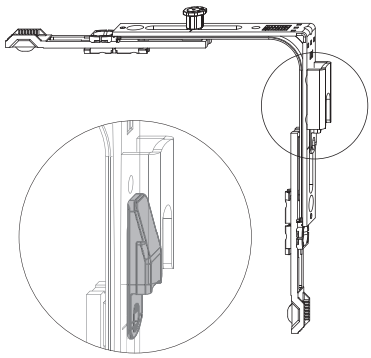

Artikelomschrijving	Artikelnr.		VPA1 Stuk/Type	VPA2 Stuk/Type
E1.SBS.O	4964898	4	100 KK	2400 EK
E1.SBS.O.F	4964900	4	100 KK	2400 EK
E1.SBS.U	4964899	4	100 KK	2400 EK
E1.SBS.U.F	4964901	4	100 KK	2400 EK
E1.SBS.O.RC.F	5037101	4	100 KK	2400 EK

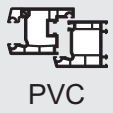

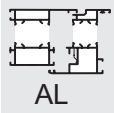

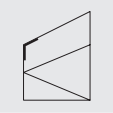
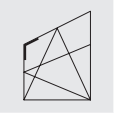

Hoekoverbrenging E1.A

- Toepassing bij niet-haakse hoeken aan de raamvleugel
- Hoek instelbaar
- Lichtlopend door RVS verenstaal banden, in C-rail

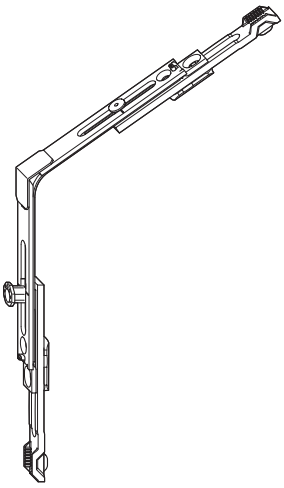

Artikelomschrijving	Artikelnr.		VPA1 Stuk/Type	VPA2 Stuk/Type
E1.A	4926350	4	100 KK	2400 EK

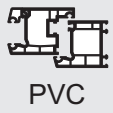

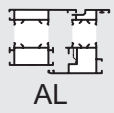

Aansluitstuk ASS AR 7/OR-A SL

- In combinatie met OS2. ... bij schuine ramen
- Beslag-/omtrekspeling 12 mm
- Toepassing bij niet-haakse hoeken ter hoogte van de schaar

Bevestigingshulpstuk OS.A

- Alleen in combinatie met OS1.600 bij schuine ramen
- Het bevestigingshulpstuk wordt door het achterste schroefgat in de schaargeleider gestoken en in de beslaggroef aan de hangzijde vastgeschroefd

Aansluitstuk ASS.AS.1

- Voor draairamen met espagnolet GAM of GAK
- Niet inzetbaar voor draai-kiepramen
- Aanslagstuk ANS ACP of een kiepbegrenzer AWDR SL voor het begrenzen van de kiepstand inzetten

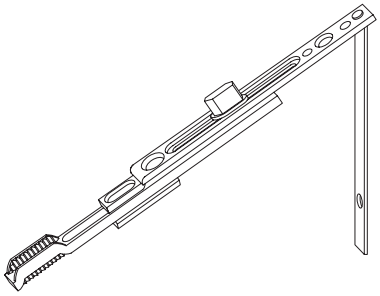
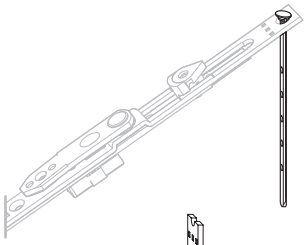
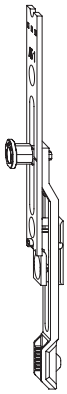

Artikelomschrijving	Artikelnr.		VPA1 Stuk/Type	VPA2 Stuk/Type	VPA3 Stuk/Type
ASS AR 7/OR-A SL	1811091	2	10 BD	150 KK	1200 EK
OS.A	5000283	1	50 BL	1000 KK	8000 EK
ASS.AS.1	4937603	2	150 KK	3600 EK	

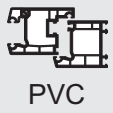

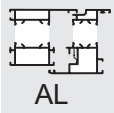

Aansluitstukken

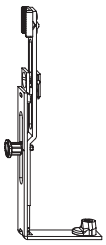
ASS.SP - 1
ASS.SP - 1.18
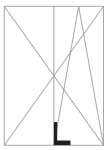

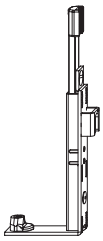
ASS.SP.GGL-SB
ASS.SP.GGL-SB.18
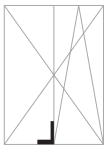

ASS.SP
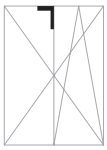

ASS.SP.GGL
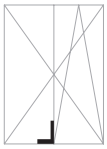

BH 17/20 SL

BH 17/30 SL

Aansluitstuk ASS.SP-1

- Met vergrendelingspen-uitvoering en verkort been, voor smalle raamdeuren
- Voor rolstoeltoegankelijk sluiten van deuren met onderdorpel middels grondpot.
- Schootsluitplaat vervalt
- Met veiligheidssluitnok in de vorm van verstelbare achtkantnok
- Voor draaikiepdeuren bij het onderste sluitpunt (sluit-/espagnoletzijde)
- Geen aansluiting mogelijk voor een middenvergrendeling

Aansluitstuk ASS.SP - 1.18

- Uitvoering zoals ASS.SP-1, echter met 18 mm uitslag van de vergrendelingspen

Aansluitstuk ASS.SP.GGL.SB

- Uitvoering zoals ASS.SP-1
- Voor draairaamdeuren, in combinatie met ASS.SP-1
- Voorgemonteerde veiligheidssluitplaat

Aansluitstuk ASS.SP.GGL.SB.18

- Uitvoering zoals ASS.SP.GGL.SP, echter met 18 mm uitslag van de vergrendelingspen
- Voor draairaamdeuren, in combinatie met ASS.SP-1

Aansluitstuk ASS.SP

- Met vergrendelingspen-uitvoering en verkort been, voor smalle raamdeuren
- Voor draaideuren bij het bovenste sluitpunt
- Geen aansluiting mogelijk voor een middenvergrendeling

Aansluitstuk ASS.SP.GGL

- Voor draaikiepdeuren bij het onderste sluitpunt (sluit-/espagnoletzijde)
- Met geleidestangomkering voor toepassing in draai- en draaikiepvleugel bij het onderste sluitpunt
- Voor het rolstoeltoegankelijk sluiten van deuren in de onderdorpel met een sluitpot

Sluitpot BH 17/20 SL

- Voor het inboren in vlakke onderdorpels
- diameter 17 mm; lengte 20 mm

Sluitpot BH 17/30 SL

- Zoals hierboven, maar met stofdichting
- diameter 17 mm; lengte 30 mm

Artikelomschrijving	Artikelnr.	Toepassingsgebied		VPA1 Stuk/Type	VPA2 Stuk/Type	VPA3 Stuk/Type
ASS.SP-1	5019459	FFH > 420 mm	2	150 KK	1200 EK	
ASS.SP-1.18	5030253	FFH > 420 mm	2	150 KK	1200 EK	
ASS.SP.GGL.SB	5019457	FFH > 420 mm	2	150 KK	1200 EK	
ASS.SP.GGL.SB.18	5030252	FFH > 420 mm	2	150 KK	1200 EK	
ASS.SP	5019458	FFH > 420 mm	2	150 KK	1200 EK	
ASS.SP.GGL	5019455	FFH > 420 mm	2	150 KK	1200 EK	
BH 17/20 SL	2309087		0	20 BL	200 KK	1600 EK
BH 17/30 SL	1885242		0	20 BL	200 KK	1600 EK

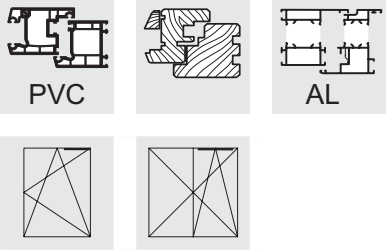

Schaargeleider OS1.600

- In combinatie met de scharen SK1/SH1/SHW1
- OS1.600 wordt aan scharnierzijde altijd met een E3 gecombineerd
- Geïntegreerde bedieningsblokkering in kiepstand standaard
- Progressieve schaaraantrek van 18 tot 25 mm instelbaar
- Na montage zijn schaargeleider en schaar vast met elkaar verbonden
- Klembaar in de beslaggroef
- Meervoudige kierstandhouder MSL.OS als optie aan te brengen in kunststof ramen met een (sluitplaat) sponningdiepte van minimaal 25 mm

Schaargeleider OS....MSL

- Met voorgemonteerde meervoudige kierstandhouder
- Progressieve aantrek van de schaar 18 mm
- (sluitplaatsponningbreedte min. 25 mm)

Schaargeleider OS ... ZSS

- Met voorgemonteerde dichtslagbeveiliging

Meervoudige kierstand MSL-OS

- Zie hoofdstuk 10, Accessoires

Kiepbegrenzer KBG.OS1

- Zie hoofdstuk 10, Accessoires

Dichtslagbeveiliging ZSS.OS1

- Zie hoofdstuk 10, Accessoires

Artikelomschrijving	Artikelnr.	Toepassingsgebied		VPA1 Stuk/Type	VPA2 Stuk/Type
OS1.600	2847141	FFB 370 - 600	3	20 BD	800 EA
OS1.600.MSL.LS	4926908	FFH 370 - 600	3	20 BD	800 EA
OS1.600.MSL.RS	4926906	FFH 370 - 600	3	20 BD	800 EA
OS1.600.ZSS	4938601	FFH 370 - 600	3	20 BD	800 EA

RS = rechts, LS = links

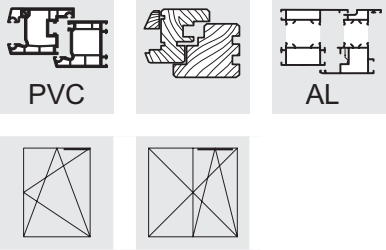

Schaargeleider OS2

- OS2 ... wordt aan de hangzijde met E2 gecombineerd
- In combinatie met de scharen SK2/SH2/SHW2
- Na montage zijn schaargeleider en schaar vast met elkaar verbonden
- Klembaar in de beslaggroef
- Progressieve schaaraantrek van 18 tot 25 mm instelbaar
- Geïntegreerde bedieningsblokkering in kiepstand standaard
- Vanaf 1475 mm beslagmaatbreedte FFB met bijzetschaar ZSR
- Meervoudige kierstandhouder MSL.OS als optie aan te brengen in kozijnprofielen met een (sluitplaat) sponningsdiepte van minimaal 25 mm (bij 9 mm asmaat)

Schaargeleider OS....MSL

- met voorgemonteerde meervoudige kierstandhouder
- Progressieve aantrek van de schaar 18 mm
- (sluitplaatsponningbreedte min. 25 mm)

Schaargeleider OS ... ZSS

- Met voorgemonteerde dichtslagbeveiliging

Meervoudige kierstand MSL-OS

- Zie hoofdstuk 10, Accessoires

Kiepbegrenzer KBG.OS2

- Zie hoofdstuk 10, Accessoires

Dichtslagbeveiliging ZSS.OS2

- Zie hoofdstuk 10, Accessoires

Artikelomschrijving	Artikelnr.	Toepassingsgebied		VPA1 Stuk/Type	VPA2 Stuk/Type
OS2.800	4928979	FFB 600 - 800	4	20 BD	800 EA
OS2.800.MSL.LS	4928986	FFB 600 - 800	4	20 BD	800 EA
OS2.800.MSL.RS	4928987	FFB 600 - 800	4	20 BD	800 EA
OS2.800.ZSS	4937413	FFB 600 - 800	4	20 BD	800 EA
OS2.1025	2849278	FFB 775 - 1025	5	20 BD	500 EA
OS2.1025-1	2848275	FFB 775 - 1025	5	20 BD	500 EA
OS2.1025-1.MSL.LS	4926913	FFB 775 - 1025	5	20 BD	500 EA
OS2.1025-1.MSL.RS	4926912	FFB 775 - 1025	5	20 BD	500 EA
OS2.1025-1.ZSS	4937450	FFB 775 - 1025	5	20 BD	500 EA
OS2.1250-1	2848291	FFB 1000 - 1250	6	20 BD	500 EA
OS2.1250-1.MSL.LS	4926915	FFB 1000 - 1250	6	20 BD	500 EA
OS2.1250-1.MSL.RS	4926914	FFB 1000 - 1250	6	20 BD	500 EA
OS2.1250-1.ZSS	4937451	FFB 1000 - 1250	6	20 BD	500 EA
OS2.1475-1	2848304	FFB 1225 - 1475	6	20 BD	500 L1
OS2.1475-1.ZSS	4937454	FFB 1225 - 1475	6	20 BD	500 L1

RS = rechts, LS = links

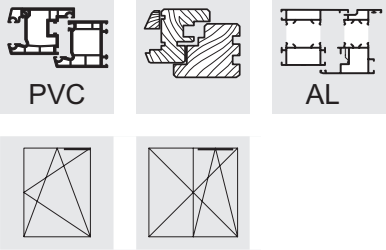

Schaargeleider OS ... E

- Voor de beslaguitvoering "kiep-voor-draai"
- In combinatie met de scharen SK/SH.....E
- Vanaf 1250 mm beslagmaatbreedte met bijzetschaar ZSRE
- Na montage zijn schaargeleider en schaar vast met elkaar verbonden
- Klembaar in de beslaggroef
- Uitgeleverd wordt in de kiepstand

Artikelomschrijving	Artikelnr.	Toepassingsgebied		VPA1 Stuk/Type	VPA2 Stuk/Type
OS1.600.E	4926108	FFB 370 - 600	3	20 BD	800 EA
OS2.800.E	4928985	FFB 600 - 800	4	20 BD	800 EA
OS2.1025-1.E	4926177	FFB 775 - 1025	5	20 BD	500 EA
OS2.1250-1.E	4926178	FFH 1000 - 1250	6	20 BD	500 EA
OS2.1475-1.E	4926180	FFB 1225 - 1475	6	20 BD	500 L1

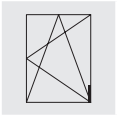

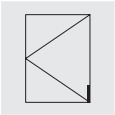

Hoeklager EL.HW

- Opschroef-uitvoering
- Gebruik in combinatie met vleugellagers FL.HW, resp. het vleugellager FL.W.E1
- Zijdelingse verstelling (+/- 2 mm) van het hoeklager
- Positioneren van het lager zonder mal mogelijk
- Boor- en schroefposities zie hoofdstuk 15, Inbouwtekeningen B-6-2
- Te gebruiken voor 9 mm en 13 mm asmaat (middenpositie beslaggroef tot opdek)

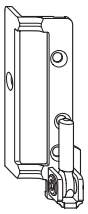

Hoeklagerafdekkap K.EL.HW

- Afdekking van de onderste gaffel
- In verschillende kleuren leverbaar

Artikelomschrijving	Artikelnr.		Max. vleugelgewicht (kg)	Opdek	VPA1 Stuk/Type	VPA2 Stuk/Type	VPA3 Stuk/Type
EL.HW.18-12.LS	4999549	4	130	18	200 KK	1600 EK	
EL.HW.18-12.RS	4999548	4	130	18	200 KK	1600 EK	
EL.HW.18-12.LS.WS	4999551	4	130	18	200 KK	1600 EK	
EL.HW.18-12.RS.WS	4999550	4	130	18	200 KK	1600 EK	
EL.HW.18-12.LS.F9	4999553	4	130	18	200 KK	1600 EK	
EL.HW.18-12.RS.F9	4999552	4	130	18	200 KK	1600 EK	
EL.HW.20-12.LS	4999555	4	130	20	200 KK	1600 EK	
EL.HW.20-12.RS	4999554	4	130	20	200 KK	1600 EK	
EL.HW.20-12.LS.WS	4999557	4	130	20	200 KK	1600 EK	
EL.HW.20-12.RS.WS	4999556	4	130	20	200 KK	1600 EK	
EL.HW.20-12.LS.F9	4999559	4	130	20	200 KK	1600 EK	
EL.HW.20-12.RS.F9	4999558	4	130	20	200 KK	1600 EK	
K.EL.HW.LS.WS	4999567				100 BL	300 KK	2400 EK
K.EL.HW.RS.WS	4999566				100 BL	300 KK	2400 EK
K.EL.HW.LS.F1	4999573				100 BL	300 KK	2400 EK
K.EL.HW.RS.F1	4999572				100 BL	300 KK	2400 EK
K.EL.HW.LS.F3	4999575				100 BL	300 KK	2400 EK
K.EL.HW.RS.F3	4999574				100 BL	300 KK	2400 EK
K.EL.HW.LS.F9	4999571				100 BL	300 KK	2400 EK
K.EL.HW.RS.F9	4999570				100 BL	300 KK	2400 EK
K.EL.HW.LS.BR	4999569				100 BL	300 KK	2400 EK
K.EL.HW.RS.BR	4999568				100 BL	300 KK	2400 EK

RS = rechts, LS = links
AGR = antracietgrijs, BR = bruin, BZ-AM = brons - oud messing, BZ-RB = brons - roodbruin, BZ-CU = brons koperkleurig, CW = crèmewit, EV1 = zilver geanodiseerd, F1 = zilverkleurig, F1-elox = als F1 maar dan geëloxeerd, F3 = goudkleurig, F3-MG = matgoud, F9 = titaankleurig, LBR = leembruin, PW = parelwit, SG = zilvergrijs, SGB = grijs, SGR = stofgrijs, SL = Zilverlook (galvanisch verzinkt), SW = diep zwart, WS = wit

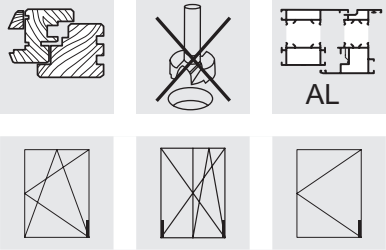

Vleugellager FL.HW...9..

- Opschroef-uitvoering
- Hoogteverstelling ± 3 mm
- Gebruik in combinatie met hoeklager EL.HW, ESV, ESVW
- Niet geschikt voor automatische montage

Vleugellagerafdekkap FLK FWV

- Kunststof afdekking t.b.v. het vleugellagerstuk
- In verschillende kleuren leverbaar

Vleugellagerafdekdopje FLS FWV

- Kunststof dopje ter bescherming van de stelschroef
- In verschillende kleuren leverbaar

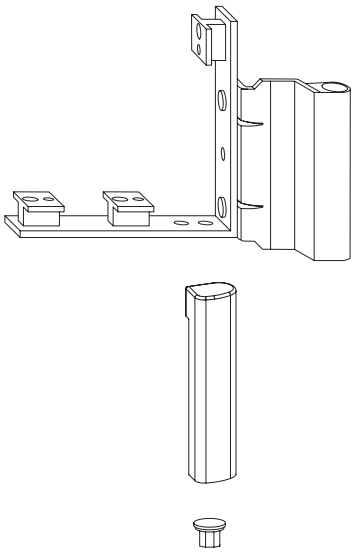

Artikelomschrijving	Artikelnr.		Max. vleugelgewicht (kg)	Opdek	Asmaat	VPA1 Stuk/Type	VPA2 Stuk/Type	VPA3 Stuk/Type
FL.HW.18-9-12.LS	4999577	4	130	18	9	100 KK	800 EK	
FL.HW.18-9-12.RS	4999576	4	130	18	9	100 KK	800 EK	
FL.HW.18-9-12.LS.WS	4999579	4	130	18	9	100 KK	800 EK	
FL.HW.18-9-12.RS.WS	4999578	4	130	18	9	100 KK	800 EK	
FL.HW.18-9-12.LS.F9	4999581	4	130	18	9	100 KK	800 EK	
FL.HW.18-9-12.RS.F9	4999580	4	130	18	9	100 KK	800 EK	
FL.HW.20-9-12.LS	4999589	4	130	20	9	100 KK	800 EK	
FL.HW.20-9-12.RS	4999588	4	130	20	9	100 KK	800 EK	
FL.HW.20-9-12.LS.WS	4999591	4	130	20	9	100 KK	800 EK	
FL.HW.20-9-12.RS.WS	4999590	4	130	20	9	100 KK	800 EK	
FLK FWV LS WS	2301624					100 BL	300 KK	2400 EK
FLK FWV RS WS	2301616					100 BL	300 KK	2400 EK
FLK FWV LS F1	2394154					100 BL	300 KK	2400 EK
FLK FWV RS F1	2394162					100 BL	300 KK	2400 EK
FLK FWV LS F3	4995003					100 BL	300 KK	2400 EK
FLK FWV RS F3	4995001					100 BL	300 KK	2400 EK
FLK FWV LS F9	2854798					100 BL	300 KK	2400 EK
FLK FWV RS F9	2854801					100 BL	300 KK	2400 EK
FLK FWV LS BR	2301608					100 BL	300 KK	2400 EK
FLK FWV RS BR	2301595					100 BL	300 KK	2400 EK
FLK FWV LS BZ-AM	4984413					100 BL	300 KK	2400 EK
FLK FWV RS BZ-AM	4984414					100 BL	300 KK	2400 EK
FLK FWV LS CW	4997445					100 BL	300 KK	2400 EK
FLK FWV RS CW	4997441					100 BL	300 KK	2400 EK
FLK FWV LS SW	1260457					100 BL	300 KK	2400 EK
FLK FWV RS SW	1260458					100 BL	300 KK	2400 EK
FLS FWV SL	1993420					500 BL	5000 KK	40000 EK
FLS FWV WS	1521617					500 BL	5000 KK	40000 EK
FLS FWV F9	2854819					500 BL	5000 KK	40000 EK
FLS FWV BR	1521625					500 BL	5000 KK	40000 EK

RS = rechts, LS = links
AGR = antracietgrijs, BR = bruin, BZ-AM = brons - oud messing, BZ-RB = brons - roodbruin, BZ-CU = brons koperkleurig, CW = crèmewit, EV1 = zilver geanodiseerd, F1 = zilverkleurig, F1-elox = als F1 maar dan geëloxeerd, F3 = goudkleurig, F3-MG = matgoud, F9 = titaankleurig, LBR = leembruin, PW = parelwit, SG = zilvergrijs, SGB = grijs, SGR = stofgrijs, SL = Zilverlook (galvanisch verzinkt), SW = diep zwart, WS = wit

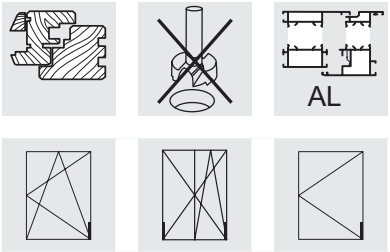

Vleugellager FL.HW...13...

- Opschroef-uitvoering
- Hoogteverstelling ± 3 mm
- Gebruik in combinatie met hoeklager EL.HW, ESV, ESVW
- Niet geschikt voor automatische montage

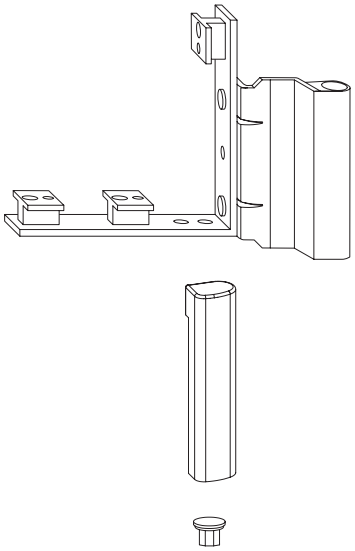

Vleugellagerafdekkap FLK FWV

- Kunststof afdekking t.b.v. het vleugellagerstuk
- In verschillende kleuren leverbaar

Vleugellagerafdekdopje FLS FWV

- Kunststof dopje ter bescherming van de stelschroef
- In verschillende kleuren leverbaar

Artikelomschrijving	Artikelnr.		Max. vleugelgewicht (kg)	Opdek	Asmaat	VPA1 Stuk/Type	VPA2 Stuk/Type	VPA3 Stuk/Type
FL.HW.18-13-12.LS	4999583	4	130	18	13	100 KK	800 EK	
FL.HW.18-13-12.RS	4999582	4	130	18	13	100 KK	800 EK	
FL.HW.18-13-12.LS.WS	4999585	4	130	18	13	100 KK	800 EK	
FL.HW.18-13-12.RS.WS	4999584	4	130	18	13	100 KK	800 EK	
FL.HW.18-13-12.LS.F9	4999587	4	130	18	13	100 KK	800 EK	
FL.HW.18-13-12.RS.F9	4999586	4	130	18	13	100 KK	800 EK	
FL.HW.20-13-12.LS	4999595	4	130	20	13	100 KK	800 EK	
FL.HW.20-13-12.RS	4999594	4	130	20	13	100 KK	800 EK	
FL.HW.20-13-12.LS.WS	4999597	4	130	20	13	100 KK	800 EK	
FL.HW.20-13-12.RS.WS	4999596	4	130	20	13	100 KK	800 EK	
FL.HW.20-13-12.LS.F9	4999599	4	130	20	13	100 KK	800 EK	
FL.HW.20-13-12.RS.F9	4999598	4	130	20	13	100 KK	800 EK	
FL.HW.22-13-12.LS	4985953	4	130	22	13	100 KK	800 EK	
FL.HW.22-13-12.RS	4985952	4	130	22	13	100 KK	800 EK	
FL.HW.22-13-12.LS.WS	1557636	4	130	22	13	100 KK	800 EK	
FL.HW.22-13-12.RS.WS	1557628	4	130	22	13	100 KK	800 EK	
FLK FWV LS WS	2301624					100 BL	300 KK	2400 EK
FLK FWV RS WS	2301616					100 BL	300 KK	2400 EK
FLK FWV LS F1	2394154					100 BL	300 KK	2400 EK
FLK FWV RS F1	2394162					100 BL	300 KK	2400 EK
FLK FWV LS F3	4995003					100 BL	300 KK	2400 EK
FLK FWV RS F3	4995001					100 BL	300 KK	2400 EK
FLK FWV LS F9	2854798					100 BL	300 KK	2400 EK
FLK FWV RS F9	2854801					100 BL	300 KK	2400 EK
FLK FWV LS BR	2301608					100 BL	300 KK	2400 EK
FLK FWV RS BR	2301595					100 BL	300 KK	2400 EK
FLK FWV LS BZ-AM	4984413					100 BL	300 KK	2400 EK
FLK FWV RS BZ-AM	4984414					100 BL	300 KK	2400 EK
FLK FWV LS CW	4997445					100 BL	300 KK	2400 EK
FLK FWV RS CW	4997441					100 BL	300 KK	2400 EK
FLK FWV LS SW	1260457					100 BL	300 KK	2400 EK
FLK FWV RS SW	1260458					100 BL	300 KK	2400 EK
FLK FWV LS SW LACK.9005	4994359					100 BL	300 KK	2400 EK
FLK FWV RS SW LACK.9005	4994358					100 BL	300 KK	2400 EK
FLS FWV SL	1993420					500 BL	5000 KK	40000 EK
FLS FWV WS	1521617					500 BL	5000 KK	40000 EK
FLS FWV F9	2854819					500 BL	5000 KK	40000 EK
FLS FWV BR	1521625					500 BL	5000 KK	40000 EK

RS = rechts, LS = links
AGR = antracietgrijs, BR = bruin, BZ-AM = brons - oud messing, BZ-RB = brons - roodbruin, BZ-CU = brons koperkleurig, CW = crèmewit, EV1 = zilver geanodiseerd, F1 = zilverkleurig, F1-elox = als F1 maar dan geëloxeerd, F3 = goudkleurig, F3-MG = matgoud, F9 = titaankleurig, LBR = leembruin, PW = parelwit, SG = zilvergrijs, SGB = grijs, SGR = stofgrijs, SL = Zilverlook (galvanisch verzinkt), SW = diep zwart, WS = wit

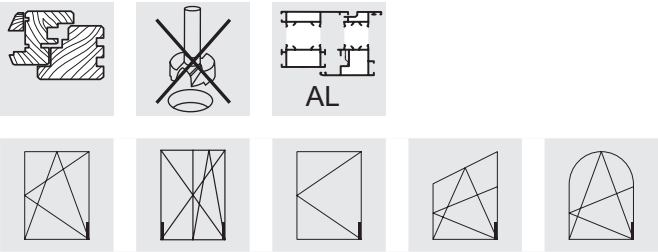

Vleugellager FL.W.E1...9...

- Opschroef-uitvoering
- Vleugellager met vast geplaatste hoekomlegging E1
- Gebruik in combinatie met hoeklager EL.HW, ESV, ESVW
- Hoogteverstelling ± 3 mm

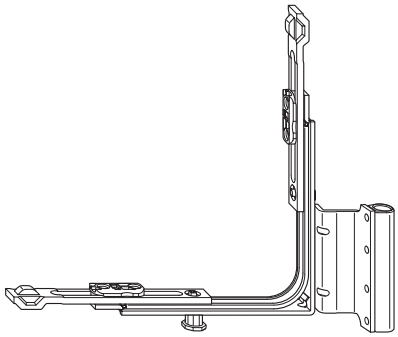

Vleugellagerafdekkap FLK FWV

- Kunststof afdekking t.b.v. het vleugellagerstuk
- In verschillende kleuren leverbaar

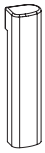

Vleugellagerafdekdopje FLS FWV

- Kunststof dopje ter bescherming van de stelschroef
- In verschillende kleuren leverbaar

Artikelomschrijving	Artikelnr.		Max. vleugelgewicht (kg)	Opdek	Asmaat	VPA1 Stuk/Type	VPA2 Stuk/Type	VPA3 Stuk/Type
FL.W.E1.18-9-12.LS	4999660	4	130	18	9	50 GK	200 EK	
FL.W.E1.18-9-12.RS	4999659	4	130	18	9	50 GK	200 EK	
FL.W.E1.18-9-12.LS.WS	4999662	4	130	18	9	50 GK	200 EK	
FL.W.E1.18-9-12.RS.WS	4999661	4	130	18	9	50 GK	200 EK	
FL.W.E1.18-9-12.LS.F9	4999664	4	130	18	9	50 GK	200 EK	
FL.W.E1.18-9-12.RS.F9	4999663	4	130	18	9	50 GK	200 EK	
FL.W.E1.20-9-12.LS	4999672	4	130	20	9	50 GK	200 EK	
FL.W.E1.20-9-12.RS	4999671	4	130	20	9	50 GK	200 EK	
FL.W.E1.20-9-12.LS.WS	4999674	4	130	20	9	50 GK	200 EK	
FL.W.E1.20-9-12.RS.WS	4999673	4	130	20	9	50 GK	200 EK	
FLK FWV LS WS	2301624					100 BL	300 KK	2400 EK
FLK FWV RS WS	2301616					100 BL	300 KK	2400 EK
FLK FWV LS F1	2394154					100 BL	300 KK	2400 EK
FLK FWV RS F1	2394162					100 BL	300 KK	2400 EK
FLK FWV LS F3	4995003					100 BL	300 KK	2400 EK
FLK FWV RS F3	4995001					100 BL	300 KK	2400 EK
FLK FWV LS F9	2854798					100 BL	300 KK	2400 EK
FLK FWV RS F9	2854801					100 BL	300 KK	2400 EK
FLK FWV LS BR	2301608					100 BL	300 KK	2400 EK
FLK FWV RS BR	2301595					100 BL	300 KK	2400 EK
FLK FWV LS BZ-AM	4984413					100 BL	300 KK	2400 EK
FLK FWV RS BZ-AM	4984414					100 BL	300 KK	2400 EK
FLK FWV LS CW	4997445					100 BL	300 KK	2400 EK
FLK FWV RS CW	4997441					100 BL	300 KK	2400 EK
FLK FWV LS SW	1260457					100 BL	300 KK	2400 EK
FLK FWV RS SW	1260458					100 BL	300 KK	2400 EK
FLS FWV SL	1993420					500 BL	5000 KK	40000 EK
FLS FWV WS	1521617					500 BL	5000 KK	40000 EK
FLS FWV F9	2854819					500 BL	5000 KK	40000 EK
FLS FWV BR	1521625					500 BL	5000 KK	40000 EK

RS = rechts, LS = links
AGR = antracietgrijs, BR = bruin, BZ-AM = brons - oud messing, BZ-RB = brons - roodbruin, BZ-CU = brons koperkleurig, CW = crèmewit, EV1 = zilver geanodiseerd, F1 = zilverkleurig, F1-elox = als F1 maar dan geëloxeerd, F3 = goudkleurig, F3-MG = matgoud, F9 = titaankleurig, LBR = leembruin, PW = parelwit, SG = zilvergrijs, SGB = grijs, SGR = stofgrijs, SL = Zilverlook (galvanisch verzinkt), SW = diep zwart, WS = wit

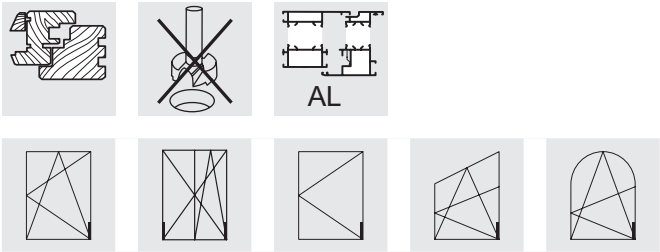

Vleugellager FL.W.E1...13...

- Opschroef-uitvoering
- Vleugellager met vast geplaatste hoekomlegging E1
- Gebruik in combinatie met hoeklager EL.HW, ESV, ESVW
- Hoogteverstelling ± 3 mm

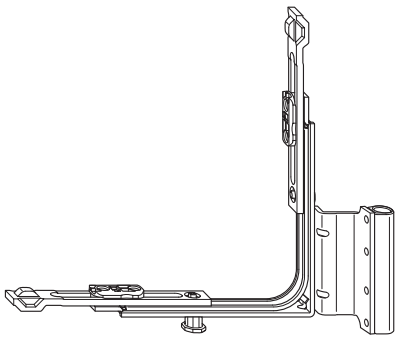

Vleugellagerafdekkap FLK FWV

- Kunststof afdekking t.b.v. het vleugellagerstuk
- In verschillende kleuren leverbaar

Vleugellagerafdekdopje FLS FWV

- Kunststof dopje ter bescherming van de stelschroef
- In verschillende kleuren leverbaar

Artikelomschrijving	Artikelnr.		Max. vleugelgewicht (kg)	Opdek	Asmaat	VPA1 Stuk/Type	VPA2 Stuk/Type	VPA3 Stuk/Type
FL.W.E1.18-13-12.LS	4999666	4	130	18	13	50 GK	200 EK	
FL.W.E1.18-13-12.RS	4999665	4	130	18	13	50 GK	200 EK	
FL.W.E1.18-13-12.LS.WS	4999668	4	130	18	13	50 GK	200 EK	
FL.W.E1.18-13-12.RS.WS	4999667	4	130	18	13	50 GK	200 EK	
FL.W.E1.18-13-12.LS.F9	4999670	4	130	18	13	50 GK	200 EK	
FL.W.E1.18-13-12.RS.F9	4999669	4	130	18	13	50 GK	200 EK	
FL.W.E1.20-13-12.LS	4999678	4	130	20	13	50 GK	200 EK	
FL.W.E1.20-13-12.RS	4999677	4	130	20	13	50 GK	200 EK	
FL.W.E1.20-13-12.LS.WS	4999680	4	130	20	13	50 GK	200 EK	
FL.W.E1.20-13-12.RS.WS	4999679	4	130	20	13	50 GK	200 EK	
FL.W.E1.20-13-12.LS.F9	4999682	4	130	20	13	50 GK	200 EK	
FL.W.E1.20-13-12.RS.F9	4999681	4	130	20	13	50 GK	200 EK	
FLK FWV LS WS	2301624					100 BL	300 KK	2400 EK
FLK FWV RS WS	2301616					100 BL	300 KK	2400 EK
FLK FWV LS F1	2394154					100 BL	300 KK	2400 EK
FLK FWV RS F1	2394162					100 BL	300 KK	2400 EK
FLK FWV LS F3	4995003					100 BL	300 KK	2400 EK
FLK FWV RS F3	4995001					100 BL	300 KK	2400 EK
FLK FWV LS F9	2854798					100 BL	300 KK	2400 EK
FLK FWV RS F9	2854801					100 BL	300 KK	2400 EK
FLK FWV LS BR	2301608					100 BL	300 KK	2400 EK
FLK FWV RS BR	2301595					100 BL	300 KK	2400 EK
FLK FWV LS BZ-AM	4984413					100 BL	300 KK	2400 EK
FLK FWV RS BZ-AM	4984414					100 BL	300 KK	2400 EK
FLK FWV LS CW	4997445					100 BL	300 KK	2400 EK
FLK FWV RS CW	4997441					100 BL	300 KK	2400 EK
FLK FWV LS SW	1260457					100 BL	300 KK	2400 EK
FLK FWV RS SW	1260458					100 BL	300 KK	2400 EK
FLS FWV SL	1993420					500 BL	5000 KK	40000 EK
FLS FWV WS	1521617					500 BL	5000 KK	40000 EK
FLS FWV F9	2854819					500 BL	5000 KK	40000 EK
FLS FWV BR	1521625					500 BL	5000 KK	40000 EK

RS = rechts, LS = links
AGR = antracietgrijs, BR = bruin, BZ-AM = brons - oud messing, BZ-RB = brons - roodbruin, BZ-CU = brons koperkleurig, CW = crèmewit, EV1 = zilver geanodiseerd, F1 = zilverkleurig, F1-elox = als F1 maar dan geëloxeerd, F3 = goudkleurig, F3-MG = matgoud, F9 = titaankleurig, LBR = leembruin, PW = parelwit, SG = zilvergrijs, SGB = grijs, SGR = stofgrijs, SL = Zilverlook (galvanisch verzinkt), SW = diep zwart, WS = wit

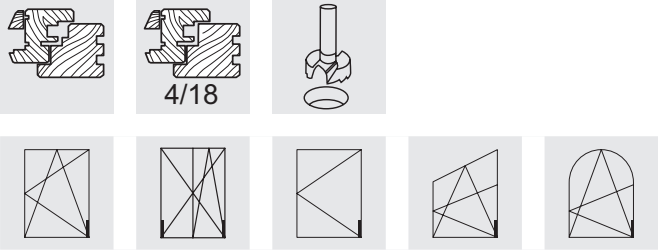

Hoeklager EL.HT

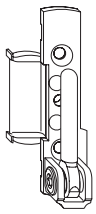

- Inboor-uitvoering
- Gebruik in combinatie met vleugellager FL.HT...
- Zijdelingse verstelling +/- 2 mm
- Boor- en schroefposities zie hoofdstuk 15, Inbouwtekeningen B-6-1
- Te gebruiken voor 9 mm en 13 mm asmaat (middenpositie beslaggroef tot opdek)

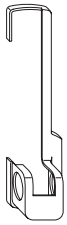

Hoeklagerafdekkap K.EL.HT

- Kunststof afdekking van het hoeklager
- In verschillende kleuren leverbaar

Artikelomschrijving	Artikelnr.		Max. vleugelgewicht (kg)	Opdek	VPA1 Stuk/Type	VPA2 Stuk/Type	VPA3 Stuk/Type
EL.HT.18-12.LS	4939921	3	130	18	200 KK	1600 EK	
EL.HT.18-12.RS	4939922	3	130	18	200 KK	1600 EK	
EL.HT.18-12.LS.WS	4939923	3	130	18	200 KK	1600 EK	
EL.HT.18-12.RS.WS	4939924	3	130	18	200 KK	1600 EK	
EL.HT.18-12.LS.F9	4939925	3	130	18	200 KK	1600 EK	
EL.HT.18-12.RS.F9	4939926	3	130	18	200 KK	1600 EK	
EL.HT.18-12.LS.BR	4939928	3	130	18	200 KK	1600 EK	
EL.HT.18-12.RS.BR	4939929	3	130	18	200 KK	1600 EK	
EL.HT.20-12.LS	4939930	3	130	20	200 KK	1600 EK	
EL.HT.20-12.RS	4939931	3	130	20	200 KK	1600 EK	
EL.HT.20-12.LS.WS	4939932	3	130	20	200 KK	1600 EK	
EL.HT.20-12.RS.WS	4939933	3	130	20	200 KK	1600 EK	
EL.HT.20-12.LS.F9	4939934	3	130	20	200 KK	1600 EK	
EL.HT.20-12.RS.F9	4939935	3	130	20	200 KK	1600 EK	
EL.HT.20-12.LS.BR	4939936	3	130	20	200 KK	1600 EK	
EL.HT.20-12.RS.BR	4939937	3	130	20	200 KK	1600 EK	
K.EL.HT.LS.WS	4940381				100 BL	300 KK	7200 EK
K.EL.HT.RS.WS	4940383				100 BL	300 KK	7200 EK
K.EL.HT.LS.F1	4940390				100 BL	300 KK	7200 EK
K.EL.HT.RS.F1	4940391				100 BL	300 KK	7200 EK
K.EL.HT.LS.F3	4995095				100 BL	300 KK	7200 EK
K.EL.HT.RS.F3	4995096				100 BL	300 KK	2400 EK
K.EL.HT.LS.F9	4940384				100 BL	300 KK	7200 EK
K.EL.HT.RS.F9	4940385				100 BL	300 KK	7200 EK
K.EL.HT.LS.BR	4940386				100 BL	300 KK	7200 EK
K.EL.HT.RS.BR	4940387				100 BL	300 KK	7200 EK
K.EL.HT.LS.BZ-RB	4969547				100 BL	300 KK	7200 EK
K.EL.HT.RS.BZ-RB	4969548				100 BL	300 KK	7200 EK
K.EL.HT.LS.CW	4940388				100 BL	300 KK	7200 EK
K.EL.HT.RS.CW	4940389				100 BL	300 KK	7200 EK
K.EL.HT.LS.F1-ELOX.	5024301				100 BL	300 KK	2400 EK
K.EL.HT.RS.F1-ELOX.	5024304				100 BL	300 KK	7200 EK
K.EL.HT.LS.BZ-CU	5010590				100 BL	300 KK	2400 EK
K.EL.HT.RS.BZ-CU	5010593				100 BL	300 KK	2400 EK

RS = rechts, LS = links
AGR = antracietgrijs, BR = bruin, BZ-AM = brons - oud messing, BZ-RB = brons - roodbruin, BZ-CU = brons koperkleurig, CW = crèmewit, EV1 = zilver geanodiseerd, F1 = zilverkleurig, F1-elox = als F1 maar dan geëloxeerd, F3 = goudkleurig, F3-MG = matgoud, F9 = titaankleurig, LBR = leembruin, PW = parelwit, SG = zilvergrijs, SGB = grijs, SGR = stofgrijs, SL = Zilverlook (galvanisch verzinkt), SW = diep zwart, WS = wit

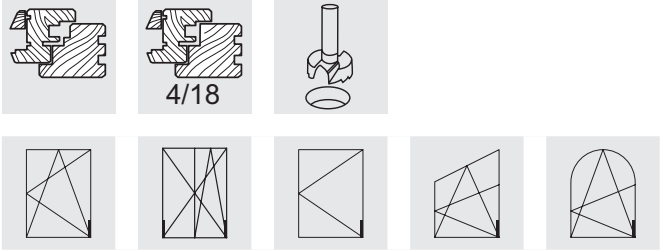

Hoeklager EL.HT.Z

- Inboor-uitvoering
- Gebruik in combinatie met vleugellager FL.HT...
- Zijdelingse verstelling +/- 2 mm
- Boor- en schroefposities zie hoofdstuk 15, Inbouwtekeningen B-6-1
- Te gebruiken voor 9 mm en 13 mm asmaat (middenpositie beslaggroef tot opdek)
- Met positioneernok

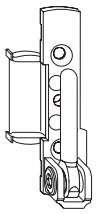

Hoeklagerafdekkap K.EL.HT

- Kunststof afdekking van het hoeklager
- In verschillende kleuren leverbaar

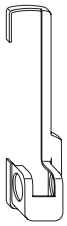

Artikelomschrijving	Artikelnr.		Max. vleugelgewicht (kg)	Opdek	VPA1 Stuk/Type	VPA2 Stuk/Type	VPA3 Stuk/Type
EL.HT.Z.18-12.LS	4965212	3	130	18	200 KK	1600 EK	
EL.HT.Z.18-12.RS	4965213	3	130	18	200 KK	1600 EK	
EL.HT.Z.18-12.LS.WS	4965214	3	130	18	200 KK	1600 EK	
EL.HT.Z.18-12.RS.WS	4965215	3	130	18	200 KK	1600 EK	
EL.HT.Z.18-12.LS.F9	4965216	3	130	18	200 KK	1600 EK	
EL.HT.Z.18-12.RS.F9	4965217	3	130	18	200 KK	1600 EK	
EL.HT.Z.18-12.LS.BR	4965218	3	130	18	200 KK	1600 EK	
EL.HT.Z.18-12.RS.BR	4965219	3	130	18	200 KK	1600 EK	
EL.HT.Z.18-12.LS.CW	4965261	3	130	18	200 KK	1600 EK	
EL.HT.Z.18-12.RS.CW	4965260	3	130	18	200 KK	1600 EK	
EL.HT.Z.20-12.LS.WS	4965232	3	130	20	200 KK	1600 EK	
EL.HT.Z.20-12.RS.WS	4965233	3	130	20	200 KK	1600 EK	
EL.HT.Z.20-12.LS.F9	4965234	3	130	20	200 KK	1600 EK	
EL.HT.Z.20-12.RS.F9	4965235	3	130	20	200 KK	1600 EK	
K.EL.HT.LS.WS	4940381				100 BL	300 KK	7200 EK
K.EL.HT.RS.WS	4940383				100 BL	300 KK	7200 EK
K.EL.HT.LS.F1	4940390				100 BL	300 KK	7200 EK
K.EL.HT.RS.F1	4940391				100 BL	300 KK	7200 EK
K.EL.HT.LS.F3	4995095				100 BL	300 KK	7200 EK
K.EL.HT.RS.F3	4995096				100 BL	300 KK	2400 EK
K.EL.HT.LS.F9	4940384				100 BL	300 KK	7200 EK
K.EL.HT.RS.F9	4940385				100 BL	300 KK	7200 EK
K.EL.HT.LS.BR	4940386				100 BL	300 KK	7200 EK
K.EL.HT.RS.BR	4940387				100 BL	300 KK	7200 EK
K.EL.HT.RS.BZ-RB	4969548				100 BL	300 KK	7200 EK
K.EL.HT.LS.BZ-RB	4969547				100 BL	300 KK	7200 EK
K.EL.HT.LS.CW	4940388				100 BL	300 KK	7200 EK
K.EL.HT.RS.CW	4940389				100 BL	300 KK	7200 EK
K.EL.HT.LS.F1-ELOX.	5024301				100 BL	300 KK	2400 EK
K.EL.HT.RS.F1-ELOX.	5024304				100 BL	300 KK	7200 EK
K.EL.HT.LS.BZ-CU	5010590				100 BL	300 KK	2400 EK
K.EL.HT.RS.BZ-CU	5010593				100 BL	300 KK	2400 EK

RS = rechts, LS = links
AGR = antracietgrijs, BR = bruin, BZ-AM = brons - oud messing, BZ-RB = brons - roodbruin, BZ-CU = brons koperkleurig, CW = crèmewit, EV1 = zilver geanodiseerd, F1 = zilverkleurig, F1-elox = als F1 maar dan geëloxeerd, F3 = goudkleurig, F3-MG = matgoud, F9 = titaankleurig, LBR = leembruin, PW = parelwit, SG = zilvergrijs, SGB = grijs, SGR = stofgrijs, SL = Zilverlook (galvanisch verzinkt), SW = diep zwart, WS = wit

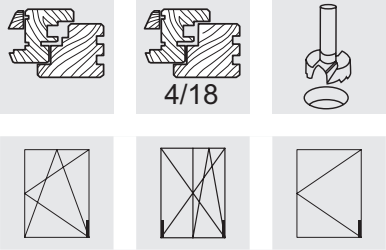

Vleugellager FL.HT.18-9 ...

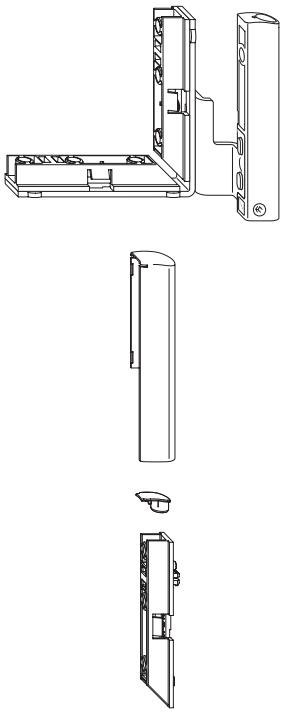

- Inboor-uitvoering
- Gebruik in combinatie met hoeklager EL.HT...
- Hoogteverstelling ± 3 mm
- Afstellen van de aantrek tussen vleugel en kozijn (+/- 1,2 mm)
- Met opdekverschroeving

Vleugellagerafdekkap K.FL.HT

- Kunststof afdekking t.b.v. het vleugellagerstuk
- In verschillende kleuren leverbaar

Vleugellagerafdekdopje S.FL.K

- Kunststof dopje ter bescherming van de stelschroef
- In verschillende kleuren leverbaar

Onderlegplaatje UF.FL.HT.M5.SW

- Wisselonderlegplaatje (verticaal) met 0,5 mm verzet voor het vleugellagerstuk

6

Artikelomschrijving	Artikelnr.		Max. vleugelgewicht (kg)	Opdek	Asmaat	VPA1 Stuk/Type	VPA2 Stuk/Type	VPA3 Stuk/Type
FL.HT.18-9-12.LS	4992265	6	130	18	9	100 GK	400 EK	
FL.HT.18-9-12.RS	4992893	6	130	18	9	100 GK	400 EK	
FL.HT.18-9-12.LS.WS	4992271	6	130	18	9	100 GK	400 EK	
FL.HT.18-9-12.RS.WS	4992898	6	130	18	9	100 GK	400 EK	
FL.HT.18-9-12.LS.F9	4992268	6	130	18	9	100 GK	400 EK	
FL.HT.18-9-12.RS.F9	4992895	6	130	18	9	100 GK	400 EK	
FL.HT.18-9-12.LS.BR	4992267	6	130	18	9	100 GK	400 EK	
FL.HT.18-9-12.RS.BR	4992894	6	130	18	9	100 GK	400 EK	
K.FL.HT.LS.WS	4992332					100 BL	300 KK	2400 EK
K.FL.HT.RS.WS	4992398					100 BL	300 KK	2400 EK
K.FL.HT.LS.F1	4992339					100 BL	300 KK	2400 EK
K.FL.HT.RS.F1	4992402					100 BL	300 KK	2400 EK
K.FL.HT.LS.F3	4992390					100 BL	300 KK	2400 EK
K.FL.HT.RS.F3	4992403					100 BL	300 KK	2400 EK
K.FL.HT.LS.F9	4992336					100 BL	300 KK	2400 EK
K.FL.HT.RS.F9	4992399					100 BL	300 KK	2400 EK
K.FL.HT.LS.BR	4992337					100 BL	300 KK	2400 EK
K.FL.HT.RS.BR	4992400					100 BL	300 KK	2400 EK
K.FL.HT.LS.BZ-RB	4992391					100 BL	300 KK	2400 EK
K.FL.HT.RS.BZ-RB	4992404					100 BL	300 KK	2400 EK
K.FL.HT.LS.F1-ELOX.	5024317					100 BL	300 KK	2400 EK
K.FL.HT.RS.F1-ELOX.	5024313					100 BL	300 KK	2400 EK
K.FL.HT.LS.CW	4992338					100 BL	300 KK	2400 EK
K.FL.HT.RS.CW	4992401					100 BL	300 KK	2400 EK
K.FL.HT.LS.BZ-CU	5010595					100 BL	300 KK	2400 EK
K.FL.HT.RS.BZ-CU	5010596					100 BL	300 KK	2400 EK
S.FL.K.WS	2846536					500 BL	3000 KK	72000 EK
S.FL.K.F1	4935041					500 BL	3000 KK	24000 EK
S.FL.K.F9	2846544					500 BL	3000 KK	72000 EK
S.FL.K.BR	4927423					500 BL	3000 KK	72000 EK
S.FL.K.CW	4928081					500 BL	3000 KK	72000 EK
UF.FL.HT.M5.SW	4995884					100 BL	400 KK	3200 EK

RS = rechts, LS = links
AGR = antracietgrijs, BR = bruin, BZ-AM = brons - oud messing, BZ-RB = brons - roodbruin, BZ-CU = brons koperkleurig, CW = crèmewit, EV1 = zilver geanodiseerd, F1 = zilverkleurig, F1-elox = als F1 maar dan geëloxeerd, F3 = goudkleurig, F3-MG = matgoud, F9 = titaankleurig, LBR = leembruin, PW = parelwit, SG = zilvergrijs, SGB = grijs, SGR = stofgrijs, SL = Zilverlook (galvanisch verzinkt), SW = diep zwart, WS = wit

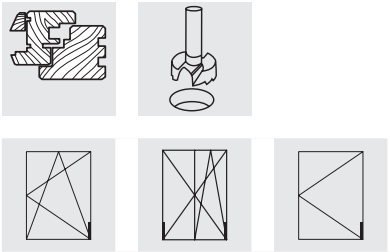

Vleugellager FL.HT.20-9 ...

6

- Inboor-uitvoering
- Gebruik in combinatie met hoeklager EL.HT...
- Hoogteverstelling ± 3 mm
- Afstellen van de aantrek tussen vleugel en kozijn (+/- 1,2 mm)
- Met opdekverschroeving

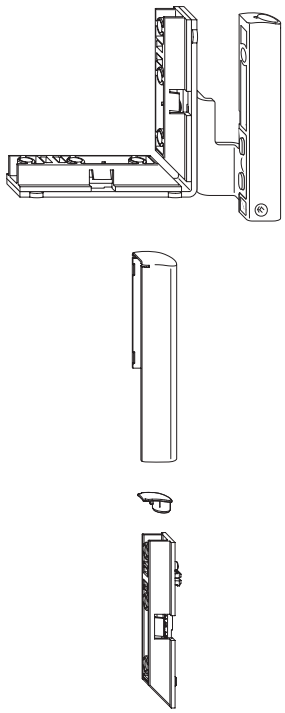

Vleugellagerafdekkap K.FL.HT

- Kunststof afdekking t.b.v. het vleugellagerstuk
- In verschillende kleuren leverbaar

Vleugellagerafdekdopje S.FL.K

- Kunststof dopje ter bescherming van de stelschroef
- In verschillende kleuren leverbaar

Onderlegplaatje UF.FL.HT.M5.SW

- Wisselonderlegplaatje (verticaal) met 0,5 mm verzet voor het vleugellagerstuk

Artikelomschrijving	Artikelnr.		Max. vleugelgewicht (kg)	Opdek	Asmaat	VPA1 Stuk/Type	VPA2 Stuk/Type	VPA3 Stuk/Type
FL.HT.20-9-12.LS	4992907	6	130	20	9	100 GK	400 EK	
FL.HT.20-9-12.RS	4992911	6	130	20	9	100 GK	400 EK	
K.FL.HT.LS.WS	4992332					100 BL	300 KK	2400 EK
K.FL.HT.RS.WS	4992398					100 BL	300 KK	2400 EK
K.FL.HT.LS.F1	4992339					100 BL	300 KK	2400 EK
K.FL.HT.RS.F1	4992402					100 BL	300 KK	2400 EK
K.FL.HT.LS.F3	4992390					100 BL	300 KK	2400 EK
K.FL.HT.RS.F3	4992403					100 BL	300 KK	2400 EK
K.FL.HT.LS.F9	4992336					100 BL	300 KK	2400 EK
K.FL.HT.RS.F9	4992399					100 BL	300 KK	2400 EK
K.FL.HT.LS.BR	4992337					100 BL	300 KK	2400 EK
K.FL.HT.RS.BR	4992400					100 BL	300 KK	2400 EK
K.FL.HT.LS.BZ-RB	4992391					100 BL	300 KK	2400 EK
K.FL.HT.RS.BZ-RB	4992404					100 BL	300 KK	2400 EK
K.FL.HT.LS.CW	4992338					100 BL	300 KK	2400 EK
K.FL.HT.RS.CW	4992401					100 BL	300 KK	2400 EK
K.FL.HT.LS.F1-ELOX.	5024317					100 BL	300 KK	2400 EK
K.FL.HT.RS.F1-ELOX.	5024313					100 BL	300 KK	2400 EK
K.FL.HT.LS.BZ-CU	5010595					100 BL	300 KK	2400 EK
K.FL.HT.RS.BZ-CU	5010596					100 BL	300 KK	2400 EK
S.FL.K.WS	2846536					500 BL	3000 KK	72000 EK
S.FL.K.F1	4935041					500 BL	3000 KK	24000 EK
S.FL.K.F9	2846544					500 BL	3000 KK	72000 EK
S.FL.K.BR	4927423					500 BL	3000 KK	72000 EK
S.FL.K.CW	4928081					500 BL	3000 KK	72000 EK
UF.FL.HT.M5.SW	4995884					100 BL	400 KK	3200 EK

RS = rechts, LS = links
AGR = antracietgrijs, BR = bruin, BZ-AM = brons - oud messing, BZ-RB = brons - roodbruin, BZ-CU = brons koperkleurig, CW = crèmewit, EV1 = zilver geanodiseerd, F1 = zilverkleurig, F1-elox = als F1 maar dan geëloxeerd, F3 = goudkleurig, F3-MG = matgoud, F9 = titaankleurig, LBR = leembruin, PW = parelwit, SG = zilvergrijs, SGB = grijs, SGR = stofgrijs, SL = Zilverlook (galvanisch verzinkt), SW = diep zwart, WS = wit

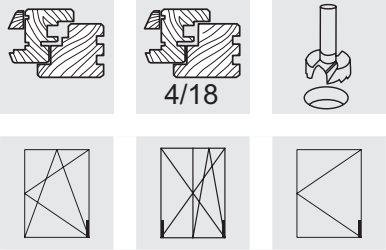

Vleugellager FL.HT.18-13 ...

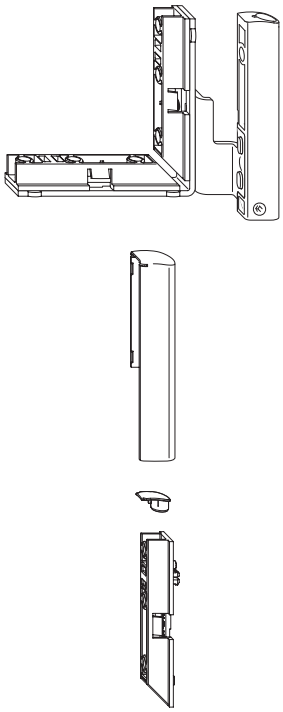

- Inboor-uitvoering
- Gebruik in combinatie met hoeklager EL.HT...
- Hoogteverstelling ± 3 mm
- Afstellen van de aantrek tussen vleugel en kozijn (+/- 1,2 mm)
- Met opdekverschroeving

Vleugellagerafdekkap K.FL.HT

- Kunststof afdekking t.b.v. het vleugellagerstuk
- In verschillende kleuren leverbaar

Vleugellagerafdekdopje S.FL.K

- Kunststof dopje ter bescherming van de stelschroef
- In verschillende kleuren leverbaar

Onderlegplaatje UF.FL.HT.M5.SW

- Wisselonderlegplaatje (verticaal) met 0,5 mm verzet voor het vleugellagerstuk

Artikelomschrijving	Artikelnr.		Max. vleugelgewicht (kg)	Opdek	Asmaat	VPA1 Stuk/Type	VPA2 Stuk/Type	VPA3 Stuk/Type
FL.HT.18-13-12.LS	4992257	6	130	18	13	100 GK	400 EK	
FL.HT.18-13-12.RS	4992261	6	130	18	13	100 GK	400 EK	
FL.HT.18-13-12.LS.WS	4992260	6	130	18	13	100 GK	400 EK	
FL.HT.18-13-12.RS.WS	4992264	6	130	18	13	100 GK	400 EK	
FL.HT.18-13-12.LS.F9	4992259	6	130	18	13	100 GK	400 EK	
FL.HT.18-13-12.RS.F9	4992263	6	130	18	13	100 GK	400 EK	
FL.HT.18-13-12.LS.BR	4992258	6	130	18	13	100 GK	400 EK	
FL.HT.18-13-12.RS.BR	4992262	6	130	18	13	100 GK	400 EK	
K.FL.HT.LS.WS	4992332					100 BL	300 KK	2400 EK
K.FL.HT.RS.WS	4992398					100 BL	300 KK	2400 EK
K.FL.HT.LS.F1	4992339					100 BL	300 KK	2400 EK
K.FL.HT.RS.F1	4992402					100 BL	300 KK	2400 EK
K.FL.HT.LS.F3	4992390					100 BL	300 KK	2400 EK
K.FL.HT.RS.F3	4992403					100 BL	300 KK	2400 EK
K.FL.HT.LS.F9	4992336					100 BL	300 KK	2400 EK
K.FL.HT.RS.F9	4992399					100 BL	300 KK	2400 EK
K.FL.HT.LS.BR	4992337					100 BL	300 KK	2400 EK
K.FL.HT.RS.BR	4992400					100 BL	300 KK	2400 EK
K.FL.HT.LS.BZ-RB	4992391					100 BL	300 KK	2400 EK
K.FL.HT.RS.BZ-RB	4992404					100 BL	300 KK	2400 EK
K.FL.HT.LS.CW	4992338					100 BL	300 KK	2400 EK
K.FL.HT.RS.CW	4992401					100 BL	300 KK	2400 EK
K.FL.HT.LS.BZ-CU	5010595					100 BL	300 KK	2400 EK
K.FL.HT.RS.BZ-CU	5010596					100 BL	300 KK	2400 EK
K.FL.HT.LS.F1-ELOX.	5024317					100 BL	300 KK	2400 EK
K.FL.HT.RS.F1-ELOX.	5024313					100 BL	300 KK	2400 EK
S.FL.K.WS	2846536					500 BL	3000 KK	72000 EK
S.FL.K.F1	4935041					500 BL	3000 KK	24000 EK
S.FL.K.F9	2846544					500 BL	3000 KK	72000 EK
S.FL.K.BR	4927423					500 BL	3000 KK	72000 EK
S.FL.K.CW	4928081					500 BL	3000 KK	72000 EK
UF.FL.HT.M5.SW	4995884					100 BL	400 KK	3200 EK

RS = rechts, LS = links
AGR = antracietgrijs, BR = bruin, BZ-AM = brons - oud messing, BZ-RB = brons - roodbruin, BZ-CU = brons koperkleurig, CW = crèmewit, EV1 = zilver geanodiseerd, F1 = zilverkleurig, F1-elox = als F1 maar dan geëloxeerd, F3 = goudkleurig, F3-MG = matgoud, F9 = titaankleurig, LBR = leembruin, PW = parelwit, SG = zilvergrijs, SGB = grijs, SGR = stofgrijs, SL = Zilverlook (galvanisch verzinkt), SW = diep zwart, WS = wit

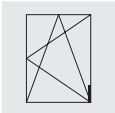

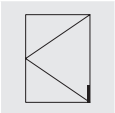

Vleugellager FL.HT.20-13 ...

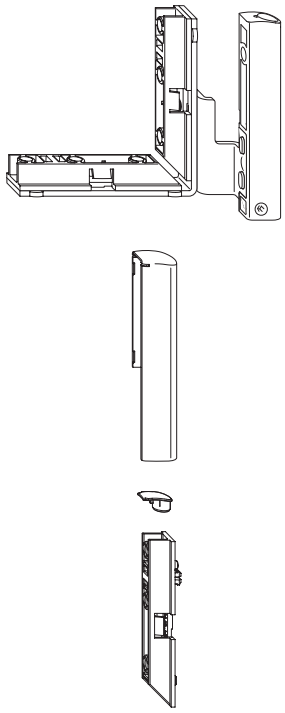

- Inboor-uitvoering
- Gebruik in combinatie met hoeklager EL.HT...
- Hoogteverstelling ± 3 mm
- Afstellen van de aantrek tussen vleugel en kozijn (+/- 1,2 mm)
- Met opdekverschroeving

6

Vleugellagerafdekkap K.FL.HT

- Kunststof afdekking t.b.v. het vleugellagerstuk
- In verschillende kleuren leverbaar

Vleugellagerafdekdopje S.FL.K

- Kunststof dopje ter bescherming van de stelschroef
- In verschillende kleuren leverbaar

Onderlegplaatje UF.FL.HT.M5.SW

- Wisselonderlegplaatje (verticaal) met 0,5 mm verzet voor het vleugellagerstuk

Artikelomschrijving	Artikelnr.		Max. vleugelgewicht (kg)	Opdek	Asmaat	VPA1 Stuk/Type	VPA2 Stuk/Type	VPA3 Stuk/Type
FL.HT.20-13-12.LS	4992899	6	130	20	13	100 GK	400 EK	
FL.HT.20-13-12.RS	4992903	6	130	20	13	100 GK	400 EK	
FL.HT.20-13-12.LS.WS	4992902	6	130	20	13	100 GK	400 EK	
FL.HT.20-13-12.RS.WS	4992906	6	130	20	13	100 GK	400 EK	
FL.HT.20-13-12.LS.F9	4992901	6	130	20	13	100 GK	400 EK	
FL.HT.20-13-12.RS.F9	4992905	6	130	20	13	100 GK	400 EK	
FL.HT.20-13-12.LS.BR	4992900	6	130	20	13	100 GK	400 EK	
FL.HT.20-13-12.RS.BR	4992904	6	130	20	13	100 GK	400 EK	
K.FL.HT.LS.WS	4992332					100 BL	300 KK	2400 EK
K.FL.HT.RS.WS	4992398					100 BL	300 KK	2400 EK
K.FL.HT.LS.F1	4992339					100 BL	300 KK	2400 EK
K.FL.HT.RS.F1	4992402					100 BL	300 KK	2400 EK
K.FL.HT.LS.F3	4992390					100 BL	300 KK	2400 EK
K.FL.HT.RS.F3	4992403					100 BL	300 KK	2400 EK
K.FL.HT.LS.F9	4992336					100 BL	300 KK	2400 EK
K.FL.HT.RS.F9	4992399					100 BL	300 KK	2400 EK
K.FL.HT.LS.BR	4992337					100 BL	300 KK	2400 EK
K.FL.HT.RS.BR	4992400					100 BL	300 KK	2400 EK
K.FL.HT.LS.BZ-RB	4992391					100 BL	300 KK	2400 EK
K.FL.HT.RS.BZ-RB	4992404					100 BL	300 KK	2400 EK
K.FL.HT.LS.CW	4992338					100 BL	300 KK	2400 EK
K.FL.HT.RS.CW	4992401					100 BL	300 KK	2400 EK
K.FL.HT.LS.F1-ELOX.	5024317					100 BL	300 KK	2400 EK
K.FL.HT.RS.F1-ELOX.	5024313					100 BL	300 KK	2400 EK
K.FL.HT.LS.BZ-CU	5010595					100 BL	300 KK	2400 EK
K.FL.HT.RS.BZ-CU	5010596					100 BL	300 KK	2400 EK
S.FL.K.WS	2846536					500 BL	3000 KK	72000 EK
S.FL.K.F1	4935041					500 BL	3000 KK	24000 EK
S.FL.K.F9	2846544					500 BL	3000 KK	72000 EK
S.FL.K.BR	4927423					500 BL	3000 KK	72000 EK
S.FL.K.CW	4928081					500 BL	3000 KK	72000 EK
UF.FL.HT.M5.SW	4995884					100 BL	400 KK	3200 EK

RS = rechts, LS = links
AGR = antracietgrijs, BR = bruin, BZ-AM = brons - oud messing, BZ-RB = brons - roodbruin, BZ-CU = brons koperkleurig, CW = crèmewit, EV1 = zilver geanodiseerd, F1 = zilverkleurig, F1-elox = als F1 maar dan geëloxeerd, F3 = goudkleurig, F3-MG = matgoud, F9 = titaankleurig, LBR = leembruin, PW = parelwit, SG = zilvergrijs, SGB = grijs, SGR = stofgrijs, SL = Zilverlook (galvanisch verzinkt), SW = diep zwart, WS = wit

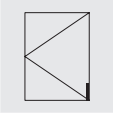

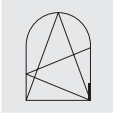

Vleugellager FL.HT.E1.18-9 ...

- Inboor-uitvoering
- Gebruik in combinatie met hoeklager EL.HT...
- Vleugellager met vast geplaatste hoekomlegging E1
- Hoogteverstelling ± 3 mm
- Afstellen van de aantrek tussen vleugel en kozijn (+/- 1,2 mm)
- Met opdekverschroeving

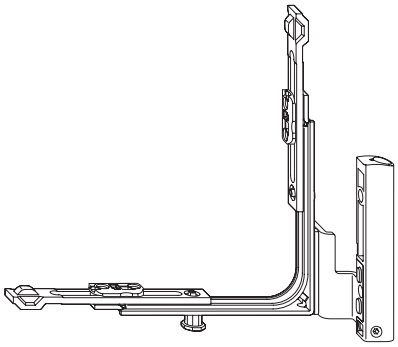

Vleugellagerafdekkap K.FL.HT

- Kunststof afdekking t.b.v. het vleugellagerstuk
- In verschillende kleuren leverbaar

Vleugellagerafdekdopje S.FL.K

- Kunststof dopje ter bescherming van de stelschroef
- In verschillende kleuren leverbaar

Artikelomschrijving	Artikelnr.		Max. vleugelgewicht (kg)	Opdek	Asmaat	VPA1 Stuk/Type	VPA2 Stuk/Type	VPA3 Stuk/Type
FL.HT.E1.18-9.LS	4992885	5	130	18	9	50 GK	200 EK	
FL.HT.E1.18-9.RS	4992889	5	130	18	9	50 GK	200 EK	
FL.HT.E1.18-9.LS.WS	4992886	5	130	18	9	50 GK	200 EK	
FL.HT.E1.18-9.RS.WS	4992920	5	130	18	9	50 GK	200 EK	
FL.HT.E1.18-9.LS.F9	4992887	5	130	18	9	1 BL	50 GK	200 EK
FL.HT.E1.18-9.RS.F9	4992921	5	130	18	9	1 BL	50 GK	200 EK
FL.HT.E1.18-9.LS.BR	4992888	5	130	18	9	50 GK	200 EK	
FL.HT.E1.18-9.RS.BR	4992922	5	130	18	9	50 GK	200 EK	
K.FL.HT.LS.WS	4992332					100 BL	300 KK	2400 EK
K.FL.HT.RS.WS	4992398					100 BL	300 KK	2400 EK
K.FL.HT.LS.F1	4992339					100 BL	300 KK	2400 EK
K.FL.HT.RS.F1	4992402					100 BL	300 KK	2400 EK
K.FL.HT.LS.F3	4992390					100 BL	300 KK	2400 EK
K.FL.HT.RS.F3	4992403					100 BL	300 KK	2400 EK
K.FL.HT.LS.F9	4992336					100 BL	300 KK	2400 EK
K.FL.HT.RS.F9	4992399					100 BL	300 KK	2400 EK
K.FL.HT.LS.BR	4992337					100 BL	300 KK	2400 EK
K.FL.HT.RS.BR	4992400					100 BL	300 KK	2400 EK
K.FL.HT.LS.BZ-RB	4992391					100 BL	300 KK	2400 EK
K.FL.HT.RS.BZ-RB	4992404					100 BL	300 KK	2400 EK
K.FL.HT.LS.BZ-CU	5010595					100 BL	300 KK	2400 EK
K.FL.HT.RS.BZ-CU	5010596					100 BL	300 KK	2400 EK
K.FL.HT.LS.CW	4992338					100 BL	300 KK	2400 EK
K.FL.HT.RS.CW	4992401					100 BL	300 KK	2400 EK
K.FL.HT.LS.F1-ELOX.	5024317					100 BL	300 KK	2400 EK
K.FL.HT.RS.F1-ELOX.	5024313					100 BL	300 KK	2400 EK
S.FL.K.WS	2846536					500 BL	3000 KK	72000 EK
S.FL.K.F1	4935041					500 BL	3000 KK	24000 EK
S.FL.K.F9	2846544					500 BL	3000 KK	72000 EK
S.FL.K.BR	4927423					500 BL	3000 KK	72000 EK
S.FL.K.CW	4928081					500 BL	3000 KK	72000 EK

RS = rechts, LS = links
AGR = antracietgrijs, BR = bruin, BZ-AM = brons - oud messing, BZ-RB = brons - roodbruin, BZ-CU = brons koperkleurig, CW = crèmewit, EV1 = zilver geanodiseerd, F1 = zilverkleurig, F1-elox = als F1 maar dan geëloxeerd, F3 = goudkleurig, F3-MG = matgoud, F9 = titaankleurig, LBR = leembruin, PW = parelwit, SG = zilvergrijs, SGB = grijs, SGR = stofgrijs, SL = Zilverlook (galvanisch verzinkt), SW = diep zwart, WS = wit

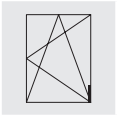

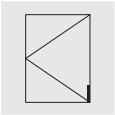

Vleugellager FL.HT.E1.20-9 ...

- Inboor-uitvoering
- Gebruik in combinatie met hoeklager EL.HT...
- Vleugellager met vast geplaatste hoekomlegging E1
- Hoogteverstelling ± 3 mm
- Afstellen van de aantrek tussen vleugel en kozijn (+/- 1,2 mm)
- Met opdekverschroeving

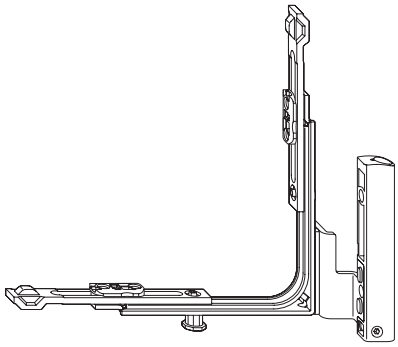

Vleugellagerafdekkap K.FL.HT

- Kunststof afdekking t.b.v. het vleugellagerstuk
- In verschillende kleuren leverbaar

Vleugellagerafdekdopje S.FL.K

- Kunststof dopje ter bescherming van de stelschroef
- In verschillende kleuren leverbaar

Artikelomschrijving	Artikelnr.		Max. vleugelgewicht (kg)	Opdek	Asmaat	VPA1 Stuk/Type	VPA2 Stuk/Type	VPA3 Stuk/Type
FL.HT.E1.20-9.LS	4992932	5	130	20	9	50 GK	200 EK	
FL.HT.E1.20-9.RS	4992936	5	130	20	9	50 GK	200 EK	
FL.HT.E1.20-9.LS.WS	4992933	5	130	20	9	50 GK	200 EK	
FL.HT.E1.20-9.RS.WS	4992937	5	130	20	9	50 GK	200 EK	
FL.HT.E1.20-9.LS.F9	4992934	5	130	20	9	50 GK	200 EK	
FL.HT.E1.20-9.RS.F9	4992938	5	130	20	9	50 GK	200 EK	
FL.HT.E1.20-9.LS.BR	4992935	5	130	20	9	50 GK	200 EK	
FL.HT.E1.20-9.RS.BR	4992939	5	130	20	9	50 GK	200 EK	
K.FL.HT.LS.WS	4992332					100 BL	300 KK	2400 EK
K.FL.HT.RS.WS	4992398					100 BL	300 KK	2400 EK
K.FL.HT.LS.F1	4992339					100 BL	300 KK	2400 EK
K.FL.HT.RS.F1	4992402					100 BL	300 KK	2400 EK
K.FL.HT.LS.F3	4992390					100 BL	300 KK	2400 EK
K.FL.HT.RS.F3	4992403					100 BL	300 KK	2400 EK
K.FL.HT.LS.F9	4992336					100 BL	300 KK	2400 EK
K.FL.HT.RS.F9	4992399					100 BL	300 KK	2400 EK
K.FL.HT.LS.BR	4992337					100 BL	300 KK	2400 EK
K.FL.HT.RS.BR	4992400					100 BL	300 KK	2400 EK
K.FL.HT.LS.BZ-RB	4992391					100 BL	300 KK	2400 EK
K.FL.HT.RS.BZ-RB	4992404					100 BL	300 KK	2400 EK
K.FL.HT.LS.BZ-CU	5010595					100 BL	300 KK	2400 EK
K.FL.HT.RS.BZ-CU	5010596					100 BL	300 KK	2400 EK
K.FL.HT.LS.CW	4992338					100 BL	300 KK	2400 EK
K.FL.HT.RS.CW	4992401					100 BL	300 KK	2400 EK
K.FL.HT.LS.F1-ELOX.	5024317					100 BL	300 KK	2400 EK
K.FL.HT.RS.F1-ELOX.	5024313					100 BL	300 KK	2400 EK
S.FL.K.WS	2846536					500 BL	3000 KK	72000 EK
S.FL.K.F1	4935041					500 BL	3000 KK	24000 EK
S.FL.K.F9	2846544					500 BL	3000 KK	72000 EK
S.FL.K.BR	4927423					500 BL	3000 KK	72000 EK
S.FL.K.CW	4928081					500 BL	3000 KK	72000 EK

RS = rechts, LS = links
AGR = antracietgrijs, BR = bruin, BZ-AM = brons - oud messing, BZ-RB = brons - roodbruin, BZ-CU = brons koperkleurig, CW = crèmewit, EV1 = zilver geanodiseerd, F1 = zilverkleurig, F1-elox = als F1 maar dan geëloxeerd, F3 = goudkleurig, F3-MG = matgoud, F9 = titaankleurig, LBR = leembruin, PW = parelwit, SG = zilvergrijs, SGB = grijs, SGR = stofgrijs, SL = Zilverlook (galvanisch verzinkt), SW = diep zwart, WS = wit

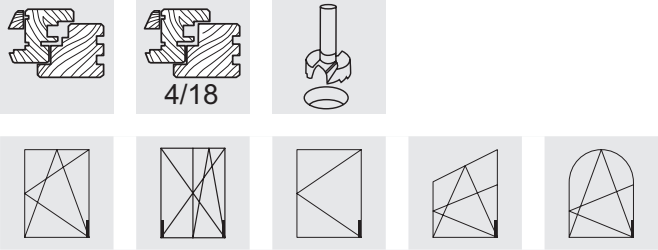

Vleugellager FL.HT.E1.18-13 ...

- Inboor-uitvoering
- Gebruik in combinatie met hoeklager EL.HT...
- Vleugellager met vast geplaatste hoekomlegging E1
- Hoogteverstelling ± 3 mm
- Afstellen van de aantrek tussen vleugel en kozijn (+/- 1,2 mm)
- Met opdekverschroeving

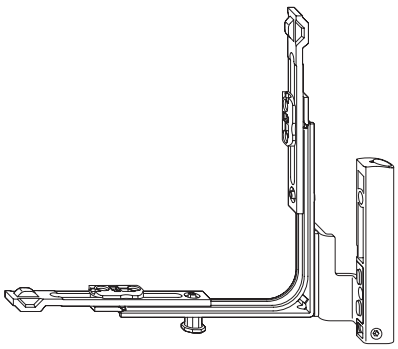

Vleugellagerafdekkap K.FL.HT

- Kunststof afdekking t.b.v. het vleugellagerstuk
- In verschillende kleuren leverbaar

Vleugellagerafdekdopje S.FL.K

- Kunststof dopje ter bescherming van de stelschroef
- In verschillende kleuren leverbaar

Artikelomschrijving	Artikelnr.		Max. vleugelgewicht (kg)	Opdek	Asmaat	VPA1 Stuk/Type	VPA2 Stuk/Type	VPA3 Stuk/Type
FL.HT.E1.18-13.LS	4992923	5	130	18	13	50 GK	200 EK	
FL.HT.E1.18-13.RS	4992928	5	130	18	13	50 GK	200 EK	
FL.HT.E1.18-13.LS.WS	4992924	5	130	18	13	50 GK	200 EK	
FL.HT.E1.18-13.RS.WS	4992929	5	130	18	13	50 GK	200 EK	
FL.HT.E1.18-13.LS.F9	4992925	5	130	18	13	1 BL	50 GK	200 EK
FL.HT.E1.18-13.RS.F9	4992930	5	130	18	13	1 BL	50 GK	200 EK
K.FL.HT.LS.WS	4992332					100 BL	300 KK	2400 EK
K.FL.HT.RS.WS	4992398					100 BL	300 KK	2400 EK
K.FL.HT.LS.F1	4992339					100 BL	300 KK	2400 EK
K.FL.HT.RS.F1	4992402					100 BL	300 KK	2400 EK
K.FL.HT.LS.F3	4992390					100 BL	300 KK	2400 EK
K.FL.HT.RS.F3	4992403					100 BL	300 KK	2400 EK
K.FL.HT.LS.F9	4992336					100 BL	300 KK	2400 EK
K.FL.HT.RS.F9	4992399					100 BL	300 KK	2400 EK
K.FL.HT.LS.BR	4992337					100 BL	300 KK	2400 EK
K.FL.HT.RS.BR	4992400					100 BL	300 KK	2400 EK
K.FL.HT.LS.BZ-RB	4992391					100 BL	300 KK	2400 EK
K.FL.HT.RS.BZ-RB	4992404					100 BL	300 KK	2400 EK
K.FL.HT.LS.BZ-CU	5010595					100 BL	300 KK	2400 EK
K.FL.HT.RS.BZ-CU	5010596					100 BL	300 KK	2400 EK
K.FL.HT.LS.CW	4992338					100 BL	300 KK	2400 EK
K.FL.HT.RS.CW	4992401					100 BL	300 KK	2400 EK
K.FL.HT.LS.F1-ELOX.	5024317					100 BL	300 KK	2400 EK
K.FL.HT.RS.F1-ELOX.	5024313					100 BL	300 KK	2400 EK
S.FL.K.WS	2846536					500 BL	3000 KK	72000 EK
S.FL.K.F1	4935041					500 BL	3000 KK	24000 EK
S.FL.K.F9	2846544					500 BL	3000 KK	72000 EK
S.FL.K.BR	4927423					500 BL	3000 KK	72000 EK
S.FL.K.CW	4928081					500 BL	3000 KK	72000 EK

RS = rechts, LS = links
AGR = antracietgrijs, BR = bruin, BZ-AM = brons - oud messing, BZ-RB = brons - roodbruin, BZ-CU = brons koperkleurig, CW = crèmewit, EV1 = zilver geanodiseerd, F1 = zilverkleurig, F1-elox = als F1 maar dan geëloxeerd, F3 = goudkleurig, F3-MG = matgoud, F9 = titaankleurig, LBR = leembruin, PW = parelwit, SG = zilvergrijs, SGB = grijs, SGR = stofgrijs, SL = Zilverlook (galvanisch verzinkt), SW = diep zwart, WS = wit

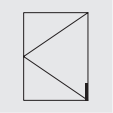

Vleugellager FL.HT.E1.20-13 ...

- Inboor-uitvoering
- Gebruik in combinatie met hoeklager EL.HT...
- Vleugellager met vast geplaatste hoekomlegging E1
- Hoogteverstelling ± 3 mm
- Afstellen van de aantrek tussen vleugel en kozijn (+/- 1,2 mm)
- Met opdekverschroeving

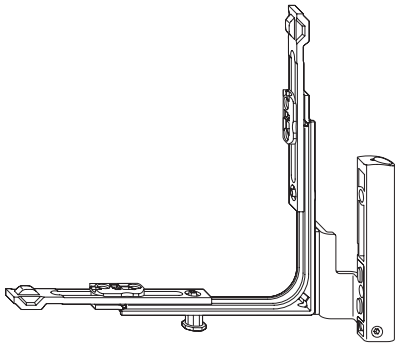

Vleugellagerafdekkap K.FL.HT

- Kunststof afdekking t.b.v. het vleugellagerstuk
- In verschillende kleuren leverbaar

Vleugellagerafdekdopje S.FL.K

- Kunststof dopje ter bescherming van de stelschroef
- In verschillende kleuren leverbaar

Artikelomschrijving	Artikelnr.		Max. vleugelgewicht (kg)	Opdek	Asmaat	VPA1 Stuk/Type	VPA2 Stuk/Type	VPA3 Stuk/Type
FL.HT.E1.20-13.LS	4992940	5	130	20	13	50 GK	200 EK	
FL.HT.E1.20-13.RS	4992944	5	130	20	13	50 GK	200 EK	
FL.HT.E1.20-13.LS.WS	4992941	5	130	20	13	50 GK	200 EK	
FL.HT.E1.20-13.RS.WS	4992945	5	130	20	13	50 GK	200 EK	
FL.HT.E1.20-13.LS.F9	4992942	5	130	20	13	1 BL	50 GK	200 EK
FL.HT.E1.20-13.RS.F9	4992946	5	130	20	13	1 BL	50 GK	200 EK
FL.HT.E1.20-13.RS.BR	4992947	5	130	20	13	50 GK	200 EK	
K.FL.HT.LS.WS	4992332					100 BL	300 KK	2400 EK
K.FL.HT.RS.WS	4992398					100 BL	300 KK	2400 EK
K.FL.HT.LS.F1	4992339					100 BL	300 KK	2400 EK
K.FL.HT.RS.F1	4992402					100 BL	300 KK	2400 EK
K.FL.HT.LS.F3	4992390					100 BL	300 KK	2400 EK
K.FL.HT.RS.F3	4992403					100 BL	300 KK	2400 EK
K.FL.HT.LS.F9	4992336					100 BL	300 KK	2400 EK
K.FL.HT.RS.F9	4992399					100 BL	300 KK	2400 EK
K.FL.HT.LS.BR	4992337					100 BL	300 KK	2400 EK
K.FL.HT.RS.BR	4992400					100 BL	300 KK	2400 EK
K.FL.HT.LS.BZ-RB	4992391					100 BL	300 KK	2400 EK
K.FL.HT.RS.BZ-RB	4992404					100 BL	300 KK	2400 EK
K.FL.HT.LS.BZ-CU	5010595					100 BL	300 KK	2400 EK
K.FL.HT.RS.BZ-CU	5010596					100 BL	300 KK	2400 EK
K.FL.HT.LS.CW	4992338					100 BL	300 KK	2400 EK
K.FL.HT.RS.CW	4992401					100 BL	300 KK	2400 EK
K.FL.HT.LS.F1-ELOX.	5024317					100 BL	300 KK	2400 EK
K.FL.HT.RS.F1-ELOX.	5024313					100 BL	300 KK	2400 EK
S.FL.K.WS	2846536					500 BL	3000 KK	72000 EK
S.FL.K.F1	4935041					500 BL	3000 KK	24000 EK
S.FL.K.F9	2846544					500 BL	3000 KK	72000 EK
S.FL.K.BR	4927423					500 BL	3000 KK	72000 EK
S.FL.K.CW	4928081					500 BL	3000 KK	72000 EK

RS = rechts, LS = links
AGR = antracietgrijs, BR = bruin, BZ-AM = brons - oud messing, BZ-RB = brons - roodbruin, BZ-CU = brons koperkleurig, CW = crèmewit, EV1 = zilver geanodiseerd, F1 = zilverkleurig, F1-elox = als F1 maar dan geëloxeerd, F3 = goudkleurig, F3-MG = matgoud, F9 = titaankleurig, LBR = leembruin, PW = parelwit, SG = zilvergrijs, SGB = grijs, SGR = stofgrijs, SL = Zilverlook (galvanisch verzinkt), SW = diep zwart, WS = wit

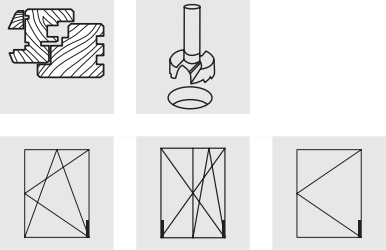

Vleugellager FL.HAT ... 9 ...

- Inboor-uitvoering
- Gebruik in combinatie met hoeklager EL.HT...
- Belangrijk: Het hoeklager wordt in vergelijking met FL.HT 23,5 mm hoger gepositioneerd (bij 12 mm beslag-/ omtrekspeling op de onderdorpel)
- Hoogteverstelling ± 3 mm
- Afstellen van de aantrek tussen vleugel en kozijn (+/- 1,2 mm)
- Met opdekverschroeving
- Opdekdichting in horizontaal vleugelbereik noodzakelijk (zie afbeelding)!

Vleugellagerafdekkap K.FL.HT

- Kunststof afdekking t.b.v. het vleugellagerstuk
- In verschillende kleuren leverbaar

Vleugellagerafdekdopje S.FL.K...

- Kunststof dopje ter bescherming van de stelschroef
- In verschillende kleuren leverbaar

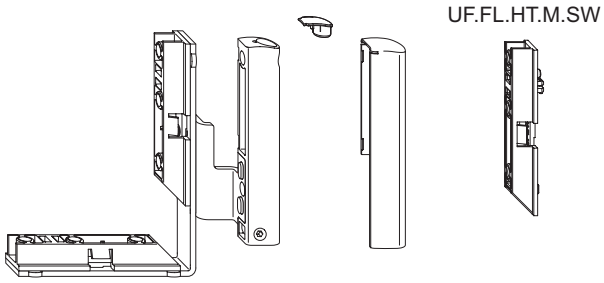

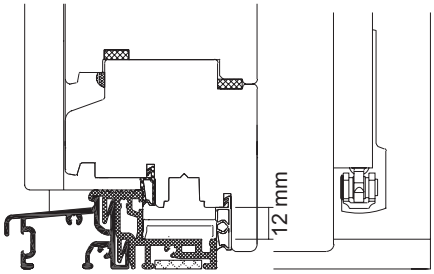

Vleugel met opdekdichting

Artikelomschrijving	Artikelnr.		Max. vleugelgewicht (kg)	Opdek	Asmaat	VPA1 Stuk/Type	VPA2 Stuk/Type	VPA3 Stuk/Type
FL.HAT.18-9-12.LS	4997506	6	130	18	9	100 GK	400 EK	
FL.HAT.18-9-12.RS	4997500	6	130	18	9	100 GK	400 EK	
FL.HAT.18-9-12.LS.WS	4997508	6	130	18	9	100 GK	400 EK	
FL.HAT.18-9-12.RS.WS	4997507	6	130	18	9	100 GK	400 EK	
FL.HAT.18-9-12.LS.F9	4997512	6	130	18	9	100 GK	400 EK	
FL.HAT.18-9-12.RS.F9	4997511	6	130	18	9	100 GK	400 EK	
K.FL.HT.LS.WS	4992332					100 BL	300 KK	2400 EK
K.FL.HT.RS.WS	4992398					100 BL	300 KK	2400 EK
K.FL.HT.LS.F1	4992339					100 BL	300 KK	2400 EK
K.FL.HT.RS.F1	4992402					100 BL	300 KK	2400 EK
K.FL.HT.LS.F3	4992390					100 BL	300 KK	2400 EK
K.FL.HT.RS.F3	4992403					100 BL	300 KK	2400 EK
K.FL.HT.LS.F9	4992336					100 BL	300 KK	2400 EK
K.FL.HT.RS.F9	4992399					100 BL	300 KK	2400 EK
K.FL.HT.LS.BR	4992337					100 BL	300 KK	2400 EK
K.FL.HT.RS.BR	4992400					100 BL	300 KK	2400 EK
K.FL.HT.LS.BZ-RB	4992391					100 BL	300 KK	2400 EK
K.FL.HT.RS.BZ-RB	4992404					100 BL	300 KK	2400 EK
K.FL.HT.LS.BZ-CU	5010595					100 BL	300 KK	2400 EK
K.FL.HT.RS.BZ-CU	5010596					100 BL	300 KK	2400 EK
K.FL.HT.LS.CW	4992338					100 BL	300 KK	2400 EK
K.FL.HT.RS.CW	4992401					100 BL	300 KK	2400 EK
K.FL.HT.LS.F1-ELOX.	5024317					100 BL	300 KK	2400 EK
K.FL.HT.RS.F1-ELOX.	5024313					100 BL	300 KK	2400 EK
S.FL.K.WS	2846536					500 BL	3000 KK	72000 EK
S.FL.K.F1	4935041					500 BL	3000 KK	24000 EK
S.FL.K.F9	2846544					500 BL	3000 KK	72000 EK
S.FL.K.BR	4927423					500 BL	3000 KK	72000 EK
S.FL.K.CW	4928081					500 BL	3000 KK	72000 EK
UF.FL.HT.M5.SW	4995884					100 BL	400 KK	3200 EK

RS = rechts, LS = links
AGR = antracietgrijs, BR = bruin, BZ-AM = brons - oud messing, BZ-RB = brons - roodbruin, BZ-CU = brons koperkleurig, CW = crèmewit, EV1 = zilver geanodiseerd, F1 = zilverkleurig, F1-elox = als F1 maar dan geëloxeerd, F3 = goudkleurig, F3-MG = matgoud, F9 = titaankleurig, LBR = leembruin, PW = parelwit, SG = zilvergrijs, SGB = grijs, SGR = stofgrijs, SL = Zilverlook (galvanisch verzinkt), SW = diep zwart, WS = wit

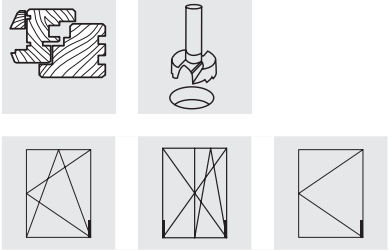

Vleugellager FL.HAT...13 ...

- Inboor-uitvoering
- Gebruik in combinatie met hoeklager EL.HT...
- Belangrijk: Het hoeklager wordt in vergelijking met FL.HT 23,5 mm hoger gepositioneerd (bij 12 mm beslag-/ omtrekspeling op de onderdorpel)
- Hoogteverstelling ± 3 mm
- Afstellen van de aantrek tussen vleugel en kozijn (+/- 1,2 mm)
- Met opdekverschroeving
- Opdekdichting in horizontaal vleugelbereik noodzakelijk (zie afbeelding)!

Vleugellagerafdekkap K.FL.HT

- Kunststof afdekking t.b.v. het vleugellagerstuk
- In verschillende kleuren leverbaar

Vleugellagerafdekdopje S.FL.K...

- Siehe Produktseite Flügellager FL.HAT ... 9 ...

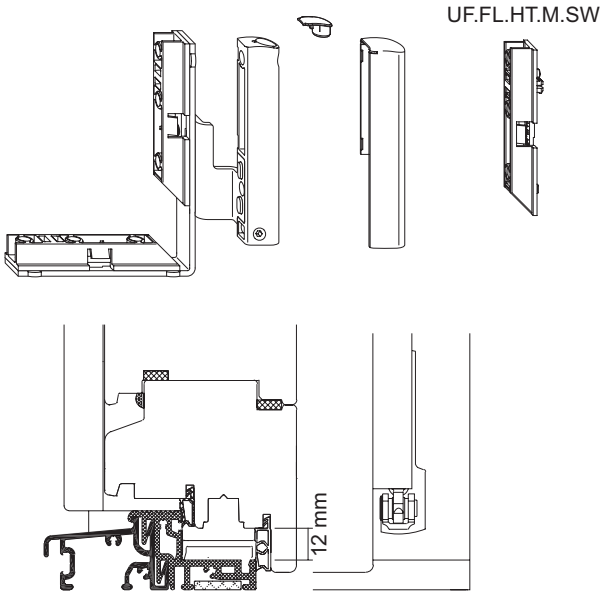

Vleugel met opdekdichting

Artikelomschrijving	Artikelnr.		Max. vleugelgewicht (kg)	Opdek	Asmaat	VPA1 Stuk/Type	VPA2 Stuk/Type	VPA3 Stuk/Type
FL.HAT.18-13-12.LS	4983780	6	130	18	13	100 GK	400 EK	
FL.HAT.18-13-12.RS	4983781	6	130	18	13	100 GK	400 EK	
FL.HAT.18-13-12.LS.WS	4983782	6	130	18	13	100 GK	400 EK	
FL.HAT.18-13-12.RS.WS	4983783	6	130	18	13	100 GK	400 EK	
FL.HAT.18-13-12.LS.F9	4983784	6	130	18	13	100 GK	400 EK	
FL.HAT.18-13-12.RS.F9	4983785	6	130	18	13	100 GK	400 EK	
FL.HAT.20-13-12.LS	4997514	6	130	20	13	100 GK	400 EK	
FL.HAT.20-13-12.RS	4997513	6	130	20	13	100 GK	400 EK	
FL.HAT.20-13-12.LS.WS	4997516	6	130	20	13	100 GK	400 EK	
FL.HAT.20-13-12.RS.WS	4997515	6	130	20	13	100 GK	400 EK	
FL.HAT.20-13-12.LS.F9	4997521	6	130	20	13	100 GK	400 EK	
FL.HAT.20-13-12.RS.F9	4997520	6	130	20	13	100 GK	400 EK	
FL.HAT.20-13-12.LS.BR	4997519	6	130	20	13	100 GK	400 EK	
FL.HAT.20-13-12.RS.BR	4997517	6	130	20	13	100 GK	400 EK	
K.FL.HT.LS.WS	4992332					100 BL	300 KK	2400 EK
K.FL.HT.RS.WS	4992398					100 BL	300 KK	2400 EK
K.FL.HT.LS.F1	4992339					100 BL	300 KK	2400 EK
K.FL.HT.RS.F1	4992402					100 BL	300 KK	2400 EK
K.FL.HT.LS.F3	4992390					100 BL	300 KK	2400 EK
K.FL.HT.RS.F3	4992403					100 BL	300 KK	2400 EK
K.FL.HT.LS.F9	4992336					100 BL	300 KK	2400 EK
K.FL.HT.RS.F9	4992399					100 BL	300 KK	2400 EK
K.FL.HT.LS.BR	4992337					100 BL	300 KK	2400 EK
K.FL.HT.RS.BR	4992400					100 BL	300 KK	2400 EK
K.FL.HT.LS.BZ-RB	4992391					100 BL	300 KK	2400 EK
K.FL.HT.RS.BZ-RB	4992404					100 BL	300 KK	2400 EK
K.FL.HT.LS.BZ-CU	5010595					100 BL	300 KK	2400 EK
K.FL.HT.RS.BZ-CU	5010596					100 BL	300 KK	2400 EK
K.FL.HT.LS.CW	4992338					100 BL	300 KK	2400 EK
K.FL.HT.RS.CW	4992401					100 BL	300 KK	2400 EK
K.FL.HT.LS.F1-ELOX.	5024317					100 BL	300 KK	2400 EK
K.FL.HT.RS.F1-ELOX.	5024313					100 BL	300 KK	2400 EK
UF.FL.HT.M5.SW	4995884					100 BL	400 KK	3200 EK

RS = rechts, LS = links
AGR = antracietgrijs, BR = bruin, BZ-AM = brons - oud messing, BZ-RB = brons - roodbruin, BZ-CU = brons koperkleurig, CW = crèmewit, EV1 = zilver geanodiseerd, F1 = zilverkleurig, F1-elox = als F1 maar dan geëloxeerd, F3 = goudkleurig, F3-MG = matgoud, F9 = titaankleurig, LBR = leembruin, PW = parelwit, SG = zilvergrijs, SGB = grijs, SGR = stofgrijs, SL = Zilverlook (galvanisch verzinkt), SW = diep zwart, WS = wit

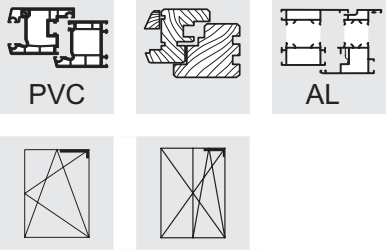

Schaar
SK ... 18-9

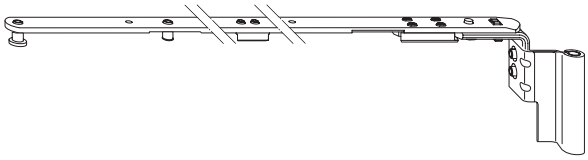

- Voor 18 mm opdek en 9 mm asmaat (middenpositie beslaggroef tot opdek)
- Toepassing in combinatie met schaarlager SL.KS, SL.KB of SL.HW
- Slechts twee schaargroottes
- Verstelling voor het omhoog en omlaag draaien van de vleugel (+ 3,5 mm / - 2,0 mm)
- Kiepopeningswijdte ca. 135 tot 140 mm (profielafhankelijk)
- Bij een beslagmaathoogte ≤ 600 mm kiepbegrenzer KBG.OS toepassen
- Vleugelgewicht max. 130 kg
- Schaar met tandem-aantrek
- Na montage zijn schaargeleider en schaar vast met elkaar verbonden
- Geïntegreerde draaibegrenzer via kunststofhuls in schaarlager
- Zichtbare delen in verschillende kleuren leverbaar

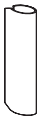

Schaarlagerafdekkap K.SK

- Kunststof afdekking van de schaarband
- Links en rechts toepasbaar
- Zie schaarlager SL.KS, SL.KB, SL.HW

Artikelomschrijving	Artikelnr.	Opdek	Asmaat	VPA1 Stuk/Type	VPA2 Stuk/Type	VPA3 Stuk/Type
SK1.18-9.LS	4986901	18	9	10 BD	60 KK	480 EK
SK1.18-9.RS	4986900	18	9	10 BD	60 KK	480 EK
SK1.18-9.LS.WS	4998660	18	9	10 BD	60 KK	480 EK
SK1.18-9.RS.WS	4998659	18	9	10 BD	60 KK	480 EK
SK1.18-9.LS.F9	4998662	18	9	10 BD	60 KK	480 EK
SK1.18-9.RS.F9	4998661	18	9	10 BD	60 KK	480 EK
SK2.18-9.LS	4986903	18	9	10 BD	80 GK	960 EK
SK2.18-9.RS	4986902	18	9	10 BD	80 GK	960 EK
SK2.18-9.LS.WS	4998700	18	9	10 BD	80 GK	960 EK
SK2.18-9.RS.WS	4998669	18	9	10 BD	80 GK	960 EK
SK2.18-9.LS.F9	4998702	18	9	10 BD	80 GK	960 EK
SK2.18-9.RS.F9	4998701	18	9	10 BD	80 GK	960 EK

RS = rechts, LS = links
WS = weiß, F9 = titanfarbig

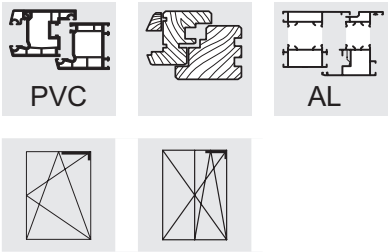

Schaar
SK ... 20-9

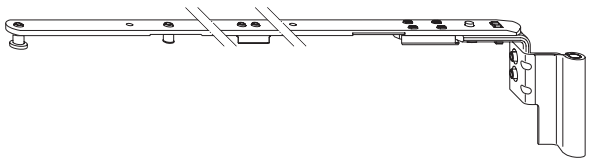

- Voor 20 mm opdek en 9 mm asmaat (middenpositie beslaggroef tot opdek)
- Toepassing in combinatie met schaarlager SL.KS, SL.KB of SL.HW
- Slechts twee schaargroottes
- Verstelling voor het omhoog en omlaag draaien van de vleugel (+ 3,5 mm / - 2,0 mm)
- Kiepopeningswijdte ca. 135 tot 140 mm (profielafhankelijk)
- Bij een beslagmaathoogte ≤ 600 mm kiepbegrenzer KBG. OS toepassen
- Vleugelgewicht max. 130 kg
- Schaar met tandem-aantrek
- Na montage zijn schaargeleider en schaar vast met elkaar verbonden
- Geïntegreerde draaibegrenzer via kunststofhuls in schaarlager
- Zichtbare delen in verschillende kleuren leverbaar

Schaarlagerafdekkap K.SK

- Kunststof afdekking van de schaarband
- Links en rechts toepasbaar
- Zie schaarlager SL.KS, SL.KB, SL.HW

Artikelomschrijving	Artikelnr.	Opdek	Asmaat	VPA1 Stuk/Type	VPA2 Stuk/Type	VPA3 Stuk/Type
SK1.20-9.LS	4926345	20	9	10 BD	60 KK	480 EK
SK1.20-9.RS	4926344	20	9	10 BD	60 KK	480 EK
SK1.20-9.LS.WS	4926348	20	9	10 BD	60 KK	480 EK
SK1.20-9.RS.WS	4926346	20	9	10 BD	60 KK	480 EK
SK1.20-9.LS.F9	4926380	20	9	10 BD	60 KK	480 EK
SK1.20-9.RS.F9	4926349	20	9	10 BD	60 KK	480 EK
SK2.20-9.LS	4926384	20	9	10 BD	80 GK	960 EK
SK2.20-9.RS	4926383	20	9	10 BD	80 GK	960 EK
SK2.20-9.LS.WS	4926386	20	9	10 BD	80 GK	960 EK
SK2.20-9.RS.WS	4926385	20	9	10 BD	80 GK	960 EK
SK2.20-9.LS.F9	4926388	20	9	10 BD	80 GK	960 EK
SK2.20-9.RS.F9	4926387	20	9	10 BD	80 GK	960 EK

RS = rechts, LS = links
WS = wit, BR = bruin, SL = zilver, F1 = zilverkleurig, F3 = goudkleurig, F9 = titaankleurig

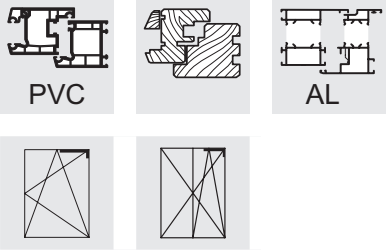

Schaar
SK ... 18-13

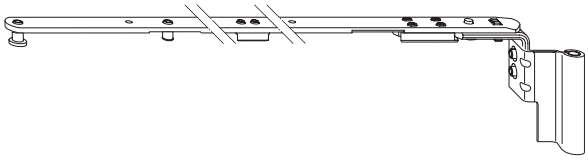

- Voor 18 mm opdek en 13 mm asmaat (middenpositie beslaggroef tot opdek)
- Toepassing in combinatie met schaarlager SL.KS, SL.KB of SL.HW
- Slechts twee schaargroottes
- Verstelling voor het omhoog en omlaag draaien van de vleugel (+ 3,5 mm / - 2,0 mm)
- Kiepopeningswijdte ca. 135 tot 140 mm (profielafhankelijk)
- Bij een beslagmaathoogte ≤ 600 mm kiepbegrenzer KBG.OS toepassen
- Vleugelgewicht max. 130 kg
- Schaar met tandem-aantrek
- Na montage zijn schaargeleider en schaar vast met elkaar verbonden
- Geïntegreerde draaibegrenzer via kunststofhuls in schaarlager
- Zichtbare delen in verschillende kleuren leverbaar

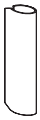

Schaarlagerafdekkap K.SK

- Kunststof afdekking van de schaarband
- Links en rechts toepasbaar
- Zie schaarlager SL.KS, SL.KB, SL.HW

Artikelomschrijving	Artikelnr.	Opdek	Asmaat	VPA1 Stuk/Type	VPA2 Stuk/Type	VPA3 Stuk/Type
SK1.18-13.LS	4998664	18	13	10 BD	60 KK	480 EK
SK1.18-13.RS	4998663	18	13	10 BD	60 KK	480 EK
SK1.18-13.LS.WS	4998666	18	13	10 BD	60 KK	480 EK
SK1.18-13.RS.WS	4998665	18	13	10 BD	60 KK	480 EK
SK1.18-13.LS.F9	4998668	18	13	10 BD	60 KK	480 EK
SK1.18-13.RS.F9	4998667	18	13	10 BD	60 KK	480 EK
SK2.18-13.LS	4998704	18	13	10 BD	80 GK	960 EK
SK2.18-13.RS	4998703	18	13	10 BD	80 GK	960 EK
SK2.18-13.LS.WS	4998706	18	13	10 BD	80 GK	960 EK
SK2.18-13.RS.WS	4998705	18	13	10 BD	80 GK	960 EK
SK2.18-13.LS.F9	4998708	18	13	10 BD	80 GK	960 EK
SK2.18-13.RS.F9	4998707	18	13	10 BD	80 GK	960 EK

RS = rechts, LS = links
WS = wit, BR = bruin, SL = zilver, F1 = zilverkleurig, F3 = goudkleurig, F9 = titaankleurig

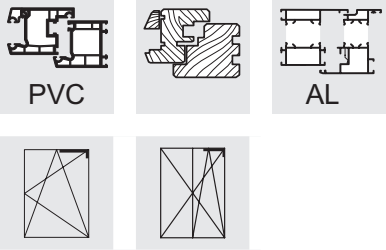

Schaar
SK ... 20-13

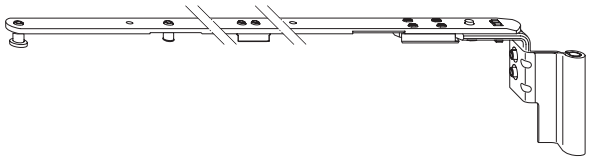

- Voor 20 mm opdek en 13 mm asmaat (middenpositie beslaggroef tot opdek)
- Toepassing in combinatie met schaarlager SL.KS, SL.KB of SL.HW
- Slechts twee schaargroottes
- Verstelling voor het omhoog en omlaag draaien van de vleugel (+ 3,5 mm / - 2,0 mm)
- Kiepopeningswijdte ca. 135 tot 140 mm (profielafhankelijk)
- Bij een beslagmaathoogte ≤ 600 mm kiepbegrenzer KBG.OS toepassen
- Vleugelgewicht max. 130 kg
- Schaar met tandem-aantrek
- Na montage zijn schaargeleider en schaar vast met elkaar verbonden
- Geïntegreerde draaibegrenzer via kunststofhuls in schaarlager
- Zichtbare delen in verschillende kleuren leverbaar

Schaarlagerafdekkap K.SK

- Kunststof afdekking van de schaarband
- Links en rechts toepasbaar
- Zie schaarlager SL.KS, SL.KB, SL.HW

Artikelomschrijving	Artikelnr.	Opdek	Asmaat	VPA1 Stuk/Type	VPA2 Stuk/Type	VPA3 Stuk/Type
SK1.20-13.LS	2844101	20	13	10 BD	60 KK	480 EK
SK1.20-13.RS	2842578	20	13	10 BD	60 KK	480 EK
SK1.20-13.RS.WS	2858289	20	13	10 BD	60 KK	480 EK
SK1.20-13.LS.WS	2858406	20	13	10 BD	60 KK	480 EK
SK1.20-13.RS.F9	2858449	20	13	10 BD	60 KK	480 EK
SK1.20-13.LS.F9	2858481	20	13	10 BD	60 KK	480 EK
SK1.20-13.LS.BR	4926392	20	13	10 BD	60 KK	480 EK
SK1.20-13.RS.BR	4926391	20	13	10 BD	60 KK	480 EK
SK1.20-13.LS.CW	4928072	20	13	10 BD	60 KK	480 EK
SK1.20-13.RS.CW	4928071	20	13	10 BD	60 KK	480 EK
SK2.20-13.RS	2842586	20	13	10 BD	80 GK	960 EK
SK2.20-13.LS	2844143	20	13	10 BD	80 GK	960 EK
SK2.20-13.RS.WS	2858684	20	13	10 BD	80 GK	960 EK
SK2.20-13.LS.WS	2858730	20	13	10 BD	80 GK	960 EK
SK2.20-13.RS.F9	2858781	20	13	10 BD	80 GK	960 EK
SK2.20-13.LS.F9	2858810	20	13	10 BD	80 GK	960 EK
SK2.20-13.LS.BR	4926394	20	13	10 BD	80 GK	960 EK
SK2.20-13.RS.BR	4926393	20	13	10 BD	80 GK	960 EK
SK2.20-13.LS.CW	4928074	20	13	10 BD	80 GK	960 EK
SK2.20-13.RS.CW	4928073	20	13	10 BD	80 GK	960 EK

RS = rechts, LS = links
AGR = antracietgrijs, BR = bruin, BZ-AM = brons - oud messing, BZ-RB = brons - roodbruin, BZ-CU = brons koperkleurig, CW = crèmewit, EV1 = zilver geanodiseerd, F1 = zilverkleurig, F1-elox = als F1 maar dan geëloxeerd, F3 = goudkleurig, F3-MG = matgoud, F9 = titaankleurig, LBR = leembruin, PW = parelwit, SG = zilvergrijs, SGB = grijs, SGR = stofgrijs, SL = Zilverlook (galvanisch verzinkt), SW = diep zwart, WS = wit

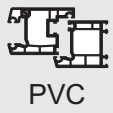

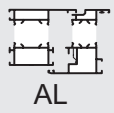

Schaar
SK ... A.18-9

- Voor 18 mm opdek en 9 mm asmaat (middenpositie beslaggroef tot opdek)
- Toepassing in combinatie met schaarlager SL.KS, SL.KB of SL.HW
- Toepassing bij niet-haakse hoeken ter hoogte van de schaar
- Hoek instelbaar
- Slechts twee schaargroottes
- Verstelling voor het omhoog en omlaag draaien van de vleugel (+ 3,5 mm / - 2,0 mm)
- Vleugelgewicht max. 80 kg
- Na montage zijn schaargeleider en schaar vast met elkaar verbonden
- Geïntegreerde draaibegrenzer via kunststofhuls in schaarlager
- Zichtbare delen in verschillende kleuren leverbaar

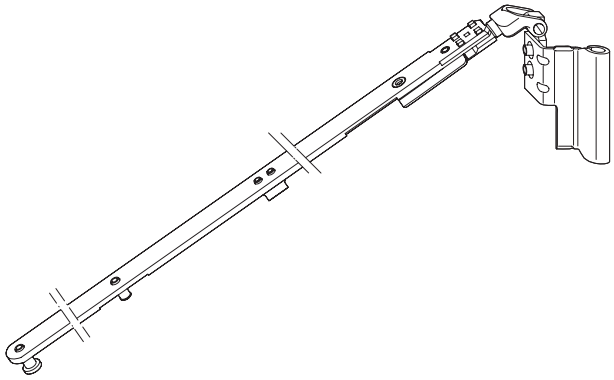

7

Schaarlagerafdekkap K.SK

- Kunststof afdekking van de schaarband
- Links en rechts toepasbaar
- Zie schaarlager SL.KS, SL.KB, SL.HW

Artikelomschrijving	Artikelnr.	Opdek	Asmaat	VPA1 Stuk/Type	VPA2 Stuk/Type	VPA3 Stuk/Type
SK1.A.18-9.LS	4998720	18	9	10 BD	60 KK	480 EK
SK1.A.18-9.RS	4998709	18	9	10 BD	60 KK	480 EK
SK1.A.18-9.LS.WS	4998722	18	9	10 BD	60 KK	480 EK
SK1.A.18-9.RS.WS	4998721	18	9	10 BD	60 KK	480 EK
SK2.A.18-9.LS	4998742	18	9	10 BD	80 GK	320 EK
SK2.A.18-9.RS	4998741	18	9	10 BD	80 GK	320 EK

RS = rechts, LS = links
WS = wit, BR = bruin, SL = zilver, F1 = zilverkleurig, F3 = goudkleurig, F9 = titaankleurig

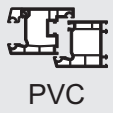

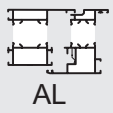

Schaar
SK ... A.20-9

- Voor 20 mm opdek en 9 mm asmaat (middenpositie beslaggroef tot opdek)
- Toepassing in combinatie met schaarlager SL.KS, SL.KB of SL.HW
- Toepassing bij niet-haakse hoeken ter hoogte van de schaar
- Hoek instelbaar
- Slechts twee schaargroottes
- Verstelling voor het omhoog en omlaag draaien van de vleugel (+ 3,5 mm / - 2,0 mm)
- Vleugelgewicht max. 80 kg
- Na montage zijn schaargeleider en schaar vast met elkaar verbonden
- Geïntegreerde draaibegrenzer via kunststofhuls in schaarlager
- Zichtbare delen in verschillende kleuren leverbaar

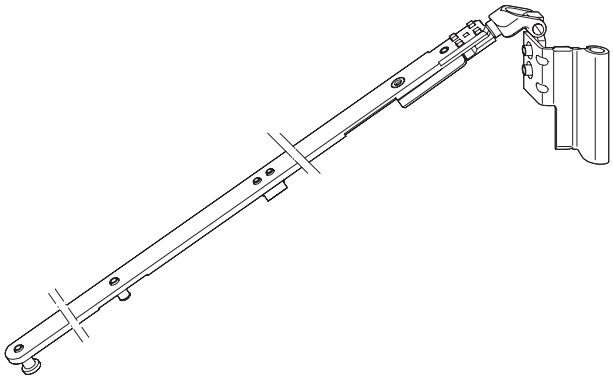

Schaarlagerafdekkap K.SK

- Kunststof afdekking van de schaarband
- Links en rechts toepasbaar
- Zie schaarlager SL.KS, SL.KB, SL.HW

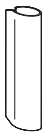

Artikelomschrijving	Artikelnr.	Opdek	Asmaat	VPA1 Stuk/Type	VPA2 Stuk/Type	VPA3 Stuk/Type
SK1.A.20-9.LS	4926615	20	9	10 BD	60 KK	480 EK
SK1.A.20-9.RS	4926613	20	9	10 BD	60 KK	480 EK
SK2.A.20-9.LS	4926651	20	9	10 BD	80 GK	320 EK
SK2.A.20-9.RS	4926650	20	9	10 BD	80 GK	320 EK

RS = rechts, LS = links
WS = wit, BR = bruin, SL = zilver, F1 = zilverkleurig, F3 = goudkleurig, F9 = titaankleurig

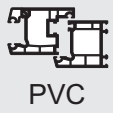

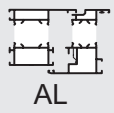

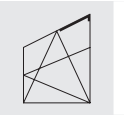

Schaar
SK ... A.18-13

- Voor 18 mm opdek en 13 mm asmaat (middenpositie beslaggroef tot opdek)
- Toepassing in combinatie met schaarlager SL.KS, SL.KB of SL.HW
- Toepassing bij niet-haakse hoeken ter hoogte van de schaar
- Hoek instelbaar
- Slechts twee schaargroottes
- Verstelling voor het omhoog en omlaag draaien van de vleugel (+ 3,5 mm / - 2,0 mm)
- Vleugelgewicht max. 80 kg
- Na montage zijn schaargeleider en schaar vast met elkaar verbonden
- Geïntegreerde draaibegrenzer via kunststofhuls in schaarlager
- Zichtbare delen in verschillende kleuren leverbaar

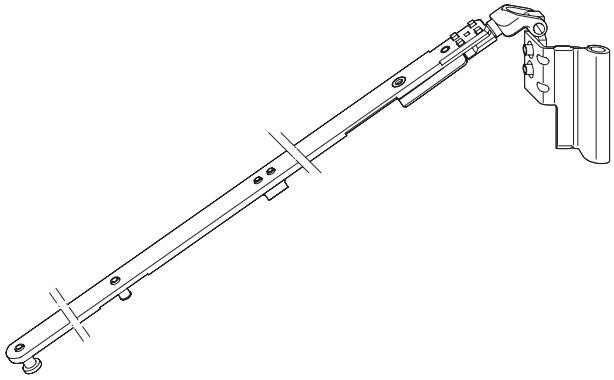

7

Schaarlagerafdekkap K.SK

- Kunststof afdekking van de schaarband
- Links en rechts toepasbaar
- Zie schaarlager SL.KS, SL.KB, SL.HW

Artikelomschrijving	Artikelnr.	Opdek	Asmaat	VPA1 Stuk/Type	VPA2 Stuk/Type	VPA3 Stuk/Type
SK1.A.18-13.LS	4998726	18	13	10 BD	60 KK	480 EK
SK1.A.18-13.RS	4998725	18	13	10 BD	60 KK	480 EK
SK1.A.18-13.LS.F9	4998740	18	13	10 BD	60 KK	480 EK
SK2.A.18-13.LS	4998748	18	13	10 BD	80 GK	320 EK
SK2.A.18-13.RS	4998747	18	13	10 BD	80 GK	320 EK

RS = rechts, LS = links
WS = wit, BR = bruin, SL = zilver, F1 = zilverkleurig, F3 = goudkleurig, F9 = titaankleurig

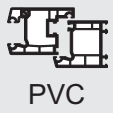

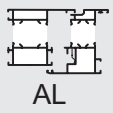

Schaar
SK ... A.20-13

- Voor 20 mm opdek en 13 mm asmaat (middenpositie beslaggroef tot opdek)
- Toepassing in combinatie met schaarlager SL.KS, SL.KB of SL.HW
- Toepassing bij niet-haakse hoeken ter hoogte van de schaar
- Hoek instelbaar
- Slechts twee schaargroottes
- Verstelling voor het omhoog en omlaag draaien van de vleugel (+ 3,5 mm / - 2,0 mm)
- Vleugelgewicht max. 80 kg
- Na montage zijn schaargeleider en schaar vast met elkaar verbonden
- Geïntegreerde draaibegrenzer via kunststofhuls in schaarlager
- Zichtbare delen in verschillende kleuren leverbaar

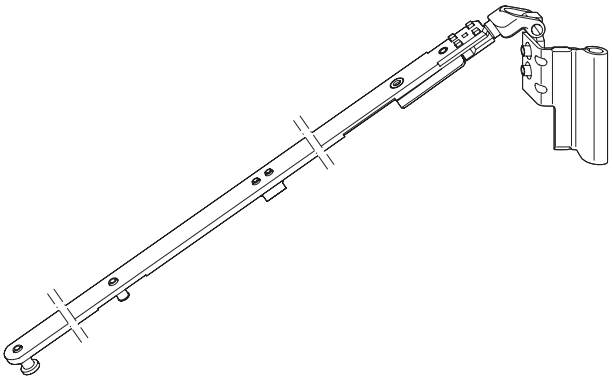

Schaarlagerafdekkap K.SK

- Kunststof afdekking van de schaarband
- Links en rechts toepasbaar
- Zie schaarlager SL.KS, SL.KB, SL.HW

Artikelomschrijving	Artikelnr.	Opdek	Asmaat	VPA1 Stuk/Type	VPA2 Stuk/Type	VPA3 Stuk/Type
SK1.A.20-13.LS	4926634	20	13	10 BD	60 KK	480 EK
SK1.A.20-13.RS	4926631	20	13	10 BD	60 KK	480 EK
SK1.A.20-13.LS.WS	4926636	20	13	10 BD	60 KK	480 EK
SK1.A.20-13.RS.WS	4926635	20	13	10 BD	60 KK	480 EK
SK1.A.20-13.LS.BR	4926647	20	13	10 BD	60 KK	480 EK
SK1.A.20-13.RS.BR	4926646	20	13	10 BD	60 KK	480 EK
SK1.A.20-13.LS.F9	4926642	20	13	10 BD	60 KK	480 EK
SK1.A.20-13.RS.F9	4926637	20	13	10 BD	60 KK	480 EK
SK2.A.20-13.LS	4926659	20	13	10 BD	80 GK	320 EK
SK2.A.20-13.RS	4926658	20	13	10 BD	80 GK	320 EK
SK2.A.20-13.LS.WS	4926672	20	13	10 BD	80 GK	320 EK
SK2.A.20-13.RS.WS	4926670	20	13	10 BD	80 GK	320 EK
SK2.A.20-13.LS.F9	4926674	20	13	10 BD	80 GK	320 EK
SK2.A.20-13.RS.F9	4926673	20	13	10 BD	80 GK	320 EK
SK2.A.20-13.LS.BR	4926676	20	13	10 BD	80 GK	320 EK

RS = rechts, LS = links
WS = wit, BR = bruin, SL = zilver, F1 = zilverkleurig, F3 = goudkleurig, F9 = titaankleurig

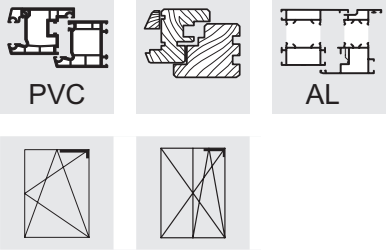

Schaar
SK ... E...

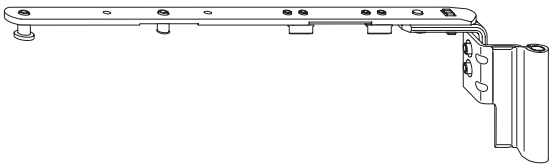

- Te gebruiken voor 9 mm en 13 mm asmaat (middenpositie beslaggroef tot opdek)
- Toepassing in combinatie met schaarlager SL.KS, SL.KB of SL.HW
- Voor de beslaguitvoering "kiep-voor-draai"
- Slechts twee schaargroottes
- Verstelling voor het omhoog en omlaag draaien van de vleugel (+ 3,5 mm / - 2,0 mm)
- Kiepopeningswijdte ca. 135 tot 140 mm (profielafhankelijk)
- Bij een beslagmaathoogte ≤ 600 mm kiepbegrenzer KBG. OS toepassen
- In combinatie met de schaargeleider OS. ... . E
- Vleugelgewicht max. 130 kg
- Schaar met tandem-aantrek
- Na montage zijn schaargeleider en schaar vast met elkaar verbonden
- Geïntegreerde draaibegrenzer via kunststofhuls in schaarlager
- Zichtbare delen in verschillende kleuren leverbaar

Schaarlagerafdekkap K.SK

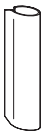

- Kunststof afdekking van de schaarband
- Links en rechts toepasbaar
- Zie schaarlager SL.KS, SL.KB, SL.HW

Artikelomschrijving	Artikelnr.	Opdek	Asmaat	VPA1 Stuk/Type	VPA2 Stuk/Type	VPA3 Stuk/Type
SK1.E.18-13.LS	5012366	18	13	10 BD	60 KK	480 EK
SK1.E.18-13.RS	5012365	18	13	10 BD	60 KK	480 EK
SK1.E.20-9.LS	4926183	20	9	10 BD	60 KK	480 EK
SK1.E.20-9.RS	4926182	20	9	10 BD	60 KK	480 EK
SK1.E.20-9.LS.WS	4926162	20	9	10 BD	60 KK	480 EK
SK1.E.20-9.RS.WS	4926161	20	9	10 BD	60 KK	480 EK
SK1.E.20-13.LS	4926185	20	13	10 BD	60 KK	480 EK
SK1.E.20-13.RS	4926184	20	13	10 BD	60 KK	480 EK
SK1.E.20-13.LS.WS	4926164	20	13	10 BD	60 KK	480 EK
SK1.E.20-13.RS.WS	4926163	20	13	10 BD	60 KK	480 EK
SK1.E.20-13.RS.F9	4969036	20	13	10 BD	60 KK	480 EK
SK1.E.20-13.LS.F9	4969037	20	13	10 BD	60 KK	480 EK
SK2.E.18-13.LS	5012368	18	13	10 BD	80 GK	320 EK
SK2.E.18-13.RS	5012367	18	13	10 BD	80 GK	320 EK
SK2.E.20-9.LS	4926167	20	9	10 BD	80 GK	960 EK
SK2.E.20-9.RS	4926166	20	9	10 BD	80 GK	960 EK
SK2.E.20-9.LS.WS	4926191	20	9	10 BD	80 GK	960 EK
SK2.E.20-9.RS.WS	4926190	20	9	10 BD	80 GK	960 EK
SK2.E.20-13.LS	4926169	20	13	10 BD	80 GK	960 EK
SK2.E.20-13.RS	4926168	20	13	10 BD	80 GK	960 EK
SK2.E.20-13.LS.WS	4926193	20	13	10 BD	80 GK	960 EK
SK2.E.20-13.RS.WS	4926192	20	13	10 BD	80 GK	960 EK
SK2.E.20-13.RS.F9	4969038	20	13	10 BD	80 GK	960 EK
SK2.E.20-13.LS.F9	4969039	20	13	10 BD	80 GK	960 EK

RS = rechts, LS = links
WS = wit, BR = bruin, SL = zilver, F1 = zilverkleurig, F3 = goudkleurig, F9 = titaankleurig

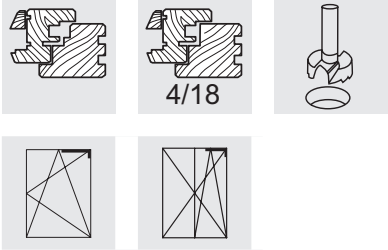

Schaar
SH ... T.18-9-12

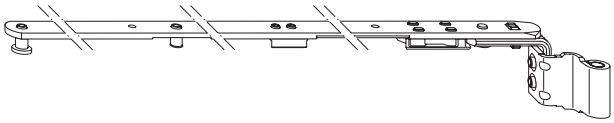

- Voor 18 mm opdek en 9 mm asmaat (middenpositie beslaggroef tot opdek)
- Gebruik in combinatie met schaarlager SL.HT...
- Inboor-uitvoering
- Slechts twee schaargroottes
- Verstelling voor het omhoog en omlaag draaien van de vleugel (+ 3,5 mm / - 2,0 mm)
- Kiepopeningswijdte ca. 130 mm
- Schaar met tandem-aantrek
- Na montage zijn schaargeleider en schaar vast met elkaar verbonden
- Geïntegreerde draaibegrenzer via kunststofhuls in schaarlager
- Zichtbare delen in verschillende kleuren leverbaar

7

Afdekkap voor schaar K.SB.HT

- Kunststof afdekking van de schaarband
- Links en rechts toepasbaar
- In verschillende kleuren leverbaar
- Zie schaarlager SL.HT

Artikelomschrijving	Artikelnr.	Max. vleugelgewicht (kg)	Opdek	Asmaat	VPA1 Stuk/Type	VPA2 Stuk/Type	VPA3 Stuk/Type
SH1.T.18-9-12.LS	4989720	130	18	9	10 BD	80 KK	640 EK
SH1.T.18-9-12.RS	4989166	130	18	9	10 BD	80 KK	640 EK
SH1.T.18-9-12.LS.WS	4989721	130	18	9	10 BD	80 KK	640 EK
SH1.T.18-9-12.RS.WS	4989431	130	18	9	10 BD	80 KK	640 EK
SH1.T.18-9-12.LS.F9	4989722	130	18	9	10 BD	80 KK	640 EK
SH1.T.18-9-12.RS.F9	4989723	130	18	9	10 BD	80 KK	640 EK
SH1.T.18-9-12.LS.BR	4989725	130	18	9	10 BD	80 KK	640 EK
SH1.T.18-9-12.RS.BR	4989726	130	18	9	10 BD	80 KK	640 EK
SH2.T.18-9-12.LS	4989753	130	18	9	10 BD	80 GK	320 EK
SH2.T.18-9-12.RS	4989432	130	18	9	10 BD	80 GK	320 EK
SH2.T.18-9-12.LS.WS	4989754	130	18	9	10 BD	80 GK	320 EK
SH2.T.18-9-12.RS.WS	4989433	130	18	9	10 BD	80 GK	320 EK
SH2.T.18-9-12.LS.F9	4989755	130	18	9	10 BD	80 GK	320 EK
SH2.T.18-9-12.RS.F9	4989756	130	18	9	10 BD	80 GK	320 EK
SH2.T.18-9-12.LS.BR	4989757	130	18	9	10 BD	80 GK	320 EK
SH2.T.18-9-12.RS.BR	4989758	130	18	9	10 BD	80 GK	320 EK

RS = rechts, LS = links
WS = wit, BR = bruin, SL = zilver, F1 = zilverkleurig, F3 = goudkleurig, F9 = titaankleurig

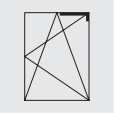

Schaar
SH ... T.20-9-12

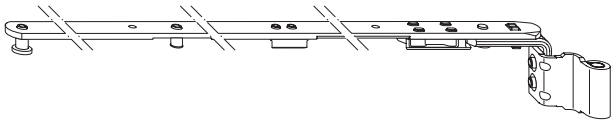

- Voor 20 mm opdek en 9 mm asmaat (middenpositie beslaggroef tot opdek)
- Gebruik in combinatie met schaarlager SL.HT...
- Inboor-uitvoering
- Slechts twee schaargroottes
- Verstelling voor het omhoog en omlaag draaien van de vleugel (+ 3,5 mm / - 2,0 mm)
- Kiepopeningswijdte ca. 130 mm
- Schaar met tandem-aantrek
- Na montage zijn schaargeleider en schaar vast met elkaar verbonden
- Geïntegreerde draaibegrenzer via kunststofhuls in schaarlager
- Zichtbare delen in verschillende kleuren leverbaar

Afdekkap voor schaar K.SB.HT

- Kunststof afdekking van de schaarband
- Links en rechts toepasbaar
- In verschillende kleuren leverbaar
- Zie schaarlager SL.HT

Artikelomschrijving	Artikelnr.	Max. vleugelgewicht (kg)	Opdek	Asmaat	VPA1 Stuk/Type	VPA2 Stuk/Type	VPA3 Stuk/Type
SH1.T.20-9-12.LS	4989737	130	20	9	10 BD	80 KK	640 EK
SH1.T.20-9-12.RS	4989738	130	20	9	10 BD	80 KK	640 EK
SH2.T.20-9-12.LS	4989779	130	20	9	10 BD	80 GK	320 EK
SH2.T.20-9-12.RS	4989780	130	20	9	10 BD	80 GK	320 EK

RS = rechts, LS = links
WS = wit, BR = bruin, SL = zilver, F1 = zilverkleurig, F3 = goudkleurig, F9 = titaankleurig

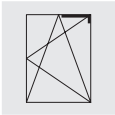

Schaar
SH ... T.18-13-12

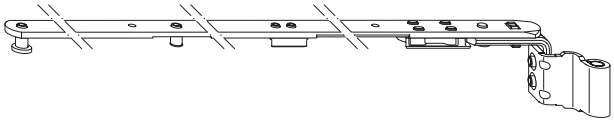

- Voor 18 mm opdek en 13 mm asmaat (middenpositie beslaggroef tot opdek)
- Gebruik in combinatie met schaarlager SL.HT...
- Inboor-uitvoering
- Slechts twee schaargroottes
- Verstelling voor het omhoog en omlaag draaien van de vleugel (+ 3,5 mm / - 2,0 mm)
- Kiepopeningswijdte ca. 130 mm
- Schaar met tandem-aantrek
- Na montage zijn schaargeleider en schaar vast met elkaar verbonden
- Geïntegreerde draaibegrenzer via kunststofhuls in schaarlager
- Zichtbare delen in verschillende kleuren leverbaar

7

Afdekkap voor schaar K.SB.HT

- Kunststof afdekking van de schaarband
- Links en rechts toepasbaar
- In verschillende kleuren leverbaar
- Zie schaarlager SL.HT

Artikelomschrijving	Artikelnr.	Max. vleugelgewicht (kg)	Opdek	Asmaat	VPA1 Stuk/Type	VPA2 Stuk/Type	VPA3 Stuk/Type
SH1.T.18-13-12.LS	4989727	130	18	13	10 BD	80 KK	640 EK
SH1.T.18-13-12.RS	4989728	130	18	13	10 BD	80 KK	640 EK
SH1.T.18-13-12.LS.WS	4989729	130	18	13	10 BD	80 KK	640 EK
SH1.T.18-13-12.RS.WS	4989730	130	18	13	10 BD	80 KK	640 EK
SH1.T.18-13-12.LS.F9	4989731	130	18	13	10 BD	80 KK	640 EK
SH1.T.18-13-12.RS.F9	4989732	130	18	13	10 BD	80 KK	640 EK
SH1.T.18-13-12.LS.BR	4989733	130	18	13	10 BD	80 KK	640 EK
SH1.T.18-13-12.RS.BR	4989734	130	18	13	10 BD	80 KK	640 EK
SH1.T.18-13-12.LS.CW	4989735	130	18	13	10 BD	80 KK	640 EK
SH1.T.18-13-12.RS.CW	4989736	130	18	13	10 BD	80 KK	640 EK
SH2.T.18-13-12.LS	4989759	130	18	13	10 BD	80 GK	320 EK
SH2.T.18-13-12.RS	4989770	130	18	13	10 BD	80 GK	320 EK
SH2.T.18-13-12.LS.WS	4989771	130	18	13	10 BD	80 GK	320 EK
SH2.T.18-13-12.RS.WS	4989772	130	18	13	10 BD	80 GK	320 EK
SH2.T.18-13-12.LS.F9	4989773	130	18	13	10 BD	80 GK	320 EK
SH2.T.18-13-12.RS.F9	4989774	130	0	0	10 BD	80 GK	320 EK
SH2.T.18-13-12.LS.BR	4989775	130	18	13	10 BD	80 GK	320 EK
SH2.T.18-13-12.RS.BR	4989776	130	18	13	10 BD	80 GK	320 EK
SH2.T.18-13-12.LS.CW	4989777	130	18	13	10 BD	80 GK	320 EK
SH2.T.18-13-12.RS.CW	4989778	130	18	13	10 BD	80 GK	320 EK

RS = rechts, LS = links
AGR = antracietgrijs, BR = bruin, BZ-AM = brons - oud messing, BZ-RB = brons - roodbruin, BZ-CU = brons koperkleurig, CW = crèmewit, EV1 = zilver geanodiseerd, F1 = zilverkleurig, F1-elox = als F1 maar dan geëloxeerd, F3 = goudkleurig, F3-MG = matgoud, F9 = titaankleurig, LBR = leembruin, PW = parelwit, SG = zilvergrijs, SGB = grijs, SGR = stofgrijs, SL = Zilverlook (galvanisch verzinkt), SW = diep zwart, WS = wit

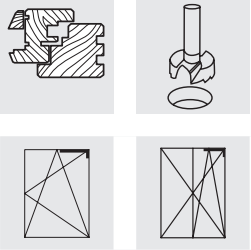

Schaar
SH ... T.20-13-12

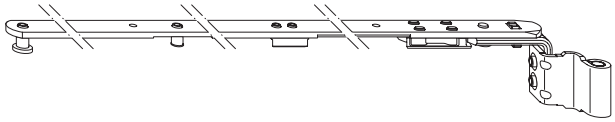

- Voor 20 mm opdek en 13 mm asmaat (middenpositie beslaggroef tot opdek)
- Gebruik in combinatie met schaarlager SL.HT...
- Inboor-uitvoering
- Slechts twee schaargroottes
- Verstelling voor het omhoog en omlaag draaien van de vleugel (+ 3,5 mm / - 2,0 mm)
- Kiepopeningswijdte ca. 130 mm
- Schaar met tandem-aantrek
- Na montage zijn schaargeleider en schaar vast met elkaar verbonden
- Geïntegreerde draaibegrenzer via kunststofhuls in schaarlager
- Zichtbare delen in verschillende kleuren leverbaar

7

Afdekkap voor schaar K.SB.HT

- Kunststof afdekking van de schaarband
- Links en rechts toepasbaar
- In verschillende kleuren leverbaar
- Zie schaarlager SL.HT

Artikelomschrijving	Artikelnr.	Max. vleugelgewicht (kg)	Opdek	Asmaat	VPA1 Stuk/Type	VPA2 Stuk/Type	VPA3 Stuk/Type
SH1.T.20-13-12.LS	4989745	130	20	13	10 BD	80 KK	640 EK
SH1.T.20-13-12.RS	4989746	130	20	13	10 BD	80 KK	640 EK
SH1.T.20-13-12.LS.WS	4989747	130	20	13	10 BD	80 KK	640 EK
SH1.T.20-13-12.RS.WS	4989748	130	20	13	10 BD	80 KK	640 EK
SH1.T.20-13-12.LS.F9	4989749	130	20	13	10 BD	80 KK	640 EK
SH1.T.20-13-12.RS.F9	4989750	130	20	13	10 BD	80 KK	640 EK
SH1.T.20-13-12.LS.BR	4989751	130	20	13	10 BD	80 KK	640 EK
SH1.T.20-13-12.RS.BR	4989752	130	20	13	10 BD	80 KK	640 EK
SH2.T.20-13-12.LS	4989787	130	20	13	10 BD	80 GK	320 EK
SH2.T.20-13-12.RS	4989788	130	20	13	10 BD	80 GK	320 EK
SH2.T.20-13-12.LS.WS	4989789	130	20	13	10 BD	80 GK	320 EK
SH2.T.20-13-12.RS.WS	4989790	130	20	13	10 BD	80 GK	320 EK
SH2.T.20-13-12.LS.F9	4989791	130	20	13	10 BD	80 GK	320 EK
SH2.T.20-13-12.RS.F9	4989792	130	20	13	10 BD	80 GK	320 EK
SH2.T.20-13-12.LS.BR	4989793	130	20	13	10 BD	80 GK	320 EK
SH2.T.20-13-12.RS.BR	4989794	130	20	13	10 BD	80 GK	320 EK

RS = rechts, LS = links
WS = wit, BR = bruin, SL = zilver, F1 = zilverkleurig, F3 = goudkleurig, F9 = titaankleurig

Schaar
SH ... T.A.18-9-12

- Voor 18 mm opdek en 9 mm asmaat (middenpositie beslaggroef tot opdek)
- Gebruik in combinatie met schaarlager SL.HT...
- Inboor-uitvoering
- Hoek instelbaar
- Slechts twee schaargroottes
- Afstelmogelijkheid voor omhoog en omlaag brengen van de vleugel (+3,0/-1,5 mm)
- Met aantrekverstelling +/-0,8 mm
- Na montage zijn schaargeleider en schaar vast met elkaar verbonden
- Geïntegreerde draaibegrenzer via kunststofhuls in schaarlager
- Zichtbare delen in verschillende kleuren leverbaar

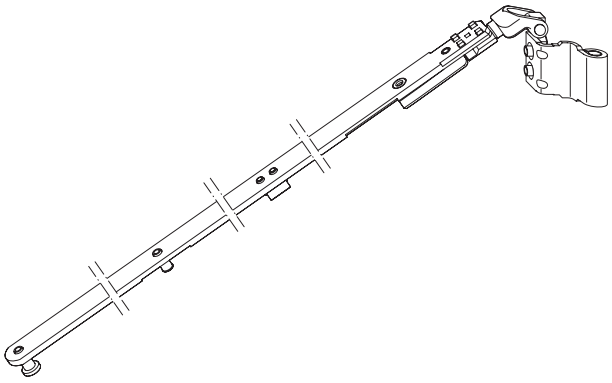

Afdekkap voor schaar K.SB.HT

- Kunststof afdekking van de schaarband
- Links en rechts toepasbaar
- In verschillende kleuren leverbaar
- Zie schaarlager SL.HT

Artikelomschrijving	Artikelnr.	Max. vleugelgewicht (kg)	Opdek	Asmaat	VPA1 Stuk/Type	VPA2 Stuk/Type	VPA3 Stuk/Type
SH1.T.A.18-9-12.LS	4940851	80	18	9	10 BD	80 KK	640 EK
SH1.T.A.18-9-12.RS	4940852	80	18	9	10 BD	80 KK	640 EK
SH1.T.A.18-9-12.LS.BR	4940857	80	18	9	10 BD	80 KK	640 EK
SH1.T.A.18-9-12.RS.BR	4940858	80	18	9	10 BD	80 KK	640 EK
SH2.T.A.18-9-12.LS	4940903	80	18	9	10 BD	80 GK	320 EK
SH2.T.A.18-9-12.RS	4940904	80	18	9	10 BD	80 GK	320 EK
SH2.T.A.18-9-12.LS.F9	4940907	80	18	9	10 BD	80 GK	320 EK
SH2.T.A.18-9-12.RS.F9	4940908	80	18	9	10 BD	80 GK	320 EK

RS = rechts, LS = links
WS = wit, BR = bruin, SL = zilver, F1 = zilverkleurig, F3 = goudkleurig, F9 = titaankleurig

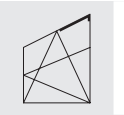

Schaar
SH ... T.A.20-9-12

- Voor 20 mm opdek en 9 mm asmaat (middenpositie beslaggroef tot opdek)
- Gebruik in combinatie met schaarlager SL.HT...
- Inboor-uitvoering
- Hoek instelbaar
- Slechts twee schaargroottes
- Afstelmogelijkheid voor omhoog en omlaag brengen van de vleugel (+3,0/-1,5 mm)
- Met aantrekverstelling +/-0,8 mm
- Na montage zijn schaargeleider en schaar vast met elkaar verbonden
- Geïntegreerde draaibegrenzer via kunststofhuls in schaarlager
- Zichtbare delen in verschillende kleuren leverbaar

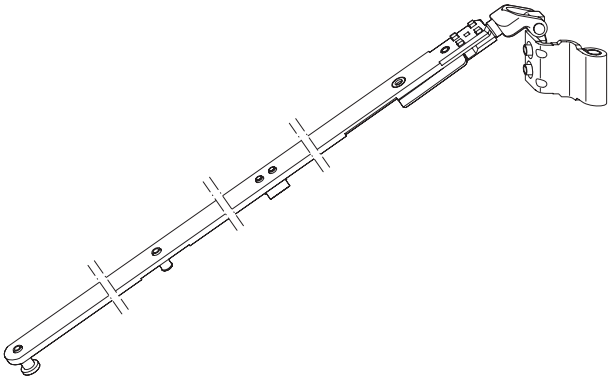

7

Afdekkap voor schaar K.SB.HT

- Kunststof afdekking van de schaarband
- Links en rechts toepasbaar
- In verschillende kleuren leverbaar
- Zie schaarlager SL.HT

Artikelomschrijving	Artikelnr.	Max. vleugelgewicht (kg)	Opdek	Asmaat	VPA1 Stuk/Type	VPA2 Stuk/Type	VPA3 Stuk/Type
SH1.T.A.20-13-12.LS	4940895	80	20	13	10 BD	80 KK	640 EK
SH1.T.A.20-13-12.RS	4940896	80	20	13	10 BD	80 KK	640 EK
SH1.T.A.20-13-12.LS.WS	4940897	80	20	13	10 BD	80 KK	640 EK
SH1.T.A.20-13-12.RS.WS	4940898	80	20	13	10 BD	80 KK	640 EK
SH2.T.A.20-13-12.LS	4940927	80	20	13	10 BD	80 GK	320 EK
SH2.T.A.20-13-12.RS	4940928	80	20	13	10 BD	80 GK	320 EK
SH2.T.A.20-13-12.LS.WS	4940929	80	20	13	10 BD	80 GK	320 EK
SH2.T.A.20-13-12.RS.WS	4940930	80	20	13	10 BD	80 GK	320 EK
SH2.T.A.20-13-12.LS.F9	4940931	80	20	13	10 BD	80 GK	320 EK
SH2.T.A.20-13-12.RS.F9	4940932	80	20	13	10 BD	80 GK	320 EK

RS = rechts, LS = links
WS = wit, BR = bruin, SL = zilver, F1 = zilverkleurig, F3 = goudkleurig, F9 = titaankleurig

Schaar
SH ... T.A.18-13-12

- Voor 18 mm opdek en 13 mm asmaat (middenpositie beslaggroef tot opdek)
- Gebruik in combinatie met schaarlager SL.HT...
- Inboor-uitvoering
- Slechts twee schaargroottes
- Afstelmogelijkheid voor omhoog en omlaag brengen van de vleugel (+3,0/-1,5 mm)
- Met aantrekverstelling +/-0,8 mm
- Na montage zijn schaargeleider en schaar vast met elkaar verbonden
- Geïntegreerde draaibegrenzer via kunststofhuls in schaarlager
- Zichtbare delen in verschillende kleuren leverbaar

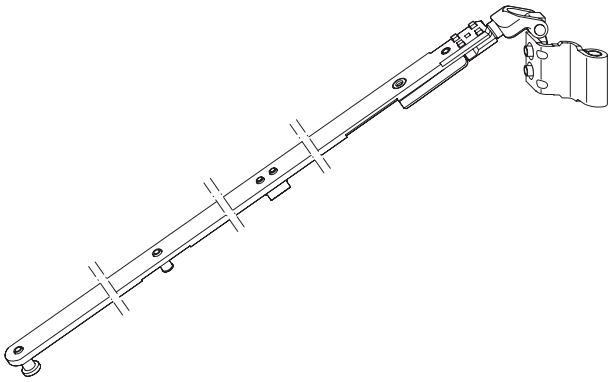

7

Afdekkap voor schaar K.SB.HT

- Kunststof afdekking van de schaarband
- Links en rechts toepasbaar
- In verschillende kleuren leverbaar
- Zie schaarlager SL.HT

Artikelomschrijving	Artikelnr.	Max. vleugelgewicht (kg)	Opdek	Asmaat	VPA1 Stuk/Type	VPA2 Stuk/Type	VPA3 Stuk/Type
SH1.T.A.18-13-12.LS	4940859	80	18	13	10 BD	80 KK	640 EK
SH1.T.A.18-13-12.RS	4940880	80	18	13	10 BD	80 KK	640 EK
SH1.T.A.18-13-12.LS.WS	4940881	80	18	13	10 BD	80 KK	640 EK
SH1.T.A.18-13-12.RS.WS	4940882	80	18	13	10 BD	80 KK	640 EK
SH1.T.A.18-13-12.LS.F9	4940883	80	18	13	10 BD	80 KK	640 EK
SH1.T.A.18-13-12.RS.F9	4940884	80	18	13	10 BD	80 KK	640 EK
SH2.T.A.18-13-12.LS	4940911	80	18	13	10 BD	80 GK	320 EK
SH2.T.A.18-13-12.RS	4940912	80	18	13	10 BD	80 GK	320 EK
SH2.T.A.18-13-12.LS.WS	4940913	80	18	13	10 BD	80 GK	320 EK
SH2.T.A.18-13-12.RS.WS	4940914	80	18	13	10 BD	80 GK	320 EK
SH2.T.A.18-13-12.LS.F9	4940915	80	18	13	10 BD	80 GK	320 EK
SH2.T.A.18-13-12.RS.F9	4940916	80	18	13	10 BD	80 GK	320 EK
SH2.T.A.18-13-12.LS.BR	4940917	80	18	13	10 BD	80 GK	320 EK
SH2.T.A.18-13-12.RS.BR	4940918	80	18	13	10 BD	80 GK	320 EK

RS = rechts, LS = links
AGR = antracietgrijs, BR = bruin, BZ-AM = brons - oud messing, BZ-RB = brons - roodbruin, BZ-CU = brons koperkleurig, CW = crèmewit, EV1 = zilver geanodiseerd, F1 = zilverkleurig, F1-elox = als F1 maar dan geëloxeerd, F3 = goudkleurig, F3-MG = matgoud, F9 = titaankleurig, LBR = leembruin, PW = parelwit, SG = zilvergrijs, SGB = grijs, SGR = stofgrijs, SL = Zilverlook (galvanisch verzinkt), SW = diep zwart, WS = wit

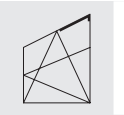

Schaar
SH ... T.A.20-13-12

- Voor 20 mm opdek en 13 mm asmaat (middenpositie beslaggroef tot opdek)
- Gebruik in combinatie met schaarlager SL.HT...
- Inboor-uitvoering
- Hoek instelbaar
- Slechts twee schaargroottes
- Afstelmogelijkheid voor omhoog en omlaag brengen van de vleugel (+3,0/-1,5 mm)
- Met aantrekverstelling +/-0,8 mm
- Na montage zijn schaargeleider en schaar vast met elkaar verbonden
- Geïntegreerde draaibegrenzer via kunststofhuls in schaarlager
- Zichtbare delen in verschillende kleuren leverbaar

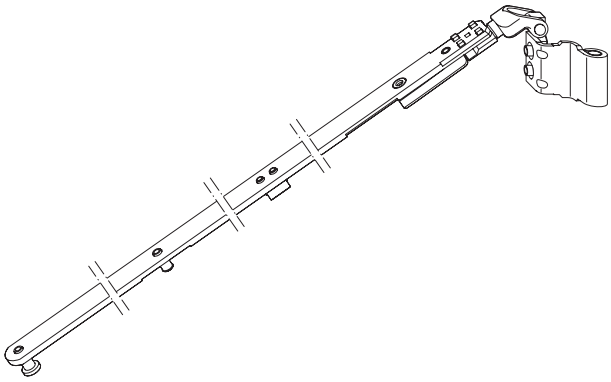

7

Afdekkap voor schaar K.SB.HT

- Kunststof afdekking van de schaarband
- Links en rechts toepasbaar
- In verschillende kleuren leverbaar
- Zie schaarlager SL.HT

Artikelomschrijving	Artikelnr.	Max. vleugelgewicht (kg)	Opdek	Asmaat	VPA1 Stuk/Type	VPA2 Stuk/Type	VPA3 Stuk/Type
SH1.T.A.20-13-12.LS	4940895	80	20	13	10 BD	80 KK	640 EK
SH1.T.A.20-13-12.RS	4940896	80	20	13	10 BD	80 KK	640 EK
SH1.T.A.20-13-12.LS.WS	4940897	80	20	13	10 BD	80 KK	640 EK
SH1.T.A.20-13-12.RS.WS	4940898	80	20	13	10 BD	80 KK	640 EK
SH2.T.A.20-13-12.LS	4940927	80	20	13	10 BD	80 GK	320 EK
SH2.T.A.20-13-12.RS	4940928	80	20	13	10 BD	80 GK	320 EK
SH2.T.A.20-13-12.LS.WS	4940929	80	20	13	10 BD	80 GK	320 EK
SH2.T.A.20-13-12.RS.WS	4940930	80	20	13	10 BD	80 GK	320 EK
SH2.T.A.20-13-12.LS.F9	4940931	80	20	13	10 BD	80 GK	320 EK
SH2.T.A.20-13-12.RS.F9	4940932	80	20	13	10 BD	80 GK	320 EK

RS = rechts, LS = links
WS = wit, BR = bruin, SL = zilver, F1 = zilverkleurig, F3 = goudkleurig, F9 = titaankleurig

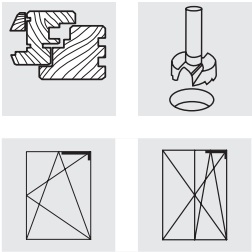

Schaar
SH ... .T.E. ... 9 ...

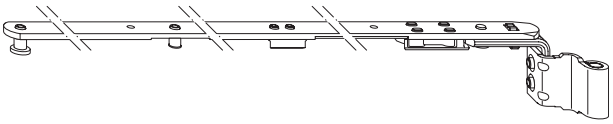

- Voor opdek 18 en 20 mm en 9 mm asmaat
- Gebruik in combinatie met schaarlager SL.HT...
- Inboor-uitvoering
- Voor de beslaguitvoering "kiep-voor-draai"
- Slechts twee schaargroottes
- Verstelling voor het omhoog en omlaag draaien van de vleugel (+ 3,5 mm / - 2,0 mm)
- Kiepopeningswijdte ca. 130 mm
- Schaar met tandem-aantrek
- Na montage zijn schaargeleider en schaar vast met elkaar verbonden
- Geïntegreerde draaibegrenzer via kunststofhuls in schaarlager
- Zichtbare delen in verschillende kleuren leverbaar

7

Afdekkap voor schaar K.SB.HT

- Kunststof afdekking van de schaarband
- Links en rechts toepasbaar
- In verschillende kleuren leverbaar
- Zie schaarlager SL.HT

Artikelomschrijving	Artikelnr.	Max. vleugelgewicht (kg)	Opdek	Asmaat	VPA1 Stuk/Type	VPA2 Stuk/Type	VPA3 Stuk/Type
SH1.T.E.18-9-12.LS	4989798	130	18	9	10 BD	80 KK	640 EK
SH1.T.E.18-9-12.RS	4989797	130	18	9	10 BD	80 KK	640 EK
SH2.T.E.18-9-12.LS	4989796	130	18	9	10 BD	80 GK	320 EK
SH2.T.E.18-9-12.RS	4989795	130	18	9	10 BD	80 GK	320 EK

RS = rechts, LS = links
WS = wit, BR = bruin, SL = zilver, F1 = zilverkleurig, F3 = goudkleurig, F9 = titaankleurig

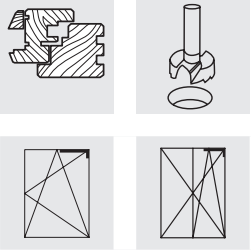

Schaar
SH ... .T.E. ... 13 ...

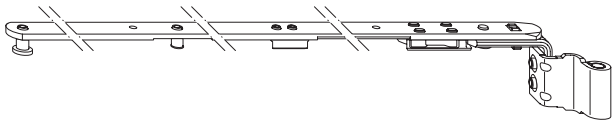

- Voor opdek 18 en 20 mm en 13 mm asmaat
- Gebruik in combinatie met schaarlager SL.HT...
- Inboor-uitvoering
- Voor de beslaguitvoering "kiep-voor-draai"
- Slechts twee schaargroottes
- Verstelling voor het omhoog en omlaag draaien van de vleugel (+ 3,5 mm / - 2,0 mm)
- Kiepopeningswijdte ca. 130 mm
- Schaar met tandem-aantrek
- Na montage zijn schaargeleider en schaar vast met elkaar verbonden
- Geïntegreerde draaibegrenzer via kunststofhuls in schaarlager
- Zichtbare delen in verschillende kleuren leverbaar

7

Afdekkap voor schaar K.SB.HT

- Kunststof afdekking van de schaarband
- Links en rechts toepasbaar
- In verschillende kleuren leverbaar
- Zie schaarlager SL.HT

Artikelomschrijving	Artikelnr.	Max. vleugelgewicht (kg)	Opdek	Asmaat	VPA1 Stuk/Type	VPA2 Stuk/Type	VPA3 Stuk/Type
SH1.T.E.18-13-12.LS	4989802	130	18	9	10 BD	80 KK	640 EK
SH1.T.E.18-13-12.RS	4989801	130	18	9	10 BD	80 KK	640 EK
SH1.T.E.20-13-12.LS	4989810	130	20	13	10 BD	80 KK	640 EK
SH1.T.E.20-13-12.RS	4989809	130	20	13	10 BD	80 KK	640 EK
SH2.T.E.18-13-12.LS	4989800	130	18	13	10 BD	80 GK	320 EK
SH2.T.E.18-13-12.RS	4989799	130	18	13	10 BD	80 GK	320 EK
SH2.T.E.20-13-12.LS	4989808	130	20	13	10 BD	80 GK	320 EK
SH2.T.E.20-13-12.RS	4989807	130	20	13	10 BD	80 GK	320 EK

RS = rechts, LS = links
WS = wit, BR = bruin, SL = zilver, F1 = zilverkleurig, F3 = goudkleurig, F9 = titaankleurig

Rondbooggarnituur GRT.RB.H.A

- Inboor-uitvoering
- In kombinatie met GRT.RB.H.SB
- Voor toogramen
- Slechts één schaargrootte
- Geïntegreerde oploop om de vleugel in de kiepstand omhoog te brengen
- Vleugelgewicht max. 80 kg

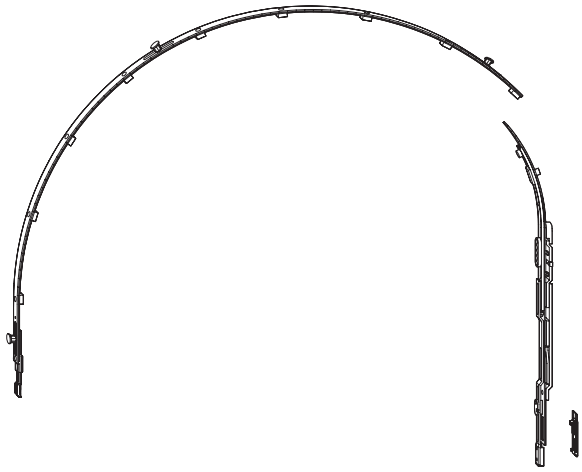

Rondbooggarnituur GRT.RB.H.A bestaande uit:
- Schaar GR1.SL
- Aansluitstuk AARB 1000-3
- Toebehoren toograam

Toebehoren toogramen, bestaande uit:
- Duofunctie-element DFE
- Kozijndeel DFE-TFE
- Oploopstuk K-SEF 1 SC
- Koppelplaat RB.SL

Garnituur GRT.RB.H / GRT.RB.K
- Zonder aansluitstuk AARB 1000-3

Toograamgarnituur GRT.RB.K.A
- Opschroef-uitvoering
- In kombinatie met GRT.RB.K.SB
- Verdere uitvoering zoals hierboven

Artikelomschrijving	Artikelnr.	VPA1 Stuk/Type	VPA2 Stuk/Type
GRT.RB.H.A	4927283	1 KT	60 EA
GRT.RB.H	4927310	10 GK	120 EK
GRT.RB.K.A	4927282	1 KT	60 EA
GRT.RB.K	4927309	10 GK	120 EK

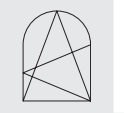

Rondboog-schaarscharnier-garnituur GRT.RB. ...SB

- Gemaakt voor 12 mm beslag-/omtrekspeling
- Vleugelgewicht max. 80 kg

Schaarscharniergarnituur GRT.RB.H.SB ...

- Voor inboorlageruitvoering
- In kombinatie met GRT.RB.H.SB
- bestaande uit:
- Schaarlager/ schaargeleider SWRT... voor rondboogramen (rechts- en links toepasbaar)
- Bij ... SL zijn bovendien de schaarlagerkappen in wit en bruin inbegrepen

Schaarlagergarnituur GRT.RB.K.SB ...

- Voor opschroeflageruitvoering
- In kombinatie met GRT.RB.K.SB
- bestaande uit:
- Schaarlager/ schaargeleider SWRT... voor rondboogramen (rechts- en links toepasbaar)
- Bij ... SL zijn bovendien de schaarlagerkappen in wit en bruin inbegrepen

Schaarlagerafdekkap SBK.SW

- Kunststof afdekking van de schaarband
- In verschillende kleuren leverbaar

Schaarlagerafdekkap SLK SWR

- Kunststof afdekking van het schaarlager
- In verschillende kleuren leverbaar

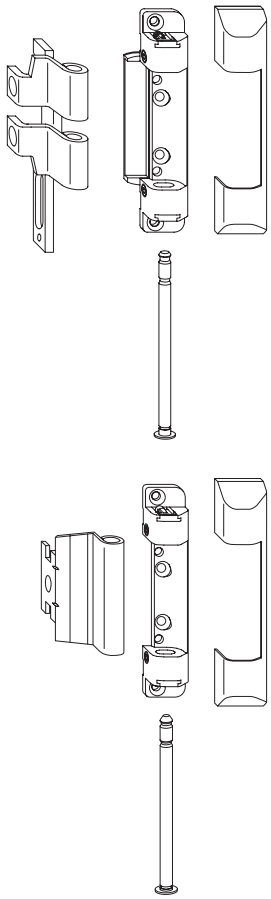

boven: inbooruitvoering
onder: opschroefuitvoering

Artikelomschrijving	Artikelnr.	Toepassingsgebied		Opdek	Asmaat	VPA1 Stuk/Type	VPA2 Stuk/Type	VPA3 Stuk/Type
GRT.RB.H.SB.18-9-12.LS	4927280	TB	4	18	9	1 BL	50 GK	200 EK
GRT.RB.H.SB.18-9-12.RS	4927281	TB	4	18	9	1 BL	50 GK	200 EK
GRT.RB.H.SB.18-13-12.LS	2847328	TB	4	18	13	1 BL	50 GK	200 EK
GRT.RB.H.SB.18-13-12.RS	2847361	TB	4	18	13	1 BL	50 GK	200 EK
GRT.RB.H.SB.20-13-12.LS	2512317	TB	4	20	13	1 BL	50 GK	200 EK
GRT.RB.H.SB.20-13-12.RS	2512325	TB	4	20	13	1 BL	50 GK	200 EK
GRT.RB.K.SB.18-9	4927249	FB	4	18	9	1 BL	50 KK	400 EK
GRT.RB.K.SB.18-9.F9	4939518	FB	4	18	9	1 BL	50 KK	400 EK
GRT.RB.K.SB.18-9.WS	4939519	FB	4	18	9	1 BL	50 KK	400 EK
GRT.RB.K.SB.18-13	4927248	FB	4	18	13	1 BL	50 KK	400 EK
GRT.RB.K.SB.18-13.WS	4939515	FB	4	18	13	1 BL	50 KK	400 EK
GRT.RB.K.SB.20-9.F9	2012419	FB	4	20	9	1 BL	50 KK	400 EK
GRT.RB.K.SB.20-9.WS	1935123	FB	4	20	9	1 BL	50 KK	400 EK
GRT.RB.K.SB.20-13	1898916	FB	4	20	13	1 BL	50 GK	200 EK
GRT.RB.K.SB.20-13.F9	2012099	FB	4	20	13	1 BL	50 KK	400 EK
GRT.RB.K.SB.20-13.WS	1853611	FB	4	20	13	1 BL	50 GK	200 EK
SBK SW BZ-CU	5010599					50 BL	500 KK	4000 EK
SLK SWR BZ-CU	5010600					50 BL	300 KK	2400 EK

TB - Inboorlager, FB - Opschroeflager
RS = rechts, LS = links
AGR = antracietgrijs, BR = bruin, BZ-AM = brons - oud messing, BZ-RB = brons - roodbruin, BZ-CU = brons koperkleurig, CW = crèmewit, EV1 = zilver geanodiseerd, F1 = zilverkleurig, F1-elox = als F1 maar dan geëloxeerd, F3 = goudkleurig, F3-MG = matgoud, F9 = titaankleurig, LBR = leembruin, PW = parelwit, SG = zilvergrijs, SGB = grijs, SGR = stofgrijs, SL = Zilverlook (galvanisch verzinkt), SW = diep zwart, WS = wit

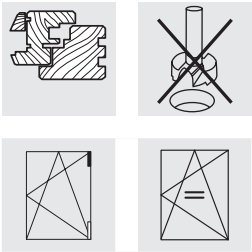

Schaarlager SL.HW

- Opschroef-uitvoering
- Gebruik in combinatie met schaar SK ... of draailager DL.K
- (inboor)potboring niet noodzakelijk
- Positioneren van het lager zonder mal mogelijk
- Vleugelgewicht max. 130 kg
- Te gebruiken voor 9 mm en 13 mm asmaat (middenpositie beslaggroef tot opdek)
- Links en rechts toepasbaar
- Boor- en schroefposities zie hoofdstuk 15, Inbouwtekeningen B-7-2

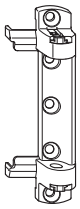

Schaarlagerafdekkap K.SL.HW

- Links en rechts toepasbaar
- Kunststof afdekking van het schaarlager
- In verschillende kleuren leverbaar

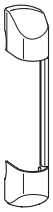

Schaarlagerafdekkap K.SK

- Links en rechts toepasbaar
- Voor de afdekking van het schaarlager / draailager
- In verschillende kleuren leverbaar

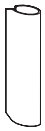

Artikelomschrijving	Artikelnr.		Opdek	Max. vleugelgewicht (kg)	VPA1 Stuk/Type	VPA2 Stuk/Type	VPA3 Stuk/Type
SL.HW.18-12	4998765	5	18	130	200 KK	1600 EK	
SL.HW.18-12.WS	4998766	5	18	130	200 KK	1600 EK	
SL.HW.18-12.F9	4998767	5	18	130	200 KK	1600 EK	
SL.HW.20-12	4998768	5	20	130	200 KK	1600 EK	
SL.HW.20-12.WS	4998769	5	20	130	200 KK	1600 EK	
SL.HW.20-12.F9	4998770	5	20	130	200 KK	1600 EK	
K.SL.HW.WS	4998106				100 BL	300 KK	2400 EK
K.SL.HW.F1	4998109				100 BL	300 KK	2400 EK
K.SL.HW.F3	4998200				100 BL	300 KK	2400 EK
K.SL.HW.F9	4998108				100 BL	300 KK	2400 EK
K.SL.HW.BR	4998107				100 BL	300 KK	2400 EK
K.SK.WS	2845285				100 BL	600 KK	14400 EK
K.SK.F1	4928484				100 BL	600 KK	4800 EK
K.SK.F3	4995009				100 BL	600 KK	4800 EK
K.SK.F9	2845293				100 BL	600 KK	14400 EK
K.SK.BR	4927421				100 BL	600 KK	14400 EK

WS = wit, BR = bruin, SL = zilver, F1 = zilverkleurig, F3 = goudkleurig, F9 = titaankleurig

Schaarlager SL.HT

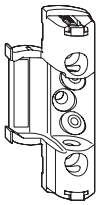

- Inboor-uitvoering
- Gebruik in combinatie met schaar SH...T... of draailager DL.HT...
- Te gebruiken voor 9 mm en 13 mm asmaat (middenpositie beslaggroef tot opdek)
- Links en rechts toepasbaar
- Boor- en schroefposities zie hoofdstuk 15, Inbouwtekening B-7-1
- Max. vleugelgewicht 100 kg - met 3 schroeven
- Max. vleugelgewicht 130 kg - met 5 schroeven

Schaarlagerstop S.SL.HT

- Kunststof stop om de zichtbare schroefposities bij gecoate schaarlagers af te dekken.
- In verschillende kleuren leverbaar

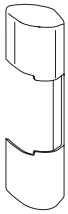

Schaarlagerkap K.SL.HT

- In verschillende kleuren leverbaar

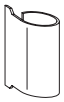

Afdekkap voor schaar K.SB.HT

- Voor de afdekking van het schaarlager / draailager
- In verschillende kleuren leverbaar

Artikelomschrijving	Artikelnr.		Opdek	VPA1 Stuk/Type	VPA2 Stuk/Type	VPA3 Stuk/Type
SL.HT.18-12	4939893	5/3	18	200 KK	1600 EK	
SL.HT.18-12.WS	4939894	5/3	18	200 KK	1600 EK	
SL.HT.18-12.F9	4939895	5/3	18	200 KK	1600 EK	
SL.HT.18-12.BR	4939896	5/3	18	200 KK	1600 EK	
SL.HT.20-12	4939897	5/3	20	200 KK	1600 EK	
SL.HT.20-12.WS	4939899	5/3	20	200 KK	1600 EK	
SL.HT.20-12.F9	4939910	5/3	20	200 KK	1600 EK	
SL.HT.20-12.BR	4939911	5/3	20	200 KK	1600 EK	
S.SL.HT.WS	4975075			500 BL	3000 KK	72000 EK
S.SL.HT.F9	4975082			500 BL	3000 KK	72000 EK
S.SL.HT.BR	4975083			500 BL	3000 KK	72000 EK
K.SL.HT.WS	4940369			100 BL	300 KK	2400 EK
K.SL.HT.F1	4940373			100 BL	300 KK	2400 EK
K.SL.HT.F3	4995091			100 BL	300 KK	2400 EK
K.SL.HT.F9	4940370			100 BL	300 KK	2400 EK
K.SL.HT.BR	4940371			100 BL	300 KK	2400 EK
K.SL.HT.BZ-RB	4969553			100 BL	300 KK	2400 EK
K.SL.HT.CW	4940372			100 BL	300 KK	2400 EK
K.SL.HT.F1-ELOX.	5024310			100 BL	300 KK	2400 EK
K.SL.HT.BZ-CU	5010597			100 BL	300 KK	2400 EK
K.SB.HT.WS	4940375			100 BL	300 KK	2400 EK
K.SB.HT.F1	4940379			100 BL	300 KK	2400 EK
K.SB.HT.F3	4995093			100 BL	300 KK	2400 EK
K.SB.HT.F9	4940376			100 BL	300 KK	2400 EK
K.SB.HT.BR	4940377			100 BL	300 KK	2400 EK
K.SB.HT.BZ-RB	4969551			100 BL	300 KK	2400 EK
K.SB.HT.CW	4940378			100 BL	300 KK	2400 EK
K.SB.HT.BZ-CU	5010598			100 BL	300 KK	2400 EK
K.SB.HT.F1-ELOX.	5024309			100 BL	300 KK	2400 EK

3 schroeven < 100 kg vleugelgewicht / 5 schroeven > 100 kg vleugelgewicht
AGR = antracietgrijs, BR = bruin, BZ-AM = brons - oud messing, BZ-RB = brons - roodbruin, BZ-CU = brons koperkleurig, CW = crèmewit, EV1 = zilver geanodiseerd, F1 = zilverkleurig, F1-elox = als F1 maar dan geëloxeerd, F3 = goudkleurig, F3-MG = matgoud, F9 = titaankleurig, LBR = leembruin, PW = parelwit, SG = zilvergrijs, SGB = grijs, SGR = stofgrijs, SL = Zilverlook (galvanisch verzinkt), SW = diep zwart, WS = wit

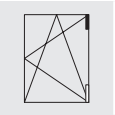

Schaarlager SL.HT.Z

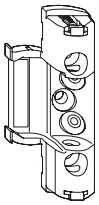

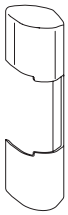
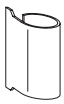

- Inboor-uitvoering
- Gebruik in combinatie met schaar SH...T... of draailager DL.HT...
- Te gebruiken voor 9 mm en 13 mm asmaat (middenpositie beslaggroef tot opdek)
- Links en rechts toepasbaar
- Met positioneernok
- Boor- en schroefposities zie hoofdstuk 15, Inbouwtekening B-7-1
- Max. vleugelgewicht 100 kg - met 3 schroeven
- Max. vleugelgewicht 130 kg - met 5 schroeven

Schaarlagerstop S.SL.HT

- Kunststof stop om de zichtbare schroefposities bij gecoate schaarlagers af te dekken.
- In verschillende kleuren leverbaar

Schaarlagerkap K.SL.HT

- In verschillende kleuren leverbaar

Afdekkap voor schaar K.SB.HT

- Voor de afdekking van het schaarlager / draailager
- In verschillende kleuren leverbaar

Artikelomschrijving	Artikelnr.		Opdek	VPA1 Stuk/Type	VPA2 Stuk/Type	VPA3 Stuk/Type
SL.HT.Z.18-12	4939912	5/3	18	200 KK	1600 EK	
SL.HT.Z.18-12.WS	4939913	5/3	18	200 KK	1600 EK	
SL.HT.Z.18-12.F9	4939915	5/3	18	200 KK	1600 EK	
SL.HT.Z.18-12.BR	4939916	5/3	18	200 KK	1600 EK	
SL.HT.Z.18-12.CW	4942159	5/3	18	200 KK	1600 EK	
SL.HT.Z.20-12.WS	4939918	5/3	20	200 KK	1600 EK	
SL.HT.Z.20-12.F9	4939919	5/3	20	200 KK	1600 EK	
SL.HT.Z.20-12.BR	4939920	5/3	20	200 KK	1600 EK	
S.SL.HT.WS	4975075			500 BL	3000 KK	72000 EK
S.SL.HT.F9	4975082			500 BL	3000 KK	72000 EK
S.SL.HT.BR	4975083			500 BL	3000 KK	72000 EK
K.SL.HT.WS	4940369			100 BL	300 KK	2400 EK
K.SL.HT.F1	4940373			100 BL	300 KK	2400 EK
K.SL.HT.F3	4995091			100 BL	300 KK	2400 EK
K.SL.HT.F9	4940370			100 BL	300 KK	2400 EK
K.SL.HT.BR	4940371			100 BL	300 KK	2400 EK
K.SL.HT.BZ-RB	4969553			100 BL	300 KK	2400 EK
K.SL.HT.CW	4940372			100 BL	300 KK	2400 EK
K.SL.HT.F1-ELOX.	5024310			100 BL	300 KK	2400 EK
K.SL.HT.BZ-CU	5010597			100 BL	300 KK	2400 EK
K.SB.HT.WS	4940375			100 BL	300 KK	2400 EK
K.SB.HT.F1	4940379			100 BL	300 KK	2400 EK
K.SB.HT.F3	4995093			100 BL	300 KK	2400 EK
K.SB.HT.F9	4940376			100 BL	300 KK	2400 EK
K.SB.HT.BR	4940377			100 BL	300 KK	2400 EK
K.SB.HT.BZ-RB	4969551			100 BL	300 KK	2400 EK
K.SB.HT.CW	4940378			100 BL	300 KK	2400 EK
K.SB.HT.BZ-CU	5010598			100 BL	300 KK	2400 EK
K.SB.HT.F1-ELOX.	5024309			100 BL	300 KK	2400 EK

3 schroeven < 100 kg vleugelgewicht / 5 schroeven > 100 kg vleugelgewicht
AGR = antracietgrijs, BR = bruin, BZ-AM = brons - oud messing, BZ-RB = brons - roodbruin, BZ-CU = brons koperkleurig, CW = crèmewit, EV1 = zilver geanodiseerd, F1 = zilverkleurig, F1-elox = als F1 maar dan geëloxeerd, F3 = goudkleurig, F3-MG = matgoud, F9 = titaankleurig, LBR = leembruin, PW = parelwit, SG = zilvergrijs, SGB = grijs, SGR = stofgrijs, SL = Zilverlook (galvanisch verzinkt), SW = diep zwart, WS = wit

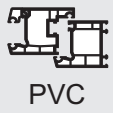

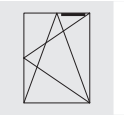

Bijzetschaar ZSR SL

- Beslag-/omtrekspeling 12 mm
- Opdek 18 tot 22 mm
- Bij breedte FFB > 1475 mm
- Opschroefbare kozijnplaat, voorbereid voor het plaatsen van aanpasstuk WSK (profielafhankelijk)
- Inbouwsituatie zie hoofdstuk 15, Inbouwtekening B-7-4

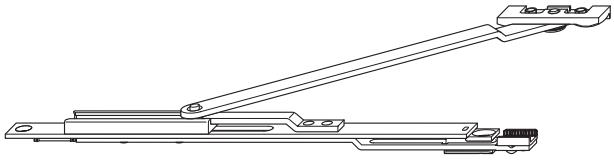

7

Bijzetschaar ZSRE SL

- Toepassing in ramen met schakelvolgorde kiep-voor-draai
- Verder dezelfde inbouw als bijzetschaar ZSR
- Inbouwsituatie zie hoofdstuk 15, Inbouwtekening B-7-5

Profielaanpasstuk FT WSK

- Adapter voor het combineren van het beslagcomponent met verschillende sponningmaten
- Aanpasstuk FT WSK 1 voor sponningbreedte 18 mm
- Aanpasstuk FT WSK 20 voor sponningbreedte 20 mm
- Aanpasstuk FT WSK 80 voor Eurosponning 7/8
- Aanpasstuk FT WSK 81 voor Eurosponning 6/8

Artikelomschrijving	Artikelnr.	Toepassingsgebied		VPA1 Stuk/Type	VPA2 Stuk/Type	VPA3 Stuk/Type
ZSR SL	5048941	FFB > 1475	4	10 BD	80 KK	640 EK
ZSRE SL	5048946	FFB > 1475	4	10 BD	80 KK	640 EK
FT WSK 1	1471904		0	100 BL	2000 KK	16000 EK
FT WSK 20	2237651		0	100 BL	1000 KK	8000 EK
FT WSK 80	1320655		0	100 BL	1000 KK	8000 EK
FT WSK 81	1320997		0	100 BL	1000 KK	8000 EK

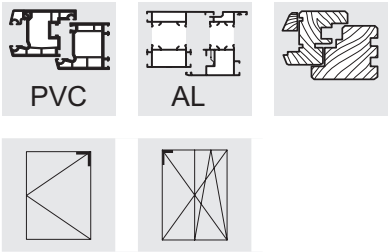

Draairaam scharnier DL.K ... 9

- Toepassing in combinatie met schaarlager SL.KS, SL.KB of SL.HW
- Uitvoeringen in rechtse en linkse variant verkrijgbaar
- Geïntegreerde draaibegrenzer via kunststofhuls in schaarlager
- Verstelling voor het heffen en laten zakken van de vleugel (+3/-2 mm)
- Aantrekverstelling +/- 0,8 mm
- Asmaat (middenpositie beslaggroef tot opdek) 9 mm
- Max. vleugelgewicht 130 kg

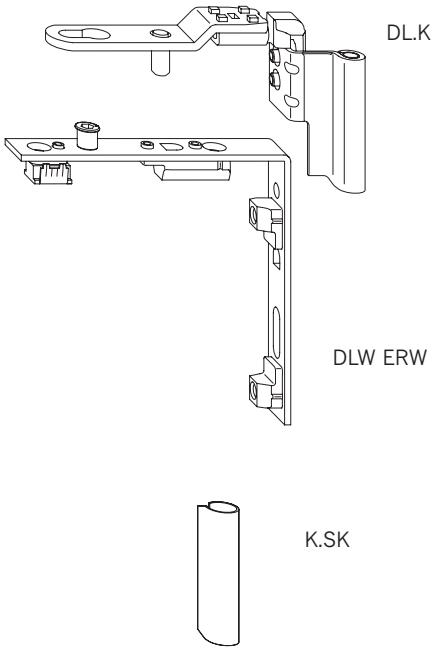

Draairaamscharnier DLW ERW

- Links en rechts toepasbaar
- Automatische en handmatige montage mogelijk
- Dient voor de koppeling van het draailagerscharnier DLB
- Klembaar in de beslaggroef

Schaarlagerafdekkap K.SK

- Links en rechts toepasbaar
- Zie schaarlager SL.KS, SL.KB, SL.HW
- In verschillende kleuren leverbaar

Artikelomschrijving	Artikelnr.		Opdek	Asmaat	VPA1 Stuk/Type	VPA2 Stuk/Type
DLW ERW SL	2300023	4			100 KK	800 EK
DL.K.18-9.LS	4998754	0	18	9	100 KK	800 EK
DL.K.18-9.RS	4998753	0	18	9	100 KK	800 EK
DL.K.18-9.LS.WS	4998756	0	18	9	100 KK	800 EK
DL.K.18-9.RS.WS	4998755	0	18	9	100 KK	800 EK
DL.K.18-9.LS.F9	4998758	0	18	9	100 KK	800 EK
DL.K.18-9.RS.F9	4998757	0	18	9	100 KK	800 EK
DL.K.20-9.LS	4928091	0	20	9	100 KK	800 EK
DL.K.20-9.RS	4928090	0	20	9	100 KK	800 EK
DL.K.20-9.LS.WS	4928095	0	20	9	100 KK	800 EK
DL.K.20-9.RS.WS	4928093	0	20	9	100 KK	800 EK
DL.K.20-9.LS.F9	4928097	0	20	9	100 KK	800 EK
DL.K.20-9.RS.F9	4928096	0	20	9	100 KK	800 EK

RS = rechts, LS = links
WS = wit, BR = bruin, SL = zilver, F1 = zilverkleurig, F3 = goudkleurig, F9 = titaankleurig

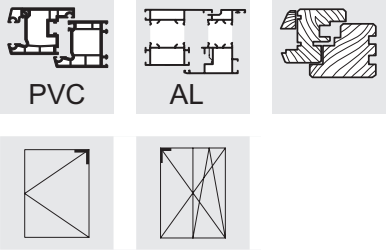

Draairaam scharnier DL.K ... 13

- Toepassing in combinatie met schaarlager SL.KS, SL.KB of SL.HW
- Uitvoeringen in rechtse en linkse variant verkrijgbaar
- Geïntegreerde draaibegrenzer via kunststofhuls in schaarlager
- Verstelling voor het heffen en laten zakken van de vleugel (+3/-2 mm)
- Aantrekverstelling +/- 0,8 mm
- Asmaat (middenpositie beslaggroef tot opdek) 13 mm
- Max. vleugelgewicht 130 kg

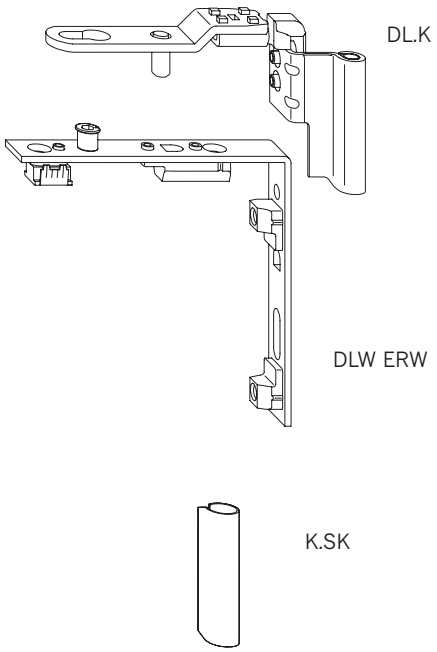

Draairaamscharnier DLW ERW

- Links en rechts toepasbaar
- Automatische en handmatige montage mogelijk
- Dient voor de koppeling van het draailagerscharnier DLB
- Klembaar in de beslaggroef

Schaarlagerafdekkap K.SK

- Links en rechts toepasbaar
- Zie schaarlager SL.KS, SL.KB, SL.HW
- In verschillende kleuren leverbaar

Artikelomschrijving	Artikelnr.		Opdek	Asmaat	VPA1 Stuk/Type	VPA2 Stuk/Type
DLW ERW SL	2300023	4			100 KK	800 EK
DL.K.18-13.LS	4998760	0	18	13	100 KK	800 EK
DL.K.18-13.RS	4998759	0	18	13	100 KK	800 EK
DL.K.18-13.LS.WS	4998762	0	18	13	100 KK	800 EK
DL.K.18-13.RS.WS	4998761	0	18	13	100 KK	800 EK
DL.K.18-13.LS.F9	4998764	0	18	13	100 KK	800 EK
DL.K.18-13.RS.F9	4998763	0	18	13	100 KK	800 EK
DL.K.20-13.LS	4926931	0	20	13	100 KK	800 EK
DL.K.20-13.RS	4926930	0	20	13	100 KK	800 EK
DL.K.20-13.LS.WS	2903203	0	20	13	100 KK	800 EK
DL.K.20-13.RS.WS	2903191	0	20	13	100 KK	800 EK
DL.K.20-13.LS.BR	4926808	0	20	13	100 KK	800 EK
DL.K.20-13.RS.BR	4926807	0	20	13	100 KK	800 EK
DL.K.20-13.LS.CW	4928069	0	20	13	100 KK	800 EK
DL.K.20-13.RS.CW	4928068	0	20	13	100 KK	800 EK
DL.K.21-13.LS	4926283	0	21	13	100 KK	800 EK
DL.K.21-13.RS	4926282	0	21	13	100 KK	800 EK
DL.K.21-13.LS.WS	4926285	0	21	13	100 KK	800 EK
DL.K.21-13.RS.WS	4926284	0	21	13	100 KK	800 EK
DL.K.21-13.LS.F9	4926287	0	21	13	100 KK	800 EK
DL.K.21-13.RS.F9	4926286	0	21	13	100 KK	800 EK
DL.K.21-13.LS.BR	4926289	0	21	13	100 KK	800 EK
DL.K.21-13.RS.BR	4926288	0	21	13	100 KK	800 EK
DL.K.22-13.LS	4935775	0	22	13	100 KK	800 EK
DL.K.22-13.RS	4935774	0	22	13	100 KK	800 EK

RS = rechts, LS = links
AGR = antracietgrijs, BR = bruin, BZ-AM = brons - oud messing, BZ-RB = brons - roodbruin, BZ-CU = brons koperkleurig, CW = crèmewit, EV1 = zilver geanodiseerd, F1 = zilverkleurig, F1-elox = als F1 maar dan geëloxeerd, F3 = goudkleurig, F3-MG = matgoud, F9 = titaankleurig, LBR = leembruin, PW = parelwit, SG = zilvergrijs, SGB = grijs, SGR = stofgrijs, SL = Zilverlook (galvanisch verzinkt), SW = diep zwart, WS = wit

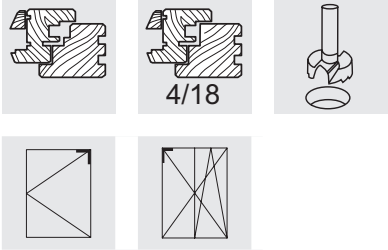

Draairaamlager DL.HT ... 9

- Inboor-uitvoering
- Gebruik in combinatie met schaarlager SL.HT...
- Geïntegreerde draaibegrenzer via kunststofhuls in schaarlager
- Afstelmogelijkheden voor het heffen en laten zakken van de vleugel: zie Hoofdstuk 14, Afstelling/Onderhoud
- Klembaar in de beslaggroef
- Zichtbare delen in verschillende kleuren leverbaar

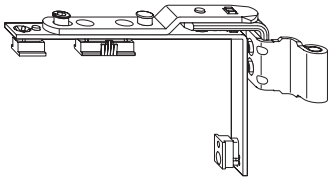

8

Afdekkap voor schaar K.SB.HT

- Links en rechts toepasbaar
- Kunststof afdekking van de schaarband
- In verschillende kleuren leverbaar
- Zie schaarlager SL.HT

Artikelomschrijving	Artikelnr.		Max. vleugelgewicht (kg)	Opdek	Asmaat	VPA1 Stuk/Type	VPA2 Stuk/Type	VPA3 Stuk/Type
DL.HT.18-9-12.LS	4990042	4	130	18	9	10 BD	100 GK	400 EK
DL.HT.18-9-12.RS	4989434	4	130	18	9	10 BD	100 GK	400 EK
DL.HT.18-9-12.LS.WS	4990044	4	130	18	9	10 BD	100 GK	400 EK
DL.HT.18-9-12.RS.WS	4989435	4	130	18	9	10 BD	100 GK	400 EK
DL.HT.18-9-12.LS.F9	4990045	4	130	18	9	10 BD	100 GK	400 EK
DL.HT.18-9-12.RS.F9	4990046	4	130	18	9	10 BD	100 GK	400 EK
DL.HT.20-9-12.LS	4990148	4	130	20	9	10 BD	100 GK	400 EK
DL.HT.20-9-12.RS	4990149	4	130	20	9	10 BD	100 GK	400 EK

RS = rechts, LS = links
WS = wit, BR = bruin, SL = zilver, F1 = zilverkleurig, F3 = goudkleurig, F9 = titaankleurig

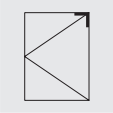

Draairaamlager DL.HT ... 13

- Inboor-uitvoering
- Gebruik in combinatie met schaarlager SL.HT...
- Geïntegreerde draaibegrenzer via kunststofhuls in schaarlager
- Afstelmogelijkheden voor het heffen en laten zakken van de vleugel: zie Hoofdstuk 14, Afstelling/Onderhoud
- Klembaar in de beslaggroef
- Zichtbare delen in verschillende kleuren leverbaar

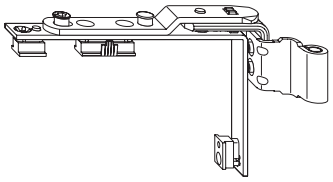

8

Afdekkap voor schaar K.SB.HT

- Links en rechts toepasbaar
- Kunststof afdekking van de schaarband
- In verschillende kleuren leverbaar
- Zie schaarlager SL.HT

Artikelomschrijving	Artikelnr.		Max. vleugelgewicht (kg)	Opdek	Asmaat	VPA1 Stuk/Type	VPA2 Stuk/Type	VPA3 Stuk/Type
DL.HT.18-13-12.LS	4990049	4	130	18	13	10 BD	100 GK	400 EK
DL.HT.18-13-12.RS	4990140	4	130	18	13	10 BD	100 GK	400 EK
DL.HT.18-13-12.LS.WS	4990141	4	130	18	13	10 BD	100 GK	400 EK
DL.HT.18-13-12.RS.WS	4990142	4	130	18	13	10 BD	100 GK	400 EK
DL.HT.18-13-12.LS.F9	4990143	4	130	18	13	10 BD	100 GK	400 EK
DL.HT.18-13-12.RS.F9	4990144	4	130	18	13	10 BD	100 GK	400 EK
DL.HT.18-13-12.LS.BR	4990145	4	130	18	13	10 BD	100 GK	400 EK
DL.HT.18-13-12.RS.BR	4990146	4	130	18	13	10 BD	100 GK	400 EK
DL.HT.20-13-12.LS	4990166	4	130	20	13	10 BD	100 GK	400 EK
DL.HT.20-13-12.RS	4990167	4	130	20	13	10 BD	100 GK	400 EK
DL.HT.20-13-12.LS.WS	4990168	4	130	20	13	10 BD	100 GK	400 EK
DL.HT.20-13-12.RS.WS	4990169	4	130	20	13	10 BD	100 GK	400 EK
DL.HT.20-13-12.LS.F9	4990170	4	130	20	13	10 BD	100 GK	400 EK
DL.HT.20-13-12.RS.F9	4990171	4	130	20	13	10 BD	100 GK	400 EK

RS = rechts, LS = links
WS = wit, BR = bruin, SL = zilver, F1 = zilverkleurig, F3 = goudkleurig, F9 = titaankleurig

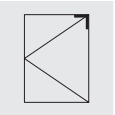

Draairaamlager DL.HT...OF...

- Inboor-uitvoering
- Toeapssing bij draairamen waarbij geen beslaggroef in de bovendorpel beschikbaar is
- Geïntegreerde draaibegrenzer via kunststofhuls in schaarlager
- Max. beslagmaatbreedte 1320 mm
- Omhoog en omlaag afstellen van de raamvleugel van +2 mm tot - 1 mm

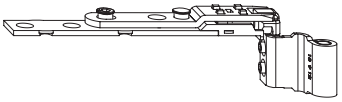

8

Afdekkap voor schaar K.SB.HT

- Links en rechts toepasbaar
- Kunststof afdekking van de schaarband
- In verschillende kleuren leverbaar
- Zie schaarlager SL.HT

Artikelomschrijving	Artikelnr.		Max. vleugelgewicht (kg)	Opdek	Asmaat	VPA1 Stuk/Type	VPA2 Stuk/Type	VPA3 Stuk/Type
DL.HT.18-9-12.OF.RS	5030339	3	130	18	9	10 BD	100 GK	400 EK
DL.HT.18-9-12.OF.LS	5030610	3	130	18	9	10 BD	100 GK	400 EK

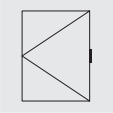

Middenscharnier draairaam DML.HT

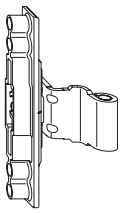

- Inboor-uitvoering
- Gebruik in combinatie met schaarlager SL.HT...
- Geïntegreerde draaibegrenzer via kunststofhuls in schaarlager
- Zichtbare delen in verschillende kleuren leverbaar
- Zijdelings en in hoogte vlottend gelagerd
- Aantrekverstelling +/- 0,8 mm

Afdekkap voor schaar K.SB.HT

- Links en rechts toepasbaar
- Kunststof afdekking van de schaarband
- In verschillende kleuren leverbaar
- Zie schaarlager SL.HT

Artikelomschrijving	Artikelnr.		Opdek	Asmaat	VPA1 Stuk/Type	VPA2 Stuk/Type	VPA3 Stuk/Type
DML.HT.18-9-12	4940453	4	18	9	10 BL	100 KK	800 EK
DML.HT.18-9-12.WS	4940454	4	18	9	10 BL	100 KK	800 EK
DML.HT.18-9-12.F9	4940455	4	18	9	10 BL	100 KK	800 EK
DML.HT.18-13-12	4940457	4	18	13	10 BL	100 KK	800 EK
DML.HT.18-13-12.WS	4940459	4	18	13	10 BL	100 KK	800 EK
DML.HT.18-13-12.F9	4940460	4	18	13	10 BL	100 KK	800 EK
DML.HT.18-13-12.BR	4940461	4	18	13	10 BL	100 KK	800 EK
DML.HT.20-13-12	4940466	4	20	13	10 BL	100 KK	800 EK
DML.HT.20-13-12.WS	4940467	4	20	13	10 BL	100 KK	800 EK
DML.HT.20-13-12.BR	4940469	4	20	13	10 BL	100 KK	800 EK

WS = weiß, BR = braun, F9 = titanfarbig

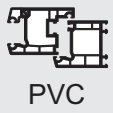

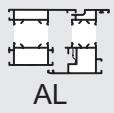

Valraamscharnier vleugeldeel KB.K

- Klembaar in de beslaggroef
- Vleugelgewicht max. 80 kg
- Zichtbare delen in verschillende kleuren leverbaar
- In combinatie met schaarlager SL.KS, SL.KB, SL.HW

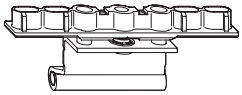

8

Schaarlagerafdekkap K.SK

- Links en rechts toepasbaar
- Kunststof afdekking van de schaarband
- In verschillende kleuren leverbaar
- Zie schaarlager SL.KS, SL.KB, SL.HW

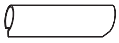

Artikelomschrijving	Artikelnr.		Max. vleugelgewicht (kg)	Opdek	Asmaat	VPA1 Stuk/Type	VPA2 Stuk/Type	VPA3 Stuk/Type
KB.K.18-9	4999683	4	80	18	9	10 BL	100 KK	800 EK
KB.K.18-9.WS	4999684	4	80	18	9	10 BL	100 KK	800 EK
KB.K.18-9.F9	4999685	4	80	18	9	10 BL	100 KK	800 EK
KB.K.18-13	4999686	4	80	18	13	10 BL	100 KK	800 EK
KB.K.18-13.F9	4999688	4	80	18	13	10 BL	100 KK	800 EK
KB.K.20-9	4928109	4	80	20	9	10 BL	100 KK	800 EK
KB.K.20-9.WS	4928110	4	80	20	9	10 BL	100 KK	800 EK
KB.K.20-9.F9	4928113	4	80	20	9	10 BL	100 KK	800 EK
KB.K.20-10	4994958	4	80	20	10	10 BL	100 KK	800 EK
KB.K.20-13	4926935	4	80	20	13	10 BL	100 KK	800 EK
KB.K.20-13.WS	2903297	4	80	20	13	10 BL	100 KK	800 EK
KB.K.20-13.F9	2903300	4	80	20	13	10 BL	100 KK	800 EK
KB.K.20-13.BZ-CU	5007555	4	80	20	13	10 BL	100 KK	800 EK
KB.K.20-13.BR	4926805	4	80	20	13	10 BL	100 KK	800 EK
KB.K.20-13.CW	4928070	4	80	20	13	10 BL	100 KK	800 EK
KB.K.21-13	4926313	4	80	21	13	10 BL	100 KK	800 EK
KB.K.21-13.WS	4926314	4	80	21	13	10 BL	100 KK	800 EK
KB.K.21-13.F9	4926315	4	80	21	13	10 BL	100 KK	800 EK
KB.K.21-13.BR	4926316	4	80	21	13	10 BL	100 KK	800 EK
KB.K.22-13	4935772	4	80	22	13	10 BL	100 KK	800 EK
KB.K.22-13.WS	4935773	4	80	22	13	10 BL	100 KK	800 EK

AGR = antracietgrijs, BR = bruin, BZ-AM = brons - oud messing, BZ-RB = brons - roodbruin, BZ-CU = brons koperkleurig, CW = crèmewit, EV1 = zilver geanodiseerd, F1 = zilverkleurig, F1-elox = als F1 maar dan geëloxeerd, F3 = goudkleurig, F3-MG = matgoud, F9 = titaankleurig, LBR = leembruin, PW = parelwit, SG = zilvergrijs, SGB = grijs, SGR = stofgrijs, SL = Zilverlook (galvanisch verzinkt), SW = diep zwart, WS = wit

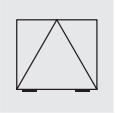

Valraamscharnier vleugeldeel KB.HT

- Inboor-uitvoering
- Gebruik in combinatie met schaarlager SL.HT...
- Geïntegreerde draaibegrenzer via kunststofhuls in schaarlager
- Zichtbare delen in verschillende kleuren leverbaar
- Zijdelings en in hoogte verstelbaar

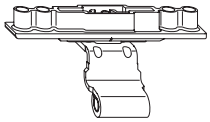

8

Afdekkap voor schaar K.SB.HT

- Links en rechts toepasbaar
- Kunststof afdekking van de schaarband
- In verschillende kleuren leverbaar
- Zie schaarlager SL.HT

Artikelomschrijving	Artikelnr.		Max. vleugelgewicht (kg)	Opdek	Asmaat	VPA1 Stuk/Type	VPA2 Stuk/Type	VPA3 Stuk/Type
KB.HT.18-9-12	4940437	4	80	18	9	10 BL	100 KK	800 EK
KB.HT.18-9-12.WS	4940438	4	80	18	9	10 BL	100 KK	800 EK
KB.HT.18-9-12.F9	4940439	4	80	18	9	10 BL	100 KK	800 EK
KB.HT.18-9-12.BR	4940440	4	80	18	9	10 BL	100 KK	800 EK
KB.HT.18-13-12	4940441	4	80	18	13	10 BL	100 KK	800 EK
KB.HT.18-13-12.WS	4940442	4	80	18	13	10 BL	100 KK	800 EK
KB.HT.18-13-12.F9	4940443	4	80	18	13	10 BL	100 KK	800 EK
KB.HT.18-13-12.BR	4940444	4	80	18	13	10 BL	100 KK	800 EK
KB.HT.18-13-12.CW	4942205	4	80	18	13	10 BL	100 KK	800 EK
KB.HT.20-9-12	4940445	4	80	20	9	10 BL	100 KK	800 EK
KB.HT.20-13-12	4940449	4	80	20	13	10 BL	100 KK	800 EK
KB.HT.20-13-12.WS	4940450	4	80	20	13	10 BL	100 KK	800 EK
KB.HT.20-13-12.F9	4940451	4	80	20	13	10 BL	100 KK	800 EK

AGR = antracietgrijs, BR = bruin, BZ-AM = brons - oud messing, BZ-RB = brons - roodbruin, BZ-CU = brons koperkleurig, CW = crèmewit, EV1 = zilver geanodiseerd, F1 = zilverkleurig, F1-elox = als F1 maar dan geëloxeerd, F3 = goudkleurig, F3-MG = matgoud, F9 = titaankleurig, LBR = leembruin, PW = parelwit, SG = zilvergrijs, SGB = grijs, SGR = stofgrijs, SL = Zilverlook (galvanisch verzinkt), SW = diep zwart, WS = wit

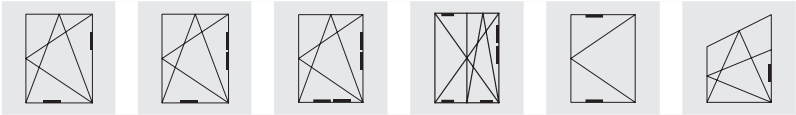

Middensluiting M

- Middenfixering wordt vanzelf opgeheven door indraaien van de schroef
- Verticaal en horizontaal toepasbaar
- Klembaar in de beslaggroef

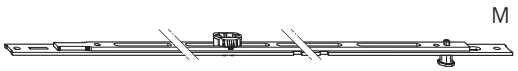

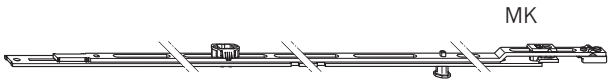

Middensluiting MK

- Verlengbare middensluiting, koppelbaar met de Winkhaus-standaardvertanding
- Voor het overige is deze uitvoering identiek aan de middensluiting M

Middensluiting M/MK ... C

- Uitvoering zoals M/MK..., echter met extra steunklemmetjes voor fixering in de beslaggroef

Middensluiting MK ... BS

- De speciale voor onderdorpel ontwikkelde onderdelen (voor vleugel en kozijn) kunnen gevonden worden in de katalogus "activPilot uitgebreid programma voor onderdorpels..."

9

Artikelomschrijving	Artikelnr.		VPA1 Stuk/Type	VPA2 Stuk/Type	VPA3 Stuk/Type
M.250-1	2822471	2	20 BD	100 KK	800 EK
M.350-1	5012660	2	20 BD	100 KK	2400 EK
M.500-1	4933994	3	20 BD	100 GK	1200 EK
M.500-1.C	4933999	3	20 BD	100 GK	1200 EK
M.750-1	4940652	5	20 BD	500 EA	
MK.150-1	5043228	2	20 BD	100 KK	800 EK
MK.250-0	4929185	1	20 BD	100 KK	800 EK
MK.250-1	2824919	1	20 BD	100 KK	800 EK
MK.500-0	4929187	3	20 BD	500 EA	
MK.500-0.C	4932315	3	20 BD	500 EA	
MK.500-1	2824986	3	20 BD	500 EA	
MK.500-1.C	4932287	3	20 BD	500 EA	
MK.750-1	4940653	5	20 BD	500 EA	
MK.750-2	5009140	5	20 BD	500 EA	

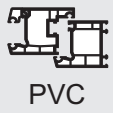

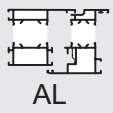

Middensluiting MS.SU

- Toepassing verticaal, onderaan stolpraamespagnolet
- Veiligheidssluitplaten standaard voorgemonteerd
- Klembaar in de beslaggroef
- Gemaakt voor 12 mm beslag-/omtrekspeling
- Middenfixering wordt vanzelf opgeheven door indraaien van de schroef

Middensluiting MS.SO

- Toepassing verticaal, bovenaan stolpraamespagnolet
- Voor het overige is deze uitvoering identiek aan de middensluiting MS.SU

MS.SU.

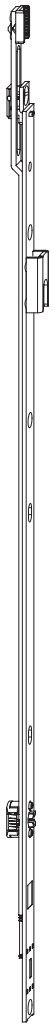

MS.SO.

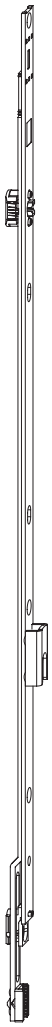

9

Artikelomschrijving	Artikelnr.		VPA1 Stuk/Type	VPA2 Stuk/Type	VPA3 Stuk/Type
MS.SO.250-1	4934014	1	20 BD	100 KK	800 EK
MS.SO.500-1	2838982	3	20 BD	2700 EA	
MS.SU.250-1	4933801	1	20 BD	100 KK	800 EK
MS.SU.500-1	2838464	3	20 BD	2700 EA	

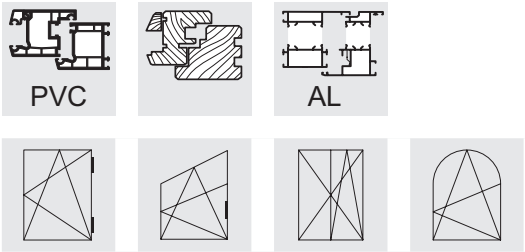

Koppelelement KE

- Toepassing: Koppeling tussen twee vertandingsuiteinden, bijv. hoekoverbrenging E1 met een middensluiting MK
- Klembaar in de beslaggroef
- Verticaal en horizontaal toepasbaar
- Middenfixering wordt vanzelf opgeheven door indraaien van de schroef
- Afkortbereik 250 mm
- Componentlengte 510 mm

Koppelelement KE.500-1.RC-N

- Zo-als boven beschreven
- Afkortbereik 250 mm
- Lengte van het onderdeel 500mm
- met één sluitpunt

Koppelelement KE.500-1.SO.RC-N

- Zo-als boven beschreven
- Afkortbereik 250 mm
- Lengte van het onderdeel 500mm
- met een aangelaste sluitplaat
- Als sluitstuk op de stolpzijde voor de KE.500-RC-N

Verbindingsstang VS RB SL

- Koppeling tussen toograamgarnituur (hoofdstuk 7) en standaard vertanding

Verbindingsstang VS RB-K SL

- Koppeling tussen toograamgarnituur (hoofdstuk 7) en standaard vertanding
- Voor kleinere elementhoogtes zie hoofdstuk 1, Beslagoverzichten

KE SL

KE.500-1.SO.RC-N

KE.500-1.RC-N

Artikelomschrijving	Artikelnr.		VPA1 Stuk/Type	VPA2 Stuk/Type	VPA3 Stuk/Type
KE SL	4982891	2	10 BD	1000 EA	
KE.500-1.RC-N	5043229	2	10 BD	1000 EA	
KE.500-1.SO.RC-N	5043230	2	10 BD	1000 EA	
VS RB SL	1811411	1	10 BD	100 GK	400 EK
VS RB-K SL	1811420	1	10 BD	100 KK	800 EK

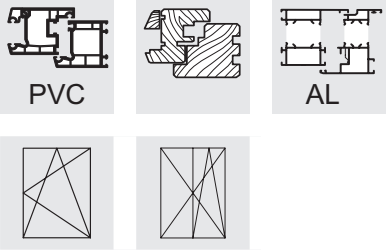

Verlengstuk V.AK.450-1

- Dient voor het positioneren van een sluitpunt dicht bij het vleugellager (toepasbaar tot RC2/RC2 N/SKG)
- Verticaal en horizontaal toepasbaar
- Niet verlengbaar
- Klembaar in de beslaggroef
- Lengte 450 mm
- Afkortbereik 250 mm

Verlengstuk VK.AK.450-1

- Uitvoering zoals hierboven, echter koppelbaar met de Winkhaus-standaardvertanding

V.AK.450-1

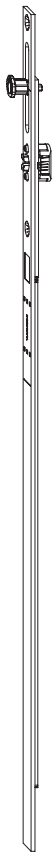

VK.AK.450-1

9

Artikelomschrijving	Artikelnr.		VPA1 Stuk/Type	VPA2 Stuk/Type	VPA3 Stuk/Type
V.AK.450-1	4942706	3	10 BD	1000 EA	
VK.AK.450-1	5002559	3	20 BD	100 GK	400 EK

Middenaantrek/ frictievergrendeling

- Middensluiting voor draai- en stolpramen
- Combinatie van kozijncomponent ZV-RT en vleugelcomponent ZV-FT
- Voor beslag-/omtrekspeling van 11 tot 14 mm in te stellen
- Links en rechts toepasbaar
- Sponningstelsel zie hoofdstuk 15, Inbouwtekeningen B-11-...

9

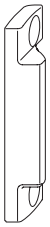

Middenaantrek/frictievergrendeling ZV-RT, kozijndeel

- Kozijncomponent voor schroefbevestiging
- met aanleggen in de kozijnsponning

Middenaantrek/frictievergrendeling ZV-RT .. Z8-32

- Positionering door nok

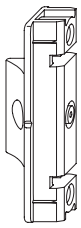

Middenaantrek/frictievergrendeling ZV-FT, vleugeldeel

- Tegenstuk voor ZV-RT
- Montage in de beslaggroef aan hangzijde
- Verstelling van de aantrek met een inbussleutel

Artikelomschrijving	Artikelnr.		Asmaat	Sponningstelsel	VPA1 Stuk/Type	VPA2 Stuk/Type	VPA3 Stuk/Type
ZV-RT.H.9-18.AGR	4941342	2	9	EF≥18	500 KK	4000 EK	
ZV-RT.H.9-20.AGR	4941343	2	9	EF≥20	500 KK	4000 EK	
ZV-RT.H.9-6-8.AGR	4941344	2	9	EN6/8	500 KK	4000 EK	
ZV-RT.H.9-7-8.AGR	4941345	2	9	EN7/8	500 KK	4000 EK	
ZV-RT.H.9-Z-8-32.AGR	4941346	2	9	EF≥18	500 KK	4000 EK	
ZV-RT.H.13-24.AGR	4941347	2	13	EF≥24	500 KK	4000 EK	
ZV-RT.H.13-29.AGR	4941360	2	13	EF≥29	500 KK	4000 EK	
ZV-RT.H.13-30.AGR	4941362	2	13	EF≥30	500 KK	4000 EK	
ZV-RT.H.13-Z.8-32.AGR	4941348	2	13	EF≥24	500 KK	4000 EK	
ZV-FT SL	2359324	2	9/13		10 BL	100 KK	800 EK

EF = Eurosponning
EN = Sponninggroef

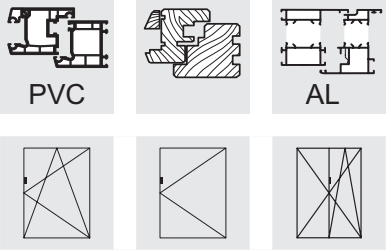

Duofunctie- en Trifunctieelement

Duofunctie-element DFE

- Voor het opschroeven op het espagnolet
- DFE omvat de functies beveiliging tegen foutbediening en oploopsteun
- Af-fabriek neutraal voorgemonteerd en daardoor rechts en links te gebruiken
- Wordt na montage aan de raamvleugel geactiveerd
- Af- en nastelhandleiding zie hoofdstuk 14
- Max. vleugelgewicht 130 kg

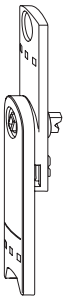

Duofunctie-element DFE-P

- zoals hierboven, echter als pendelvariant

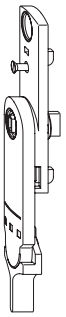

Trifunctie-element TFE

- Voor het opschroeven op het espagnolet
- TFE omvat de functies beveiliging tegen foutbediening, oploopsteun en balkondeursnapper
- Af-fabriek neutraal voorgemonteerd en daardoor rechts en links te gebruiken
- Wordt na montage aan de raamvleugel geactiveerd
- Af- en nastelhandleiding zie hoofdstuk 14
- Max. vleugelgewicht 130 kg

10

Artikelomschrijving	Artikelnr.		VPA1 Stuk/Type	VPA2 Stuk/Type	VPA3 Stuk/Type
DFE	4931451	1	50 BL	250 KK	2000 EK
DFE-P	4932220	1	50 BL	250 KK	2000 EK
TFE	4931450	1	50 BL	250 KK	2000 EK

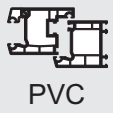

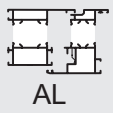

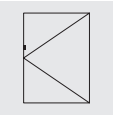

Greepgarnituur

Greepgarnituur GG RN

- Voor raamdeuren zónder rolluik
- Raamhoutzwaarte max. tot 70 mm
- Afstand tussen krukgat en profielcilinder passend voor espagnolets GAMA/GAKA
- In verschillende kleuren leverbaar
- Vastschroeven vanaf de binnenzijde van de vleugel

Griffgarnitur GG RR

- Voor raamdeuren mét rolluik (buitenzijde afgevlakte uitvoering)
- Raamhoutzwaarte max. tot 70 mm
- Afstand tussen krukgat en profielcilinder passend voor espagnolets GAMA/GAKA
- In verschillende kleuren leverbaar
- Vastschroeven vanaf de binnenzijde van de vleugel

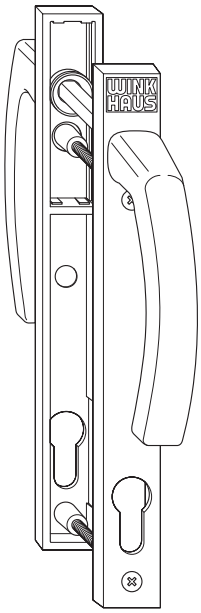

GG RN

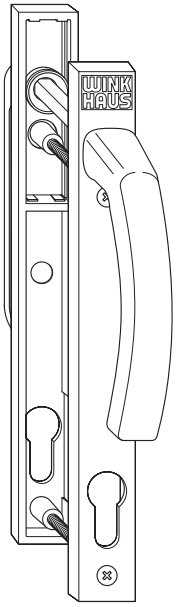

GG RR

Artikelomschrijving	Artikelnr.	VPA1 Stuk/Type	VPA2 Stuk/Type	VPA3 Stuk/Type
GG RN WS	2508641	1 KT	10 KK	80 EK
GG RN BR	2508633	1 KT	10 KK	80 EK
GG RN F1	2508561	1 KT	10 KK	80 EK
GG RN F9	2508650	1 KT	10 KK	80 EK
GG RR WS	2508684	1 KT	10 KK	80 EK
GG RR BR	2508676	1 KT	10 KK	80 EK
GG RR F1	2508668	1 KT	10 KK	80 EK
GG RR F9	2508692	1 KT	10 KK	80 EK

WS = wit, BR = bruin, F1 = zilver, F9 = titaankleurig

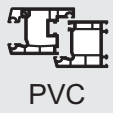

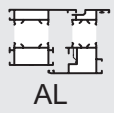

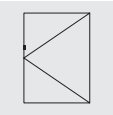

Greepgarnituur

Greepgarnituur GG RNW

- Voor raamdeuren zónder rolluik
- Raamhoutzwaarte max. tot 70 mm
- Afstand tussen krukgat en profielcilinder passend voor espagnolets GAMA/GAKA
- In verschillende kleuren leverbaar
- Voor het aanpassen van gelijkliggende ramen
- Vastschroeven vanaf de binnenzijde van de vleugel

Greepgarnituur GG RRW

- Voor raamdeuren mét rolluik (buitenzijde afgevlakte uitvoering)
- Raamhoutzwaarte max. tot 70 mm
- Afstand tussen krukgat en profielcilinder passend voor espagnolets GAMA/GAKA
- In verschillende kleuren leverbaar
- Voor het aanpassen van gelijkliggende ramen
- Vastschroeven vanaf de binnenzijde van de vleugel

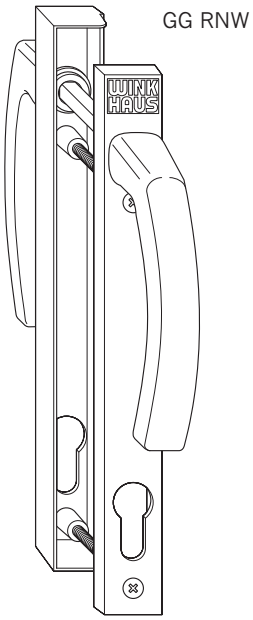

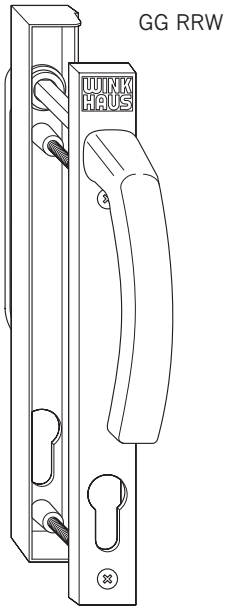

10

Artikelomschrijving	Artikelnr.	VPA1 Stuk/Type	VPA2 Stuk/Type	VPA3 Stuk/Type
GG RNW R74 LS WS	2508959	1 KT	10 KK	80 EK
GG RNW R74 RS WS	2508924	1 KT	10 KK	80 EK
GG RNW R74 LS F9	2508975	1 KT	10 KK	80 EK
GG RNW R74 RS F9	2508941	1 KT	10 KK	80 EK
GG RRW R74 LS WS	2508895	1 KT	10 KK	80 EK
GG RRW R74 RS WS	2508861	1 KT	10 KK	80 EK
GG RRW R74 LS F9	2508916	1 KT	10 KK	80 EK
GG RRW R74 RS F9	2508887	1 KT	10 KK	80 EK

RS = rechts, LS = links
WS = wit, F9 = titaankleurig

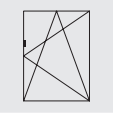

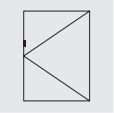

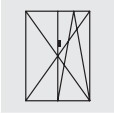

Duofunctie-element DFE.H

- Voor het opschroeven op het espagnolet
- DFE omvat de functies beveiliging tegen foutbediening en oploopsteun
- Wordt na montage aan de raamvleugel geactiveerd
- Functie zoals duofunctie-element DFE
- Met afgeronde bedieningshendel voor het voorkomen van beschadigingen aan het kozijn

Kozijndeel RT.DFE-TFE.H.WK

- Voor houten ramen met 9 mm asmaat en 18 mm sponningdiepte
- Als adapter voor duo- en trifunctie-element in veiligheidssluitplaten SBS.H.9...-WK
- Bij 13 mm asmaat in combinatie met veiligheidssluitplaat SBS.H.13-24
- In de hoogte verstelbaar (zie justering)

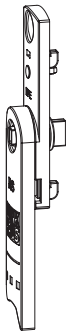

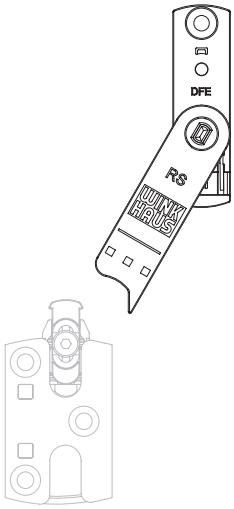

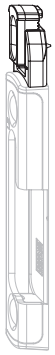

10

Artikelomschrijving	Artikelnr.		VPA1 Stuk/Type	VPA2 Stuk/Type	VPA3 Stuk/Type
DFE.H.LS	5021729	1	50 BL	250 KK	2000 EK
DFE.H.RS	5021728	1	50 BL	250 KK	2000 EK
RT.DFE-TFE.H.WK	5000896	1	10 BL	500 KK	4000 EK

RS = rechts, LS = links

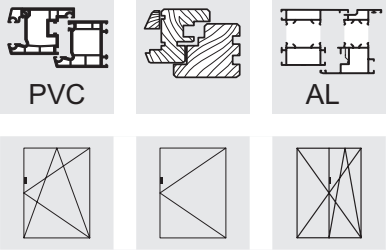

Kozijndelen RT.DFE-TFE

Kozijndeel RT.DFE-TFE

- Dient als adapter voor duo- en trifunctie-element in standaard veiligheidssluitplaten SBS. ... .
- Profielneutraal, want adapter wordt in de veiligheidssluitplaten gemonteerd
- In hoogte instelbaar (zie hoofdstuk 14)

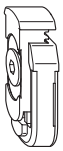

Kozijndeel RT.DFE-TFE LS/RS

- Dient als adapter voor duo- en trifunctie-element in standaard veiligheidssluitplaten SBS. ... .
- Achterliggende aanslag verhindert het wegschieten van het vleugelcomponent
- Profielneutraal, want adapter wordt in de veiligheidssluitplaten gemonteerd
- In hoogte instelbaar (zie hoofdstuk 14)

Kozijndeel RT.DFE-TFE.S

- Dient als adapter voor duo- en trifunctie-element op stolpespagnoletten
- Profielneutraal, omdat de adapter in de sluitplaat van het stolpraamespagnolet wordt gemonteerd.
- In hoogte instelbaar (zie hoofdstuk 14)

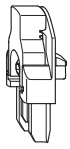

Kozijndeel RT.DFE-TFE.S LS/RS

- Dient als adapter voor duo- en trifunctie-element op stolpespagnoletten
- Achterliggende aanslag verhindert het wegschieten van het vleugelcomponent
- Profielneutraal, omdat de adapter in de sluitplaat van het stolpraamespagnolet wordt gemonteerd.
- In hoogte instelbaar (zie hoofdstuk 14)

Artikelomschrijving	Artikelnr.		VPA1 Stuk/Type	VPA2 Stuk/Type	VPA3 Stuk/Type
RT.DFE-TFE.ZN	4937821	0	100 BL	500 KK	4000 EK
RT.DFE-TFE.LS	5017246	0	100 BL	500 KK	4000 EK
RT.DFE-TFE.RS	5017244	0	100 BL	500 KK	4000 EK
RT.DFE-TFE.S	4933544	0	100 BL	500 KK	4000 EK
RT.DFE-TFE.S.LS	4933547	0	100 BL	500 KK	4000 EK
RT.DFE-TFE.S.RS	4933545	0	100 BL	500 KK	4000 EK

RS = rechts, LS = links

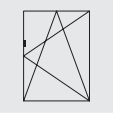

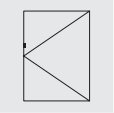

Balkondeursnapper BK SL

- Voor raamdeuren met 12 mm beslag-/omtrekspeling
- Lichte sluitkracht bij het sluiten van de deur
- Verbeterde vergrendelingskrachten

Balkondeursnapper BK Z-8 SL
- Gebruik in combinatie met stolpeaamespagnolet

Balkondeursnapper BK Z-8-32
- Snapschoot met 2 nokken
- Nokdiameter 8 mm - afstand 32 mm

Balkondeursnapperbout BO BK FC SL
- Met machine in de beslaggroef van de vleugel te monteren balkondeursnapperbout

Snapperbout BO BH-BK E SL
- Snapperbout voor montage op espagnolet

Profielaanpasstuk FT WSK
- Adapter voor het combineren van het beslagcomponent met verschillende sponningmaten
- Aanpasstukken combineerbaar met de balkondeursnapper BK
- Aanpasstuk FT WSK 1 voor sponningbreedte 18 mm
- Aanpasstuk FT WSK 20 voor sponningbreedte 20 mm
- Aanpasstuk FT WSK 80 voor Eurosponning 7/8
- Aanpasstuk FT WSK 81 voor Eurosponning 6/8

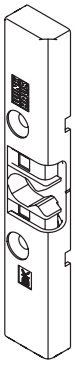

BK SL

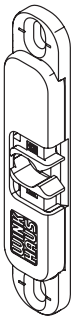

BK Z-8 SL

BO BH-BK E SL

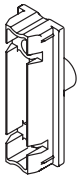

BO BK FC SL

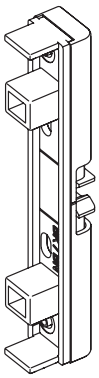

BK BN SL

Artikelomschrijving	Artikelnr.		VPA1 Stuk/Type	VPA2 Stuk/Type	VPA3 Stuk/Type
BK SL	1793250	2	100 KK	800 EK	
BK BN SL	1848353	2	100 KK	800 EK	
BK Z-8 SL	2446778	2	200 KK	1600 EK	
BK Z-8/32 SL	2547561	2	100 KK	800 EK	
BO BK FC SL	2310977	2	100 BL	800 KK	6400 EK
BO BH-BK E SL	1848732	1	100 BL	2000 KK	16000 EK
BO BK SL	2017172	2	100 BL	500 KK	4000 EK
FT WSK 1	1471904	0	100 BL	2000 KK	16000 EK
FT WSK 20	2237651	0	100 BL	1000 KK	8000 EK
FT WSK 80	1320655	0	100 BL	1000 KK	8000 EK
FT WSK 81	1320997	0	100 BL	1000 KK	8000 EK

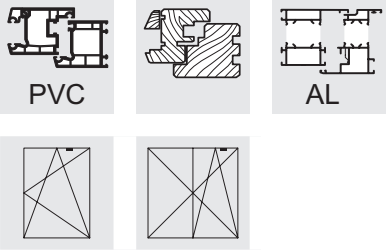

Meervoudige kierstand MSL-OS

- Maakt een ventilatiestand van ca. 20 - 45 mm in de kiepstand mogelijk
- Meervoudige kierstandhouder MSL.OS als optie aan te brengen in kozijnprofielen met een (sluitplaat) sponningsdiepte van minimaal 25 mm (bij 9 mm asmaat)
- Eenvoudige montage zonder gereedschappen mogelijk
- MSL.OS kan ter plaatse van de progressieve schaaraantrek eenvoudig achteraf worden gemonteerd, doordat deze omhoog getrokken wordt en de MSL.OS wordt ingelegd.
- Kan bij alle schaargeleiders OS ... met progressieve schaaraantrek achteraf worden ingebouwd
- Uitvoeringen in rechtse en linkse variant verkrijgbaar

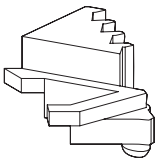

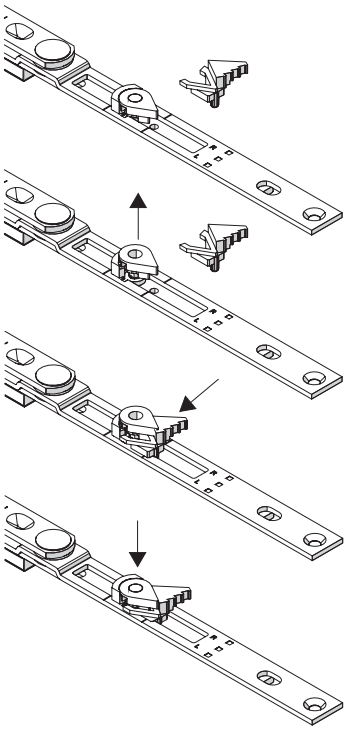

10

Artikelomschrijving	Artikelnr.		VPA1 Stuk/Type	VPA2 Stuk/Type	VPA3 Stuk/Type
MSL-OS.LS	4941704	0	50 BL	750 KK	6000 EK
MSL-OS.RS	4941703	0	50 BL	750 KK	6000 EK

RS = rechts, LS = links

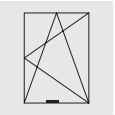

Vleugelheffer GRT.FH.H

- Vleugelheffergarnituur bestaande uit vleugelheffer FH.H en kozijndeel RT.FH.H
- Tilt de raamvleugel bij het sluiten tot wel 6 mm op
- Optimaliseert de beslag-/omtrekspeling in gesloten / vergrendelde stand
- Voor 9 en 13 mm asmaat (middenpositie beslaggroef tot opdek)
- Kozijnplaat 18 mm diepte
- Montage van de componenten in het onderste horizontale vleugel-/kozijngedeelte
- Boor- en schroefposities zie hoofdstuk 15, Inbouwtekeningen B-10-4

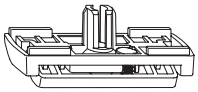

Vleugelheffer FH.H

- Kunststofelement met verend, gelagerd glijvlak
- Bij montage in de beslaggroef aan vleugelzijde: bij hogere vleugelgewichten (vanaf 40 kg) en/of in het bijzonder bij zachte houtsoorten wordt het toepassen van een extra vergrendeling (bijv. een middensluiting) aanbevolen.

Kozijndeel RT.FH.H

- Metalen plaat om in het kozijn te schroeven
- Verhindert beschadigingen aan het kozijn bij het indraaien van de vleugel
- Gebruik vanaf een (sluitplaat)sponningbreedte van 18 mm
- Montage van de plaat direct aan de kozijnbinnenzijde

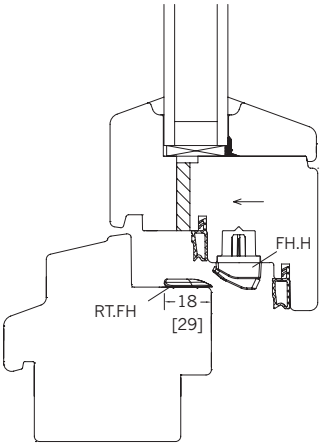

Vleugelheffer GRT.FH.H.29

- Uitvoering zoals hiervoor, echter met raamplaat van 29 mm diepte

Artikelomschrijving	Artikelnr.		VPA1 Stuk/Type	VPA2 Stuk/Type	VPA3 Stuk/Type
GRT.FH.H	4987305	2	10 BL	400 KK	3200 EK
GRT.FH.H.29	5013808	2	10 BL	400 KK	3200 EK

Oploopstuk AL H/27

- Voor schuine en rondboog-ramen
- Bevestiging in de vleugel onder de onderste hoekoverbrenging aan sluit-/espagnoletzijde
- Loopt tegen de veiligheidskiepsluitplaat op

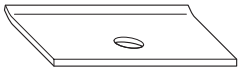

Artikelomschrijving	Artikelnr.		VPA1 Stuk/Type	VPA2 Stuk/Type	VPA3 Stuk/Type
AL H/27 SL	1929356	1	100 BL	1000 KK	8000 EK

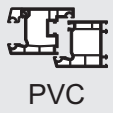

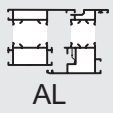

Opties voor de schaargeleider OS

Dichtslag-beveiliging
ZSS.OS

- Links en rechts toepasbaar
- Voorkomt het dichtslaan van ramen in de kiepstand bij tocht en bij kleinere ramen

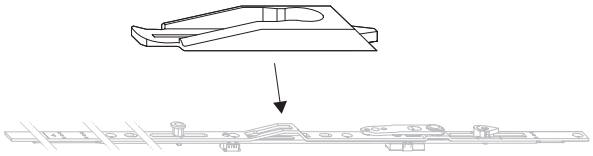

- ZSS.OS1 voor schaargeleider OS1. ...
- ZSS.OS2 voor schaargeleider OS2. ...

Kiepbegrenzer
KBG.OS

- Links en rechts toepasbaar
- Verkleint de kiepopening met ca. 50 mm
- Toepassing bij vleugelhoogte van minder dan 600 mm wenselijk

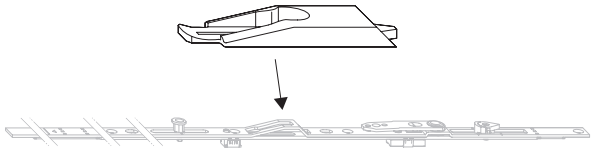

- KBG.OS1 voor schaargeleider OS1. ...
- KBG.OS2 voor schaargeleider OS2. ...

Artikelomschrijving	Artikelnr.		VPA1 Stuk/Type	VPA2 Stuk/Type	VPA3 Stuk/Type
ZSS.OS1	4936654	0	100 BL	1000 KK	8000 EK
ZSS.OS2	4936655	0	100 BL	1000 KK	8000 EK
KBG.OS1.SW	5053676	0	100 BL	1000 KK	8000 EK

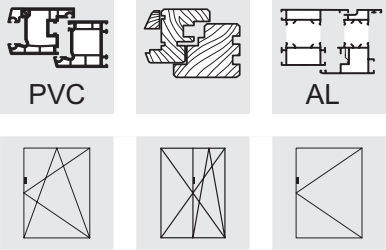

Uitboorbeveiliging AB.G.D

- Voor de beveiliging van de espagnoletslotkast tegen uitboren van buitenaf volgens DIN EN 1627-1630
- Links en rechts toepasbaar
- Materiaal: staal, 1 mm dik, gehard

Uitboorbeveiliging AB.G.D.15,5

- Doornmaat 15,5 mm

Uitboorbeveiliging AB.G.D.7,5

- Doornmaat 7,5 mm

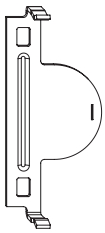

AB.G.D.15,5

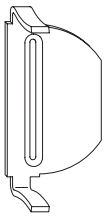

AB.G.D.7,5

Artikelomschrijving	Artikelnr.	VPA1 Stuk/Type	VPA2 Stuk/Type	VPA3 Stuk/Type
AB.G.D.15,5	4939745	100 BL	1000 KK	8000 EK
AB.G.D.7,5	4939747	50 BL	250 KK	2000 EK

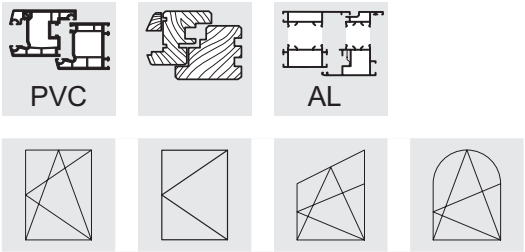

Kiepblokkering AWDR SL

- Voor het blokkeren van de kiepstand bij draai-kiep-beslag
- Links en rechts toepasbaar

Aanslagstuk ANS ACP

- Voor het blokkeren van de kiepstand bij draai-kiep-beslag
- Links en rechts toepasbaar
- PVC-bouwdeel om in de hoekoverbrenging vast te klikken

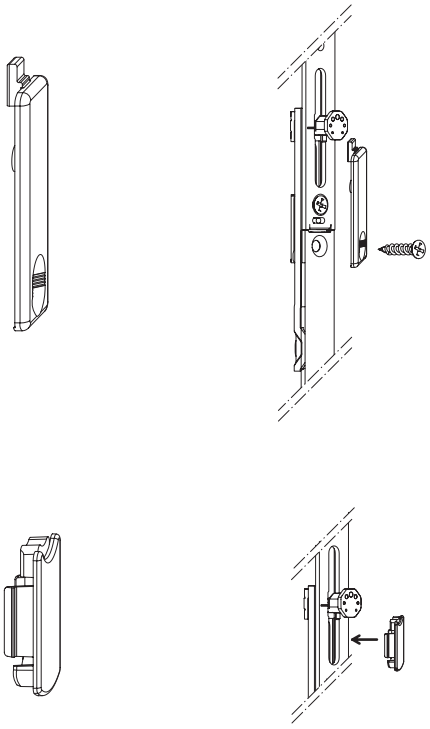

Artikelomschrijving	Artikelnr.		VPA1 Stuk/Type	VPA2 Stuk/Type	VPA3 Stuk/Type
AWDR SL	2308084	1	100 BL	1000 KK	8000 EK
ANS ACP	5009363	0	1000 BL	5000 KK	40000 EK

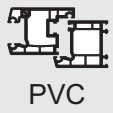

Openingsbegrenzer OBV

- Voor een openingsbegrenzing onafhankelijk van de bedieningsvolgorde
- Het raam kan niet dichtslaan
- Openen met twee handen mogelijk
- Beveiliging tegen onbedoeld opendraaien ("kindvriendelijk")
- Automatische blokkering: bij het sluiten van het raam uit de draaistand wordt de openingsbegrenzer automatisch vergrendeld
- Begrenst de opening in draaistand tot ca. 50 mm bij montage aan de sluitzijde, bij horizontale montage zijn variabele openingshoeken mogelijk
- Eenvoudige montage dankzij in de hoogte verstelbare kozijncomponenten
- Onderhoudsarm, omdat het instelbereik van het kozijndeel ± 3 mm bedraagt
- Boor- en freesposities zie hoofdstuk 15, Inbouwtekening B-10-2

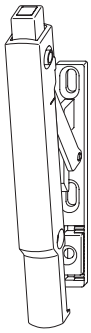

Openingsbegrenzer OBVA

- Afsluitbare variant - vergrendeling middels inbusschroef aan voorzijde
- Verder dezelfde inbouw als openingsbegrenzer OBV

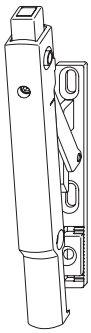

10

Artikelomschrijving	Artikelnr.		VPA1 Stuk/Type	VPA2 Stuk/Type	VPA3 Stuk/Type
OBV.WS	4929276	3	1 BL	100 KK	2400 EK
OBV.BR	4929277	3	1 BL	100 KK	800 EK
OBV.SGB	4929755	3	1 BL	100 KK	800 EK
OBVA.WS	4929278	3	1 BL	100 KK	2400 EK
OBVA.BR	4929279	3	1 BL	100 KK	800 EK

WS = wit, BR = bruin, SL = zilver, F1 = zilverkleurig, F3 = goudkleurig, F9 = titaankleurig

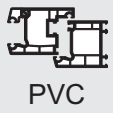

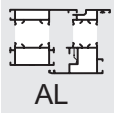

Valraamschaar GRT FSR SL

- Voor valramen
- Vleugelgewicht max. 80 kg mits naleving van productaansprakelijkheid in hoofdstuk "Algemene productinformatie"

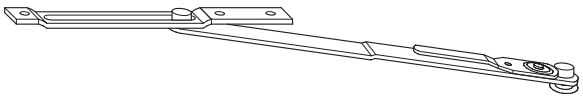

Accessoire: Onderlegplaatje UF BK WS
- Dient als bevestigingsadapter tussen beslaggroef (in de vleugel) en schaararm
- Kleur wit

Let op::
- Voor het vastzetten van de kiepvleugel in 90°-positie of voor het schoonmaken moet het valraam met een bij de vakhandel verkrijgbare valbeugel worden uitgerust.
- De vleugels moeten in de reinigingsstand zo vastgezet worden, dat er geen ontoelaatbare krachten op de scharnieren kunnen ontstaan.
- Na het reinigen van het raam moet de valraamschaar weer correct worden bevestigd en beveiligd.
- Bij wind en tocht moeten ramen worden gesloten. Het beslag in de sluitstand brengen.

Artikelomschrijving	Artikelnr.		VPA1 Stuk/Type	VPA2 Stuk/Type	VPA3 Stuk/Type
GRT FSR SL	1811067	4	10 BD	150 KK	1200 EK
UF BK WS	1477943	2	100 BL	500 KK	4000 EK

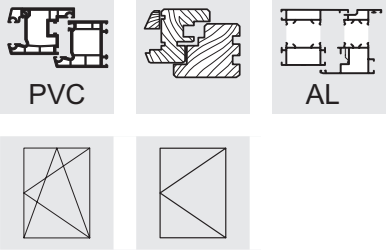

Verbindingsstuk VS R SL

- Dient voor het koppelen van twee lange delen met vertanding

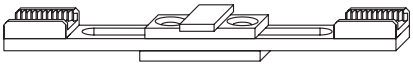

VS R SL

Afdekplaat ASP ER-A SL

- Dient als afdekplaat op de hoekoverbrenging of de verlengbare middensluiting, om de schuifstang/vertanding af te dekken.

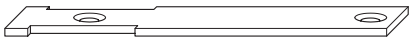

ASP ER-A...

Eindplaatje ASP ER-A.F

- Uitvoering zoals boven, echter klembaar

Koppelplaatje SP.R SL

- Voor het koppelen van een hoekoverbrenging met een af te korten beslagdeel, zoals bijv. espagnolet of schaargeleider
- Toepassing alleen bij reparaties, omdat een sterke en eenduidige verbinding niet meer zeker is
- Af te korten stuk kan recht worden afgesneden

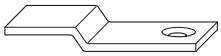

SP R SL

10

Artikelomschrijving	Artikelnr.		VPA1 Stuk/Type	VPA2 Stuk/Type	VPA3 Stuk/Type
VS R SL	1882172	2	20 BL	100 KK	800 EK
ASP ER-A SL	1793209	2	500 KK	4000 EK	
ASP ER-A.F	4991062	2	500 KK	4000 EK	
SP.R SL	1934201	1	100 BL	1000 KK	8000 EK

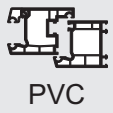

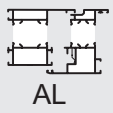

Kantschuif
KR F 711

- Voor stolpramen zonder tussenstijl
- Beslag-/omtrekspeling 12 mm
- Vergrendeling boven/onder in schootsluitplaat SA

Kantschuif KR 16

- Gemaakt voor 12 mm beslag-/omtrekspeling
- Vergrendeling boven/onder in schootsluitplaat SA
- Profielafhankelijke oploopblokjes zie groep 11 kozijndelen
- Materiaal: staal

Schootsluitplaat SA

- Voor houten ramen
- Voor opname van de vergrendelingspen van de kantschuif
- Afhankelijk van sponningstelsel
- Toepassingbereik zie onderaan

Schootsluitplaat SA

- Voor kunststof- en aluminiumramen
- Voor opname van de vergrendelingspen van de kantschuif
- Schootsluitplaat SA zie hoofdstuk 11, Kozijndelen

KR F 711

KR 16

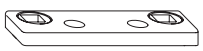

SA

Artikelomschrijving	Artikelnr.	Toepassingsgebied		Lengte	VPA1 Stuk/Type	VPA2 Stuk/Type	VPA3 Stuk/Type
KR F 711.C AGR	5026320		2		100 KK	800 EK	
KR F 711.C SL	5026321		2		100 KK	800 EK	
KR F 711.C SL/WS	5026322		2		100 KK	800 EK	
KR 16/200 SL	2070168		2	200	200 KK	1600 EK	
KR 16/500 SL	4941328		2	500	100 GK	400 EK	
SA VV 7 SL	1846913	EF 18	2		100 BL	500 KK	4000 EK
SA VV 80 SL	2921241	EN 7/8	2		100 BL	500 KK	4000 EK
SA VV 81 SL	2049801	EN 6/8	2		100 BL	500 KK	4000 EK

EF = Eurosponning
EN = Sponninggroef

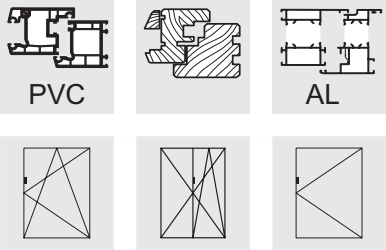

Voorplaatzekering SNH.AGR

- Voor extra beveiliging van de voorplaat
- Bij toepassing van korte espagnoletten samen met hoekoverbrenging E3
- Voor het bevestigen en naar beneden vasthouden van het espagnolet
- Profielneutraal, montage is namelijk aan vleugelzijde

10

Artikelomschrijving	Artikelnr.		VPA1 Stuk/Type	VPA2 Stuk/Type
SNH.AGR	4938874	2	400 KK	9600 EK

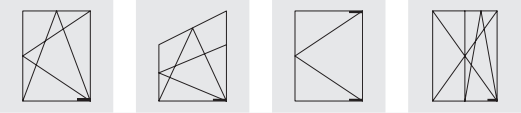

Draairemmen

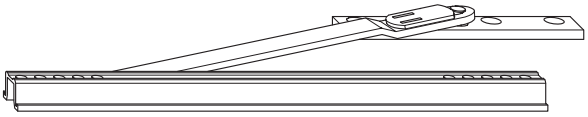

- Frictieremschaar voor montage in aanwezige beslaggroef
- Frictie-instelling met inbussleutel SW 4
- Opschroefbare kozijnplaat
- Dient ook als openingsbegrenzer
- Openingshoek van de vleugel afhankelijk van de montageplaats van de frictieremschaar aan te passen van 70° tot 90°
- Inbouwsituatie zie groep 15, inbouwtekeningen B-10-2

Remschaar DB11/H
- Kozijnplaat 100/20 mm breed

Remschaar DB11/H17
- Kozijnplaat 100/17 mm breed

Remschaar DB11-350 SL
- Kozijnplaat 59/16 mm breed

Artikelomschrijving	Artikelnr.	Toepassingsgebied		VPA1 Stuk/Type	VPA2 Stuk/Type
DB 11/H SL	1850411	FFB>460	4	80 KK	640 EK
DB 11/H17 SL	1991037	FFB>460	4	80 KK	640 EK
DB 11-350 SL	1848564	FFB > 350 mm	3	80 KK	640 EK

RS = rechts, LS = links

Slaglijstespagnolet SLG

- Voor stolpramen met raamgreep op de binnenste slaglijst
- Beslag-/omtrekspeling bij stolp 12 mm
- Voor het opschroeven op espagnolet met doornmaat D = 15,5
- Resulteert in doornmaat 6 mm
- Infresingen in het espagnoletdeel van de eerstopenende vleugel is noodzakelijk
- De greephoogte komt overeen met de greephoogte van de aangekoppelde espagnolet
- Links en rechts toepasbaar
- Boor- en freesbeelden zie hoofdstuk - InbouwtekeningenB-10-5
- Te gebruiken voor 9 mm en 13 mm asmaat (middenpositie beslaggroef tot opdek)

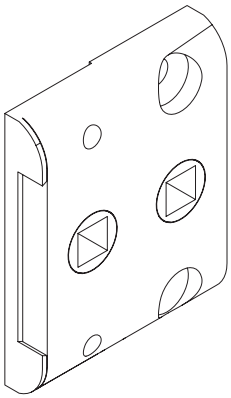

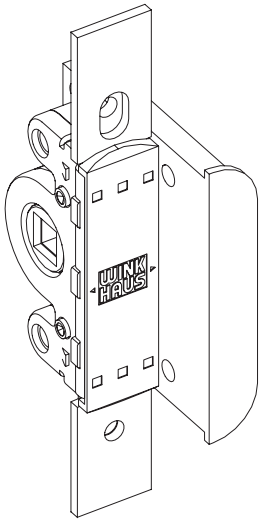

Bundelinhoud

- Slaglijstespagnolet SLG
- Vierkantstift
- 2 stuks M5-schroeven
- Voering (bij 13 mm asmaat)

10

Artikelomschrijving	Artikelnr.	Opdek	Asmaat	VPA1 Stuk/Type	VPA2 Stuk/Type	VPA3 Stuk/Type
SLG-6/18-9	5000130	18	9	1 BL	100 KK	800 EK
SLG-6/18-13	5000131	18	13	1 BL	100 KK	800 EK
SLG-6/20-13	5000132	20	13	1 BL	100 KK	800 EK

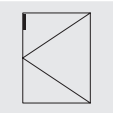

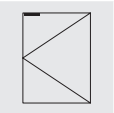

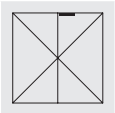

Vleugelafzetter AS DSL...

- Kierstandventilatie voor draairamen
- Ventilatiestandonder andere met standaard hoekoverbrenging activPilot
- Opening afhankelijk van profieluitvoering circa 70 mm
- Toeapssing in combinatie met de sluitplaten SBS/SBA = SB...H.13-29 resp. SB...H.13-30
- Inbouwsituatie: aan sluitzijde, alsook boven en onder horizontaal

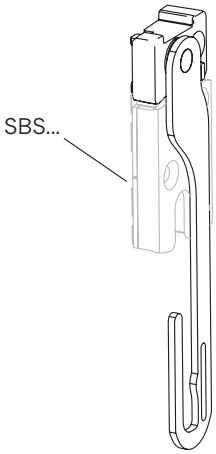

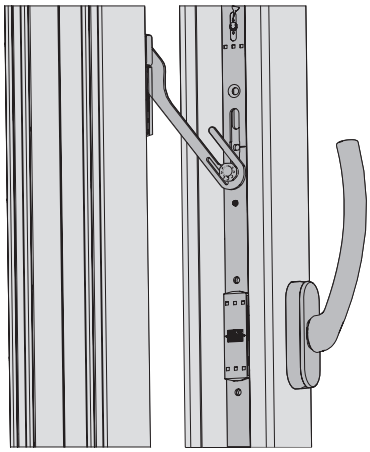

Artikelomschrijving	Artikelnr.		VPA1 Stuk/Type	VPA2 Stuk/Type	VPA3 Stuk/Type
AS DSL.H.13-29.LS	5018927	1	20 BL	100 KK	800 EK
AS DSL.H.13-29.RS	5018926	1	20 BL	100 KK	800 EK

RS = rechts, LS = links

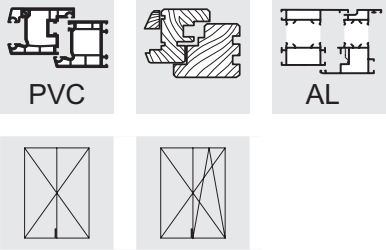

Schootsluitplaat BK.KR

- Automatische snapperfunctie met extra manueel te bedienen uitzetpen
- Gebruik in combinatie met schootsluitplaat SA OF...
- Uitzetpen manueel te sluiten en ontgrendelen
- Rechts/links en boven/onder toe te passen
- Toepassing in passieve vleugel
- Positionering vlakliggend met vleugelzijde
- Kan bij een geopende draai-kiepvleugel bediend worden
- De schootuitzetter houdt de vleugel met lichte kracht in het kozijn, ook als de uitzetpen niet vergrendeld is
- Lengte: 85 mm

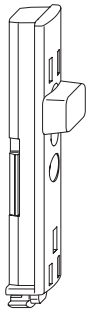

Schootsluitplaat SA OF H...

- Voor houten ramen met 12 mm beslag-/omtrekspeling
- Links en rechts toepasbaar
- Aantrekverstelling door draaien van van het component (+ 0,5 mm)

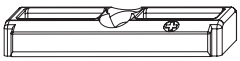

Schootsluitplaat SA OF...

- Zoals hierboven, maar dan voor kunststof ramen

Artikelomschrijving	Artikelnr.		VPA1 Stuk/Type	VPA2 Stuk/Type	VPA3 Stuk/Type
BK.KR.SGR	5008300	1	20 BL	100 KK	800 EK
BK.KR.WS	5008301	1	20 BL	100 KK	800 EK
SA OF H.9-18	5004589	2	300 KK	2400 EK	
SA OF H.13-22	5004588	2	300 KK	2400 EK	
SA OF 17 SL	4939996	2	50 BL	300 KK	2400 EK
SA OF 60 SL	2859521	2	50 BL	300 KK	2400 EK
SA OF 61 SL	4940007	2	50 BL	300 KK	2400 EK
SA OF 74 SL	4926924	2	300 KK	2400 EK	
SA OF 77 SL	4940953	2	300 KK	2400 EK	
SA OF 126 SL	2859513	2	50 BL	300 KK	2400 EK
SA OF 144 SL	2859530	2	50 BL	300 KK	2400 EK
SA OF 152 SL	2859505	2	50 BL	300 KK	2400 EK
SA OF 169 SL	5019156	2	50 BL	300 KK	2400 EK
SA OF 192 SL	4932035	2	50 BL	300 KK	2400 EK

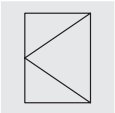

Sluitplaat SBA.H.9-...

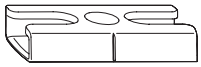

- Voor 12 mm beslag-/omtrekspeling
- Voor 9 mm asmaat (middenpositie beslaggroef tot opdek)
- Standaardsluitplaat van zamac
- Opnamemogelijkheid voor kozijndeel DFE - TFE
- Links en rechts toepasbaar
- Met een schuine verschroeving
- Vanaf 25 mm (sluitplaat)sponningbreedte met achterste kunststofadapter voor plaatsing tegen kozijnsponning
- Sponningstelsel zie hoofdstuk 15, Inbouwtekeningen B-11-...
- Sluitplaat SB...Z... met positioneernok

SBA.K.BN

- Toepassing bij stolpramen met tegenoverliggende beslaggroef
- Asmaat (middenpositie beslaggroef tot opdek) 9 mm en 13 mm

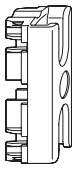

Sluitplaat SBA.H.9-20.2G

- Voor 9 mm asmaat (middenpositie beslaggroef tot opdek)
- Met 2 rechte verschroevingen

11

Artikelomschrijving	Artikelnr.		Sponningstelsel	VPA1 Stuk/Type	VPA2 Stuk/Type
SBA.H.9-18	4928276	1	EF 18	800 KK	6400 EK
SBA.H.9-20	4928319	1	EF 20	800 KK	6400 EK
SBA.H.9-6-8	4928328	1	EN 6/8	800 KK	6400 EK
SBA.H.9-7-8	4928338	1	EN 7/8	800 KK	6400 EK
SBA.H.Z.8-32	4928119	1	EF > 18	800 KK	6400 EK
SBA.H.9-25	4934956	1	EF 25	200 KK	1600 EK
SBA.H.9-25.S19	4935863	2	EF>25	400 KK	3200 EK
SBA.H.9-25.Z19	4935862	2	EF>25	400 KK	3200 EK
SBA.H.9-26	4989924	1	EF 26	200 KK	1600 EK
SBA.H.9-27	4934958	1	EF 27	200 KK	1600 EK
SBA.H.9-28	4989925	1	EF 28	200 KK	1600 EK
SBA.H.9-29	4934961	1	EF 29	200 KK	1600 EK
SBA.H.9-30	4934962	1	EF 30	200 KK	1600 EK
SBA.K.BN	4927526	1	BN	500 KK	4000 EK
SBA.H.9-20.2G	5009816	2	EF 20	800 K3	6400 E3

EF = Eurosponning
EN = Sponninggroef
BN = beslaggroef stolpraam

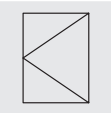

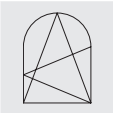

Veiligheidssluitplaat SBS.H.9-...

- Voor 9 mm asmaat (middenpositie beslaggroef tot opdek)
- Veiligheidssluitplaat
- Stalen brug met kunststof onderbouw
- Met twee schuine verschroevingen
- Sponningstelsel zie hoofdstuk 15, Inbouwtekeningen B-11-...
- Sluitplaat SB...Z... met positioneernok

Artikelomschrijving	Artikelnr.	Toepassingsgebied		Sponningstelsel	VPA1 Stuk/Type	VPA2 Stuk/Type
SBS.H.9-18.LS	4928310	Std	2	EF 18	400 KK	3200 EK
SBS.H.9-18.RS	4928278	Std	2	EF 18	400 KK	3200 EK
SBS.H.9-20.LS	4928321	Std	2	EF 20	400 KK	3200 EK
SBS.H.9-20.RS	4928320	Std	2	EF 20	400 KK	3200 EK
SBS.H.9-7-8.LS	4928340	Std	2	EN 7/8	400 KK	3200 EK
SBS.H.9-7-8.RS	4928339	Std	2	EN 7/8	400 KK	3200 EK
SBS.H.Z.8-32.LS	4928139	Std	2	EF > 18	400 KK	3200 EK
SBS.H.Z.8-32.RS	4928138	Std	2	EF > 18	400 KK	3200 EK

EF = Eurosponning
EN = Sponninggroef
Std = basisveiligheid
RS = rechts, LS = links

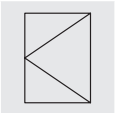

Veiligheidssluitplaat SBS.H.9-... .WK

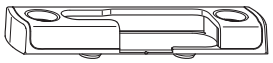

- Voor 9 mm asmaat (middenpositie beslaggroef tot opdek)
- Stalen brug met kunststof onderbouw
- Met twee schuine verschroevingen
- Sponningstelsel zie hoofdstuk 15, Inbouwtekeningen B-11-...
- Sluitplaat SB...Z... met positioneernok
- Bij toepassing van DFE/TFE het kozijndeel RT.D-FE-TFE.H.WK plaatsen

11

Artikelomschrijving	Artikelnr.	Toepassingsgebied		Sponningstelsel	VPA1 Stuk/Type	VPA2 Stuk/Type
SBS.H.9-18.LS.WK	4983433	Std, RC2	2	EF 18	200 KK	1600 EK
SBS.H.9-18.RS.WK	4983434	Std, RC2	2	EF 18	200 KK	1600 EK
SBS.H.9-20.LS.WK	4993749	Std, RC2	2	EF 20	200 KK	1600 EK
SBS.H.9-20.RS.WK	4993748	Std, RC2	2	EF 20	200 KK	1600 EK
SBS.H.9-6-8.LS.WK	4983437	Std, RC2	2	EN 6/8	200 KK	1600 EK
SBS.H.9-6-8.RS.WK	4983439	Std, RC2	2	EN 6/8	200 KK	1600 EK
SBS.H.9-7-8.LS.WK	4983440	Std, RC2	2	EN 7/8	200 KK	1600 EK
SBS.H.9-7-8.RS.WK	4983441	Std, RC2	2	EN 7/8	200 KK	1600 EK
SBS.H.Z.8-32.LS.WK	4983442	Std, RC2	2	EF > 18	200 KK	1600 EK
SBS.H.Z.8-32.RS.WK	4983443	Std, RC2	2	EF > 18	200 KK	1600 EK

EF = Eurosponning
EN = Sponninggroef
Std = basisveiligheid
RC2 = RC2-compatibel
RS = rechts, LS = links

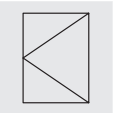

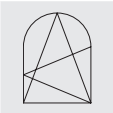

Veiligheidssluitplaat SBS.H.9-... (sluitplaat) sponningdiepte ≥ 25 mm

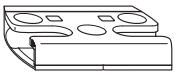

- Voor 9 mm asmaat (middenpositie beslaggroef tot opdek)
- Veiligheidssluitplaat voor bredere (sluitplaat)sponning vanaf 25 mm
- Stalen brug met kunststof onderbouw
- Met twee rechte en een schuine schroefbevestiging
- Sponningstelsel zie hoofdstuk 15, Inbouwtekeningen B-11-...
- Sluitplaat SB...Z... met positioneernok
- Links en rechts toepasbaar

Artikelomschrijving	Artikelnr.	Toepassingsgebied		Sponningstelsel	VPA1 Stuk/Type	VPA2 Stuk/Type
SBS.H.9-25	4995790	Std, RC2	3	EF 25	400 KK	3200 EK
SBS.H.9-25.Z19	4935858	Std, RC2	3	EF>25	400 KK	3200 EK
SBS.H.9-26	4990383	Std, RC2	3	EF 26	400 KK	3200 EK
SBS.H.9-27	4995792	Std, RC2	3	EF 27	400 KK	3200 EK
SBS.H.9-28	4936038	Std, RC2	3	EF 28	400 KK	3200 EK
SBS.H.9-29	4936039	Std, RC2	3	EF 29	400 KK	3200 EK
SBS.H.9-30	4936050	Std, RC2	3	EF 30	400 KK	3200 EK

EF = Eurosponning
Std = basisveiligheid
RC2 = RC2-compatibel

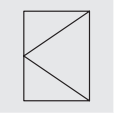

Veiligheidskiepsluitplaat SBK.H.9-...

- Voor 9 mm asmaat (middenpositie beslaggroef tot opdek)
- Stalen brug met kunststof onderbouw
- Met twee schuine verschroevingen
- Sponningstelsel zie hoofdstuk 15, Inbouwtekeningen B-11-...
- Sluitplaat SB...Z... met positioneernok

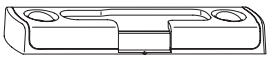

Garnituur draaiblokkering GRT.DS-SBK.H...

- Veiligheidssluitplaat met geïntegreerde draaiblokkering
- Met speciale sleutel afsluitbaar
- In geblokkeerde toestand kan de vleugel niet gedraaid worden
- Inbouwsituatie zie hoofdstuk 15, Inbouwtekeningen B-11-10
- De sleutel SLUE DS SL dient afzonderlijk te worden besteld

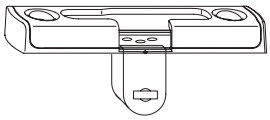
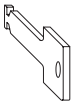

Veiligheidskiepsluitplaat SBK.H...KVD (kiep-voor-draai)

- Toepassing in ramen met schakelvolgorde kiep-voor-draai
- Voor 9 mm asmaat (middenpositie beslaggroef tot opdek)
- Links en rechts toepasbaar

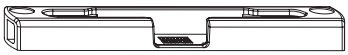

Artikelomschrijving	Artikelnr.	Toepassingsgebied		Sponningstelsel	VPA1 Stuk/Type	VPA2 Stuk/Type	VPA3 Stuk/Type
SBK.H.9-18.LS	4928313	Std, RC2	2	EF 18	200 KK	1600 EK	
SBK.H.9-18.RS	4928311	Std, RC2	2	EF 18	200 KK	1600 EK	
SBK.H.9-20.LS	4928324	Std, RC2	2	EF 20	200 KK	1600 EK	
SBK.H.9-20.RS	4928323	Std, RC2	2	EF 20	200 KK	1600 EK	
SBK.H.9-7-8.LS	4928342	Std, RC2	2	EN 7/8	200 KK	1600 EK	
SBK.H.9-7-8.RS	4928341	Std, RC2	2	EN 7/8	200 KK	1600 EK	
SBK.H.Z.8-32.LS	4928141	Std, RC2	2	EF > 18	200 KK	1600 EK	
SBK.H.Z.8-32.RS	4928140	Std, RC2	2	EF > 18	200 KK	1600 EK	
GRT.DS-SBK.H.9-18.LS	4949467	Std, RC2	2	EF ≥ 18	10 BL	50 KK	
GRT.DS-SBK.H.9-18.RS	4949466	Std, RC2	2	EF ≥ 18	10 BL	50 KK	
SLUE DS SL	1846868				10 BL	1000 KK	8000 EK
SBK.H.9-18.KVD	4986929	Std, RC2	2	EF ≥ 18	200 KK	1600 EK	

EF = Eurosponning
EN = Sponninggroef
Std = basisveiligheid
RC2 = RC2-compatibel
RS = rechts, LS = links

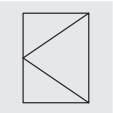

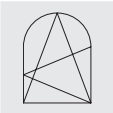

Veiligheidskiepsluitplaat SBK.H.9-... sponningdiepte > 25 mm

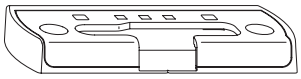

- Voor 9 mm asmaat (middenpositie beslaggroef tot opdek)
- Veiligheidssluitplaat voor bredere (sluitplaat) sponning vanaf 25 mm
- Stalen brug met kunststof onderbouw
- Met twee schuine verschroevingen
- Sponningstelsel zie hoofdstuk 15, Inbouwtekeningen B-11-...
- Sluitplaat SB...Z... met positioneernok

Veiligheidskiepsluitplaat voor onderdorpel SBK.H.9.WEV.BS

- De speciale voor onderdorpel ontwikkelde onderdelen (voor vleugel en kozijn) kunnen gevonden worden in de katalogus "activPilot uitgebreid programma voor onderdorpels..."

11

Artikelomschrijving	Artikelnr.	Toepassingsgebied		Sponningstelsel	VPA1 Stuk/Type	VPA2 Stuk/Type
SBK.H.9-25.LS	4936052	Std, RC2	2	EF 25	200 KK	1600 EK
SBK.H.9-25.RS	4936051	Std, RC2	2	EF 25	200 KK	1600 EK
SBK.H.9-25.Z19.LS	4935861	Std, RC2	2	EF>25	200 KK	1600 EK
SBK.H.9-25.Z19.RS	4935860	Std, RC2	2	EF>25	200 KK	1600 EK
SBK.H.9-26.LS	4936054	Std, RC2	2	EF 26	200 KK	1600 EK
SBK.H.9-26.RS	4936053	Std, RC2	2	EF 26	200 KK	1600 EK
SBK.H.9-27.LS	4936056	Std, RC2	2	EF 27	200 KK	1600 EK
SBK.H.9-27.RS	4936055	Std, RC2	2	EF 27	200 KK	1600 EK
SBK.H.9-28.LS	4936058	Std, RC2	2	EF 28	200 KK	1600 EK
SBK.H.9-28.RS	4936057	Std, RC2	2	EF 28	200 KK	1600 EK
SBK.H.9-29.LS	4936061	Std, RC2	2	EF 29	200 KK	1600 EK
SBK.H.9-29.RS	4936059	Std, RC2	2	EF 29	200 KK	1600 EK
SBK.H.9-30.LS	4936063	Std, RC2	2	EF 30	200 KK	1600 EK
SBK.H.9-30.RS	4936062	Std, RC2	2	EF 30	200 KK	1600 EK

EF = Eurosponning
Std = basisveiligheid
RC2 = RC2-compatibel
RS = rechts, LS = links

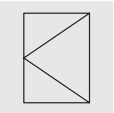

Sluitplaat SBA.H.13-...

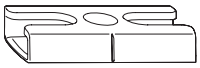

- Voor 12 mm beslag-/omtrekspeling
- Voor 13 mm asmaat (middenpositie beslaggroef tot opdek)
- Standaardsluitplaat van zamac
- Opnamemogelijkheid voor kozijndeel DFE - TFE
- Links en rechts toepasbaar
- Met een schuine verschroeving
- Sponningstelsel zie hoofdstuk 15, Inbouwtekeningen B-11-...
- Sluitplaat SB...Z... met positioneernok

SBA.K.BN

- Toepassing bij stolpramen met tegenoverliggende beslaggroef
- Asmaat (middenpositie beslaggroef tot opdek) 9 mm en 13 mm

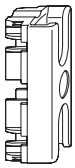

Sluitplaat SBA.H.13-24.2G

- Voor 13 mm asmaat (middenpositie beslaggroef tot opdek)
- Met 2 rechte verschroevingen

Artikelomschrijving	Artikelnr.		Sponningstelsel	Asmaat	VPA1 Stuk/Type	VPA2 Stuk/Type
SBA.H.13-24	4940185	1	EF24	13	800 KK	19200 EK
SBA.H.13-24.Z.8-32	4934155	1	EF≥24	13	800 KK	6400 EK
SBA.H.13-29	4939513	1	EF29	13	400 KK	3200 EK
SBA.H.13-29.Z	4952608	1	EF≥29	13	400 KK	3200 EK
SBA.H.13-30	4939510	1	EF30	13	400 KK	3200 EK
SBA.K.BN	4927526	1	BN		500 KK	4000 EK
SBA.H.13-24.2G	5009815	2	EF24	13	800 K3	6400 E3

EF = Eurosponning
BN = beslaggroef stolpraam

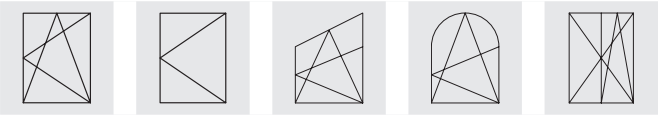

Veiligheidssluitplaat SBS.H.13-...

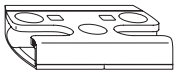

- Voor 13 mm asmaat (middenpositie beslaggroef tot opdek)
- Stalen brug met kunststof onderbouw
- Met twee rechte en een schuine schroefbevestiging
- Sponningstelsel zie hoofdstuk 15, Inbouwtekeningen B-11-...

Veiligheidssluitplaat SBS.H.13-24

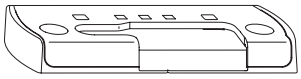

- Zoals bovenstaand, maar nu met twee schuine verschroevingen
- Bij toepassing van DFE/TFE het kozijndeel RT.D-FE-TFE.H.WK plaatsen
- Niet op de hoekoverbrenging voor de schaar te gebruiken

Kiepstuk SBK.H.E

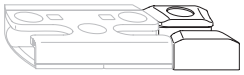

- Vormt samen met de SBS.H.13... de kiepsluitplaat bij de schakelvolgorde "kiep-voor-draai"
- Voor 13 mm asmaat (middenpositie beslaggroef tot opdek)
- (sluitplaat)sponningbreedte min. 29 mm

Artikelomschrijving	Artikelnr.	Toepassingsgebied		Sponningstelsel	VPA1 Stuk/Type	VPA2 Stuk/Type
SBS.H.13-29	4939537	Std, RC2	3	EF29	400 KK	3200 EK
SBS.H.13-30	4939538	Std, RC2	3	EF30	400 KK	3200 EK
SBS.H.13-24 LS	4940161	Std, RC2	2	EF24	200 KK	1600 EK
SBS.H.13-24 RS	4940160	Std, RC2	2	EF24	200 KK	1600 EK
SBK.H.E.29-13	4942839	Std, RC2	1	EF29/30	200 KK	1600 EK

EF = Eurosponning
Std = basisveiligheid
RC2 = RC2-compatibel
RS = rechts, LS = links

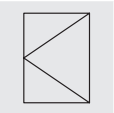

Veiligheidskiepsluitplaat SBK.H.13-...

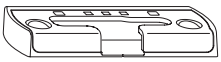

- Voor 13 mm asmaat (middenpositie beslaggroef tot opdek)
- Stalen brug met kunststof onderbouw
- Met twee schuine verschroevingen
- Sponningstelsel zie hoofdstuk 15, Inbouwtekeningen B-11-...

Garnituur draaiblokkering GRT.DS-SBK.H...

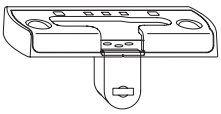

- Veiligheidssluitplaat met geïntegreerde draaiblokkering
- Met speciale sleutel afsluitbaar
- In geblokkeerde toestand kan de vleugel niet gedraaid worden
- Inbouwsituatie zie hoofdstuk 15, Inbouwtekeningen B-11-10
- De sleutel SLUE DS SL dient afzonderlijk te worden besteld

Veiligheidssluitplaat SBK.H.13-24...KVD (kiep-voor-draai)

- Voor 13 mm asmaat (middenpositie beslaggroef tot opdek)
- Met 2 rechte verschroevingen
- Sponningstelsel zie hoofdstuk 15, Inbouwtekeningen B-11-...
- Voor schakelvolgorde kiep-voor-draai

SBK.H.13.WEV.BS

- De speciale voor onderdorpel ontwikkelde onderdelen (voor vleugel en kozijn) kunnen gevonden worden in de katalogus "activPilot uitgebreid programma voor onderdorpels..."

11

Artikelomschrijving	Artikelnr.	Toepassingsgebied		Sponningstelsel	VPA1 Stuk/Type	VPA2 Stuk/Type	VPA3 Stuk/Type
SBK.H.13-24.LS	4940114	Std, RC2	2	EF24	200 KK	1600 EK	
SBK.H.13-24.RS	4940113	Std, RC2	2	EF24	200 KK	1600 EK	
SBK.H.13-29.LS	4939534	Std, RC2	2	EF29	200 KK	1600 EK	
SBK.H.13-29.RS	4939531	Std, RC2	2	EF29	200 KK	1600 EK	
SBK.H.13-30.LS	4939536	Std, RC2	2	EF30	200 KK	1600 EK	
SBK.H.13-30.RS	4939535	Std, RC2	2	EF30	200 KK	1600 EK	
GRT.DS-SBK.H.13-29.LS	4949465	Std, RC2	2	EF ≥ 29mm	10 BL	50 KK	400 EK
GRT.DS-SBK.H.13-29.RS	4949464	Std, RC2	2	EF ≥ 29mm	10 BL	50 KK	400 EK
SLUE DS SL	1846868				10 BL	1000 KK	8000 EK
SBK.H.13-24.LS.KVD	5012612	Std, RC2	2	EF24	200 KK	1600 EK	
SBK.H.13-24.RS.KVD	5012611	Std, RC2	2	EF24	200 KK	1600 EK	

EF = Eurosponning
Std = basisveiligheid
RC2 = RC2-compatibel
RS = rechts, LS = links

Vleugelafzetter AS SBA.H.T

- Zet de vleugel selectief van het kozijn af
- Kierstandventilatie via greepstand 135°
- Afzetten van de vleugel met 3 tot 4 mm
- Gebruik in combinatie met de hoekoverbrenging E2...
- Positionering zie hoofdstuk 15, Inbouwtekeningen B-11-11

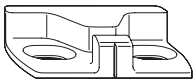

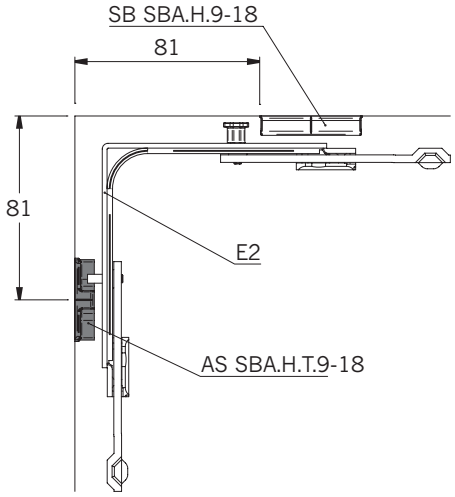

Artikelomschrijving	Artikelnr.		Asmaat	Sponningstelsel	VPA1 Stuk/Type	VPA2 Stuk/Type
AS SBA.H.T.9-18	4942665	2	9	EF 18	300 KK	7200 EK
AS SBA.H.T.9-20	4942666	2	9	EF 20	300 KK	7200 EK
AS SBA.H.T.9-6-8	4942667	2	9	EN 6/8 - 7/8	300 KK	7200 EK

EF = Eurosponning
EN = Sponninggroef

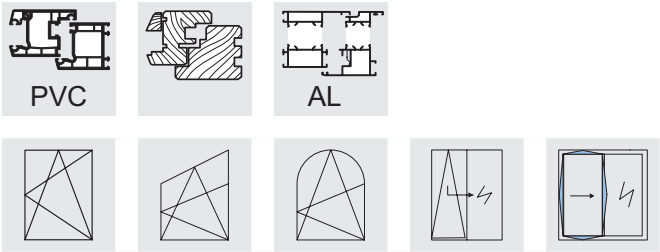

Beslagstansen voor raambeslag

Afkortstans BST AP/FS

- Dient voor het afkorten van de beslagonderdelen
- Afkortstans inclusief voetbediening
- Bediening door middel van voetpedaal
- Te combineren met de aanslaglineaal
- Noodzakelijke werkdruk 6 bar

liniaal LIN AP/FS

- Lengtepositionering van de af te korten beslagonderdelen
- Afkorten van variabele hoogte- (in het midden) en vaste hoogte-delen mogelijk

Beslagstans met handbediening AP.HH

- Dient voor het afkorten van de beslagonderdelen
- Handmatige bediening
- Dient als reparatiestans - niet geschikt voor dagelijks gebruik

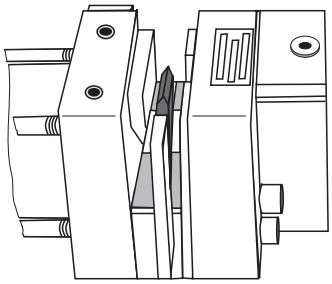

BST AP/FS

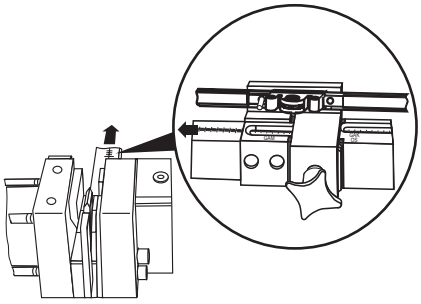

LIN AP/FS

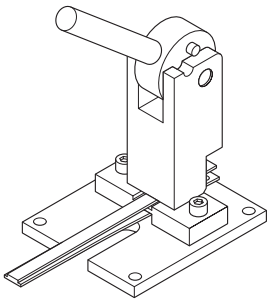

AP.HH

12

Artikelomschrijving	Artikelnr.	VPA1 Stuk/Type	VPA2 Stuk/Type
BST AP/FS	1466339	1 GK	12 EK
LIN AP/FS LS	1466321	20 L2	
AP.HH	4970430	1 KT	48 EA

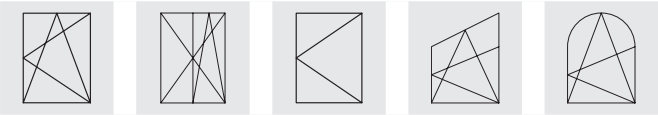

Montagemal t.b.v. sluitplaten

- Dient voor het positioneren van de sluitplaten in de kozijnsponning
- Links en rechts toepasbaar
- Toepassing zie Montagehandleiding

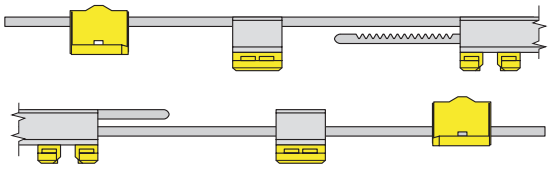

Onderscheid in:

- LE.N.K montagemal t.b.v. vaste greephoogte
- LE.N.T montagemal t.b.v. variabele greephoogte (telescoopmal)
- LE.N.T.ST montagemal t.b.v. variabele greephoogte (telescoopmal) bij stolpraam
- LE.N.T.GAVM montagemal t.b.v. variabele greephoogte (telescoopmal) voor draairaamespagnolet

12

Artikelomschrijving	Artikelnr.
LE.N.K.0290-0709	4926540
LE.N.K.0710-1100	4926541
LE.N.K.1101-1550	4926542
LE.N.K.1551-2225	4926543
LE.N.T.0710-1050	4926545
LE.N.T.1051-1800	4926546
LE.N.T.1801-2300	4926547
LE.N.T.ST.0550-1200	4926548
LE.N.T.ST.1201-2170	4926549
LE.N.T.GAVM 300	4936773
LE.N.T.GAVM 420	4937047
LE.N.T.GAVM 620	4937061
LE.N.T.GAVM 920	4937063
LE.N.T.GAVM 1320	4937064
LE.N.T.GAVM 1850	4937065
LE.N.K.H.WK 0710-1100	4941157
LE.N.K.H.WK 1101-1550	4941158
LE.N.K.H.WK 1551-2225	4941213
LE.N.K.H.WK 2225-4	4941214
LE.N.T.H.WK 0710-1050	4941219
LE.N.T.H.WK 1051-1800	4941220
LE.N.T.H.WK 1801-2300	4941221
LE.N.T.ST.H.WK 0610-1200	4941718
LE.N.T.ST.H.WK 1201-2170	4941719

Freesmallen voor inboorlagerboring

LE.FR (Mal voor lagers zonder postioneringsnokken)
- Links en rechts toepasbaar
- Freesmal EWT-SWT voor hoeklagers en schaarlagers in rechthoekig raam
- Freesmal SWRT voor schaarlager in rondboogramen
- Freesmal SWTA voor schaarlager in schuine ramen
- Kopieerring ø 40 mm
- Freesmaat ø 34 mm

Boormal voor positioneernokken LE.B.HTZ
- Links en rechts toepasbaar
- Voor het boren van de positioneernokken van SL.HT.Z en EL.HT.Z

LE.FR.EWT_SWT

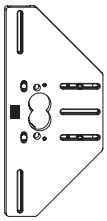

LE.FR.SWRT

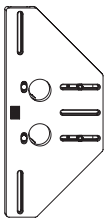

LE.FR.SWTA

LE.B.HTZ

Artikelomschrijving	Artikelnr.
LE.FR.EWT/SWT 18/9-12	1467315
LE.FR.EWT/SWT 20/9-12	4930718
LE.FR.SWRT 18/9-12	1206431
LE.FR.SWRT 20/9-12	4930731
LE.FR.SWTA 18-12	1467331
LE.FR.SWTA 20-12	4930732
LE.B.HTZ 18-12	4984943
LE.B.HTZ 20-12	4984944

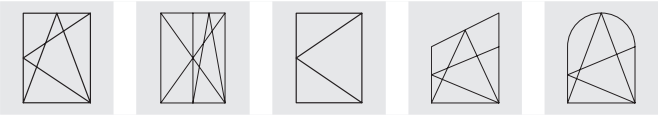

Boormallen

- Ter positionering van de nokkenboring bij noksluitplaten
- Links en rechts toepasbaar
- Aanleggen en voorboren dient voor het inbrengen van de lagers plaats te vinden

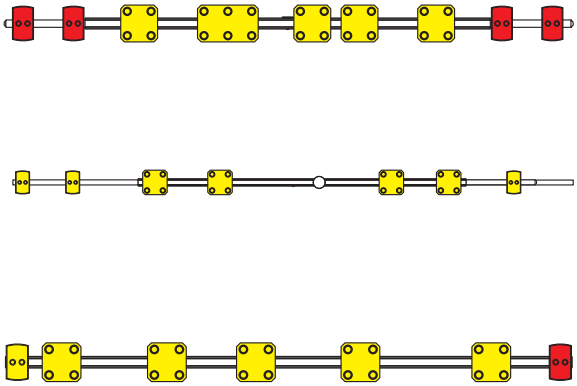

Onderscheid in:
- LE.B.K boormal vaste greephoogte
- LE.B.T. boormal variabele greephoogte, greep in het midden (telescoopmal)
- LE.B.T.ST boormal variabele greephoogte, greep in het midden (telescoopmal) stolpraam

- LE.B. ... WK ... Z8 32 voor WK-sluitplaten nokpositie 9 mm
- LE.B. ... WK ... Z8 32 NML 13 voor SKG-sluitplaten nokpositie 13 mm

12

Artikelomschrijving	Artikelnr.
LE.B.K.H.290-709 Z8 32.NML13	4939655
LE.B.K.H.710-1100 Z8 32.NML13	4939656
LE.B.K.H.1101-1550 Z8 32.NML13	4939657
LE.B.K.H.1550-2225 Z8 32.NML13	4939658
LE.B.T.H.710-1050 Z8 32.NML13	4939659
LE.B.T.H.1051-1800 Z8 32.NML13	4939690
LE.B.T.H.1801-2300 Z8 32.NML13	4939691
LE.B.T.ST.H.550-1200Z8 32NML13	4939692
LE.B.T.ST.H1201-2170Z8 32NM13	4939693
LE.B.K.H.WK290-709 Z8 32.NML13	4940946
LE.B.K.H.WK710-1100Z8 32.NML13	4940948
LE.B.K.H.WK1101-1550Z8 32NML13	4940949
LE.B.K.H.WK1551-2225Z8 32NML13	4940950
LE.B.T.H.WK 710-1050Z8 32NML13	4940866
LE.B.T.H.WK1051-1800Z8 32NML13	4940867
LE.B.T.H.WK1801-2300Z8 32 NM13	4940868

Pagina

13 Montagehandleiding

13.1	Voor wat betreft deze montagehandleiding	170
13.2	Afkorten van het beslag	171 - 174
13.3	Draai-kiepramen beslagmontage	175 - 191
13.4	Schuine ramen beslagmontage	192 - 200
13.5	Toogramen beslagmontage	201 - 210
13.6	Functioneringstest	211 - 212

Voor wat betreft deze montagehandleiding

Voorwaarden

De montagehandleiding is uitsluitend bedoeld voor het monteren van Winkhaus activPilot-beslag voor ramen en raamdeuren. Het beslag is voor de volgende vleugelafmetingen en vleugelgewichten geschikt :

- Min. beslagmaatbreedte 270 mm (zie ook hoofdstuk 1)
- Max. beslagmaatbreedte 1725 mm
- Vanaf 1475 mm beslagmaatbreedte FFB met bijzetschaar ZSR
- Min. beslagmaathoogte 230 mm (zie ook groep 1)
- Max. beslagmaathoogte 2800 mm
- Max. vleugelafmeting 3 m^2
- Max. vleugelgewicht 130/150 kg
- Verhouding FFB : FFH ≤ 2:1

Bij een vleugelgewicht > 130 kg dient men rekening te houden met de specificaties volgens de algemene productinformatie. A.u.b. ook de randvoorwaarden (volumieke massa, max. beslagmaatbreedte) in acht nemen.

Aanwijzing: Voor het vaststellen van de toegestane vleugelafmetingen en -gewichten neemt u de diagrammen, opgenomen in de algemene productinformatie, in acht.

Iedereen die het beslag monteert, moet deze montagehandleiding gelezen en begrepen hebben. Bij alle werkzaamheden met het beslag dient u de productaansprakelijkheidsrichtlijnen na te leven. Het niet naleven van deze handleiding, het inzetten van onvoldoende opgeleid personeel en/of eigenhandige wijzigingen leiden tot het vervallen van de productaansprakelijkheid.

Let op: het verschroeven van de draagdelen zoals bijv. hoek- , schaar- en vleugellager, moeten volgens de TBDK-richtlijnen uitgevoerd worden. Stem voor het voorboren van de schroeven de schroefdiameter en de schroeflengte af op de belastingssituatie.

De betreffende beslagsamenstelling mag alleen uit originele beslagdelen worden samengesteld. Bij toepassing van niet-originele c.q. niet vrijgegeven systeemonderdelen wordt geen garantie gegeven.

Let op! Winkhaus levert geen bevestigingsschroeven voor de montage mee. Gebruik schroeven die voor het betreffende raamtype en de daarbij behorende raamafmeting passen.

Profilering - houten ramen

Zie afbeelding: Sponningstelsel (met 13 [9] mm asmaat)

Het beslag is toepasbaar bij houten ramen met standaard beslaggroef (asmaat 9 resp. 13 mm) en is qua constructie voorzien voor een beslag-/omtrekspeling van 12 mm en een opdek van 18 en 20 mm.

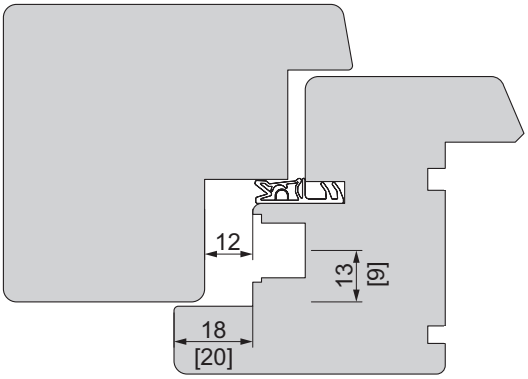

Sponningstelsel (met 13 [9] mm asmaat)

13.1

Afkorten van het beslag

Hier vindt u vooraf een uitvoerige beschrijving voor het afkorten van het beslag, waarnaar verder in de montagehandleiding wordt verwezen.

Zie afbeelding: Beslagcomponenten voor het stansen

- Voorplaat (1) en bedieningsstang (2) altijd verticaal vanaf de bovenzijde invoeren, zodanig dat de voorplaat (1) in de richting van de drukcilinder wijst.

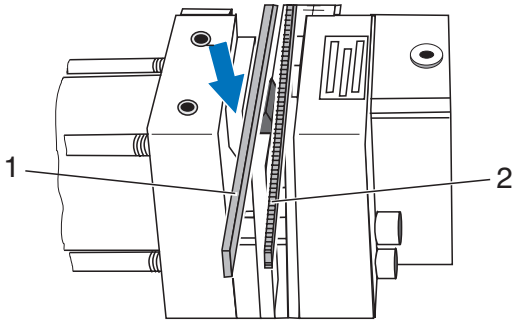

Beslagcomponenten voor het stansen

Zie afbeelding: Beslagcomponenten na het stansen

- Voorplaat (1) en bedieningsstang (2) na het stansen altijd verticaal naar boven toe uitnemen.

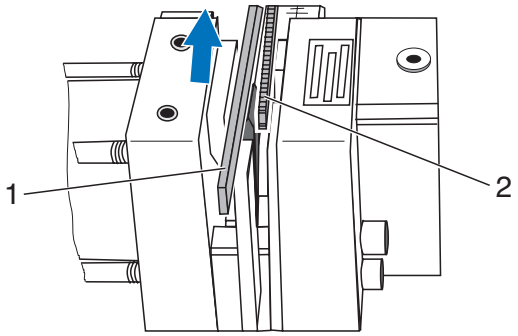

Beslagcomponenten na het stansen

Zie afbeelding: Reinigen van de contactvlakken

- Contactvlakken (3 en 4) schoon houden.

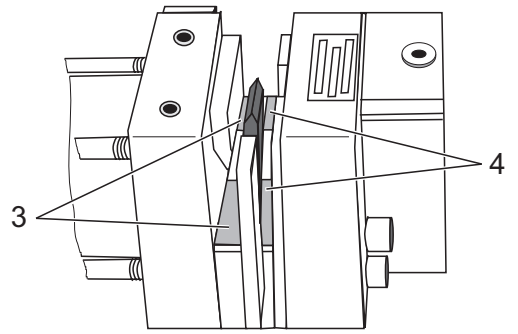

Reinigen van de contactvlakken

13.2

Afkorten espagnolet GAM (variabele greephoogte, greep in het midden)

Zie afbeelding: Markering GAM

- Gemeten lengte FFH op de lineaal op de markering GAM instellen.

Let op! Indien de GAM-meetschaal met één maatstreep wordt verschoven, is dit gelijk aan een werkelijke lengtewijziging van 2 mm.

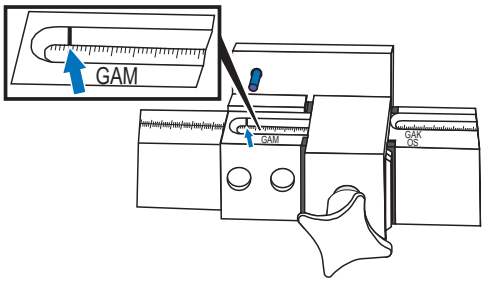

Markering GAM

Zie afbeelding: Positie voor het afkorten van het espagnolet

- Espagnolet GAM op de lineaal positioneren, boring (2) links van de slotkast, aan de stanszijde, op stiftpen (1) plaatsen.
- Espagnolet GAM omdraaien en andere boring (3) op stiftpen (1) plaatsen, vervolgens de andere kant afkorten.
- Espagnolet afkorten met behulp van de beslagstans.

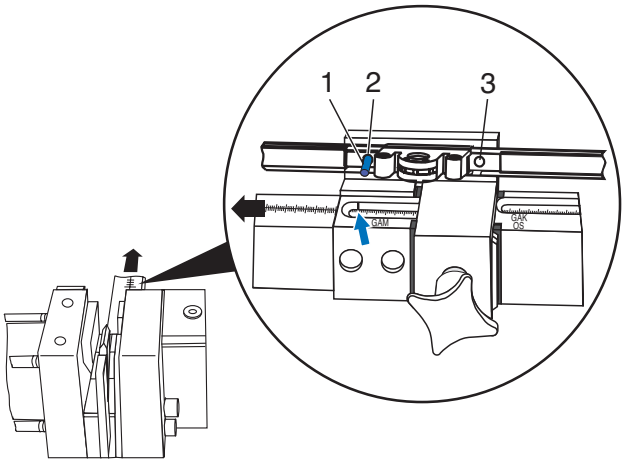

Positie voor het afkorten van het espagnolet

13.2

Afkorten van espagnolet GASM

GASM.800

Zie afbeelding: Afkortinstructie GASM

- Stel de lineaal in op FFH + 400 mm (bijvoorbeeld: gemeten FFH = 567 mm; de lineaal instellen op 567 mm + 400 mm = 967 mm)
- Plaats het espagnolet in het gemarkeerde gat op de lineaal (de pijlen wijzen in de richting van de stans).
- Kort het onderdeel af.

GASM.1050 - GASM.2300

Zie afbeelding: Afkortinstructie GASM

- Stel op de lineaal de FFH (beslagmaathoogte) in.
- Plaats het espagnolet in het gemarkeerde gat op de lineaal (de pijlen wijzen in de richting van de stans).
- Bij de GASM.1050 moet men er op letten, dat de sluitnok in in het grote gat aanligt zoals aangegeven is (rode pijl).
- Kort het onderdeel af.
- De GASM.1050 wordt altijd in combinatie met de hoekoverbrenging E3 toegepast

Aanwijzing: Het stolpraamespagnolet moet in de aangeleverde toestand afgekort worden.

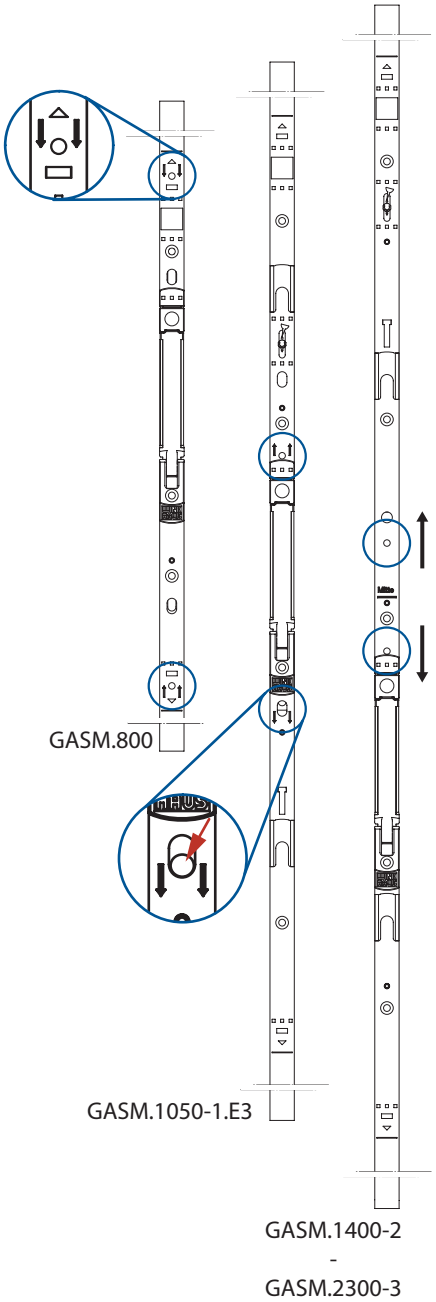

Afkortinstructie GASM

13.2

Afkorten van espagnolet GAK / GASK (vaste greephoogte) en van schaargeleider OS

Aanwijzing: Het stolpraamespagnolet moet in de aangeleverde toestand afgekort worden.

Zie afbeelding: Markering GAK en OS

- Gemeten lengte FFH (GAK/GASK) of FFB (OS) op de lineaal op markering GAK/OS instellen.

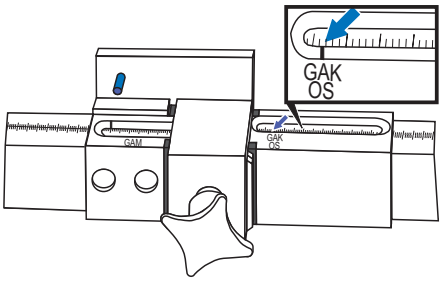

Markering GAK en OS

Zie afbeelding: Positie voor afkorten van espagnolet resp. schaargeleider

- Afkorten van de schaargeleider OS...

- Espagnolet GAK/GASK (vaste greephoogte) (1) of schaargeleider OS (1) tégen stiftpen (2) leggen.
- Espagnolet (1) of schaargeleider (1) afkorten.

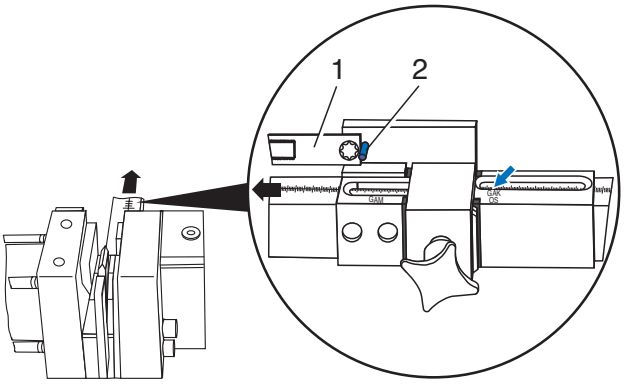

Positie voor afkorten van espagnolet resp. schaargeleider

Geldt alleen voor schaargeleider OS1.600 (OS1.PA.600/OS.XL):

13.2

Zie afbeelding: Positie voor het afkorten van de schaargeleider (OS)

- Schaargeleider (1) met het vierkantgat op de stiftpen (2) steken. Daarbij het verzet (zie pijl) als aanslagpunt tegen de stiftpen (2) drukken.
- Schaargeleider (1) afkorten.

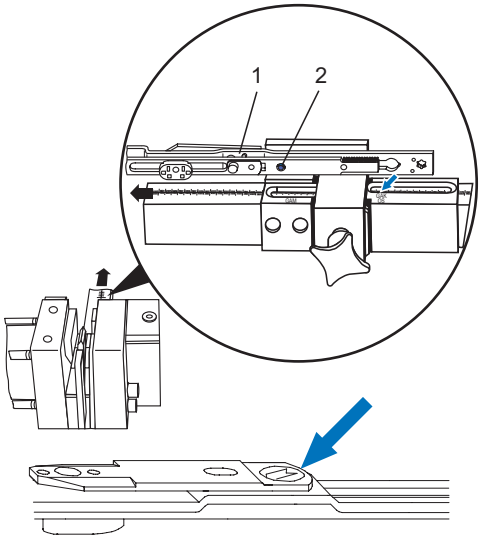

Positie voor het afkorten van de schaargeleider (OS)

Montage van de beslagcomponenten in de raamvleugel

Uitvoering draai-kiep - rechthoekige ramen

Bereidt uw raam voor op de montage. Ga daarbij als volgt te werk:

> Aanwijzing: de volgende beschrijvingen zijn gebaseerd op rechts gemonteerde ramen. Bij montage van linkse ramen dienen de afbeeldingen gespiegeld te worden gelezen.

Verder geldt:

- Van binnenuit gezien is het symbool als doorgetrokken lijn weergegeven.

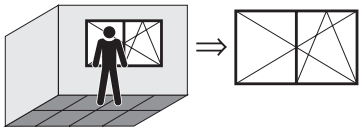

- Van buitenaf gezien is het symbool als stippeltjes-/streepjeslijn weergegeven.

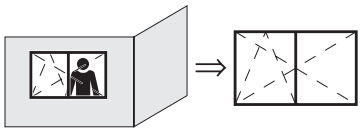

Greephoogte bepalen

Hoogte van de greep bij een espagnolet GAM

Zie afbeelding: Beslagmaathoogte FFH met variabele greephoogte (greep in het midden) GM

Wanneer een espagnolet GAM ... (variabele greephoogte, greep in het midden) wordt geplaatst, bedraagt maat GM de helft van de beslagmaathoogte FFH.

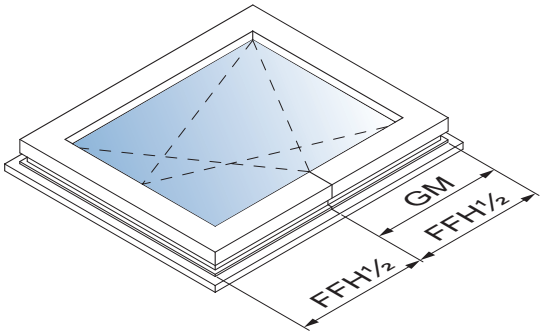

Beslagmaathoogte FFH met variabele greephoogte (greep in het midden) GM

Hoogte van de greep bij een espagnolet GAK

Zie afbeelding: Beslagmaathoogte FFH met vaste greephoogte GK

Wanneer een espagnolet GAK ... (vaste greephoogte) wordt geplaatst, wijzigt maat GK in verhouding tot de beslagmaathoogte FFH. De exacte afmetingen worden in de volgende tabel weergegeven.

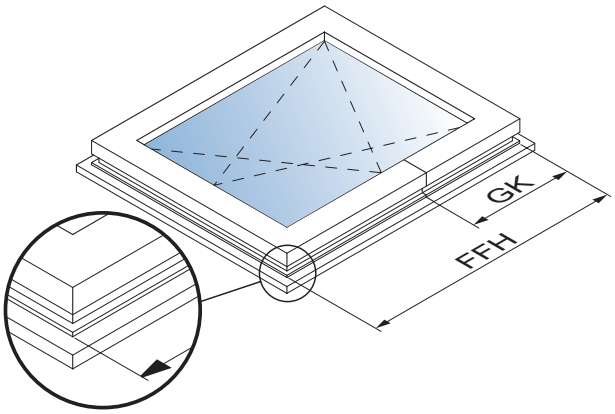

Beslagmaathoogte FFH met vaste greephoogte GK

13.3

Zie afbeelding: Overzichtstabel beslagmaathoogte (FFH) / greephoogte (GK)

De hiernaast staande tabel geeft een overzicht van de hoogte van de greep (GK) van de GAK in verhouding tot de beslagmaathoogte.

230 – 324	GK = 114 *
325 – 420	GK = 114 *
421 – 460	GK = 210
461 – 700	GK = 210
701 – 850	GK = 260
851 – 1100	GK = 375
1101 – 1325	GK = 550
1326 – 1525	GK = 550
1526 – 1775	GK = 550
1776 – 2000	GK = 1050
2001 – 2225	GK = 1050

Overzichtstabel beslagmaathoogte (FFH) / greephoogte (GK)
* Vereist gebruik hoekoverbrenging E3, met verkort been.

Zie afbeelding: Maattekening "Espagnoletslot" bij doornmaat = 15,5 mm

- Gaten voor espagnoletslot (ø 12 en ø 25 mm) volgens maattekening boren.

- Het infrezen van de slotkast gebeurt vanaf de voorzijde.

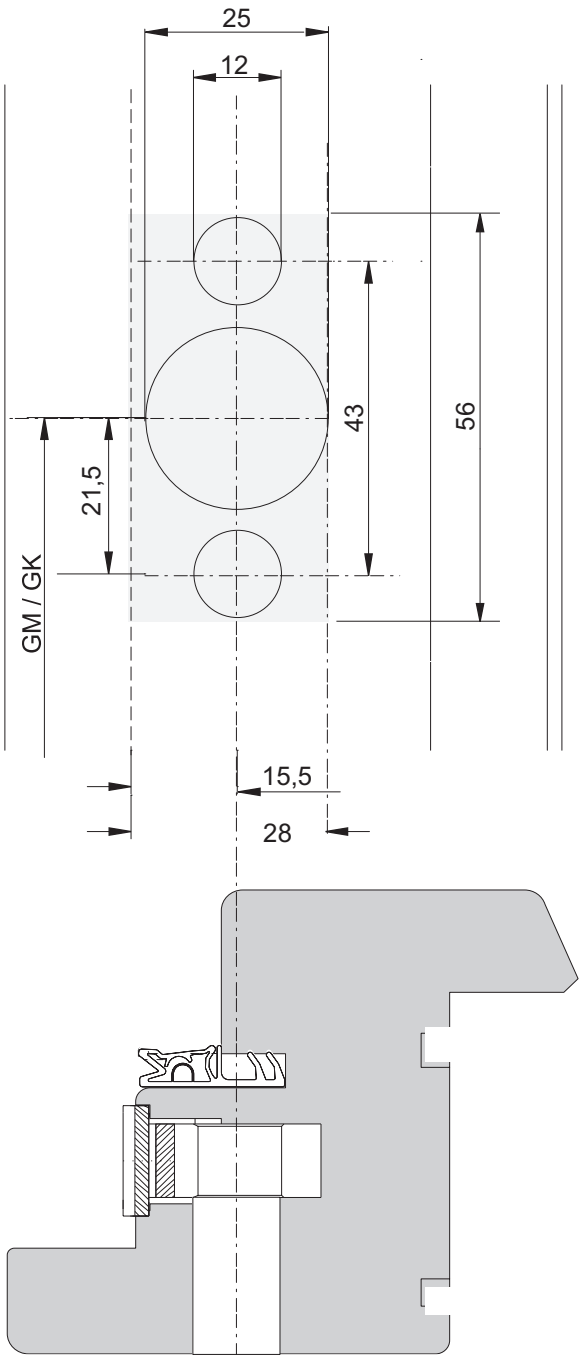

Maattekening "Espagnoletslot" bij doornmaat = 15,5 mm

13.3

Zie afbeelding: Hoekoverbrenging E1

- Hoekoverbrengingen monteren:

- Hoekoverbrenging (2) boven in de vleugel in de beslaggroef plaatsen, zodanig dat de achtkantnok aan de bovenzijde zit.
- Hoekoverbrenging (1) aan onderzijde in de beslaggroef monteren, zodanig dat de achtkantnok aan de onderzijde zit.
- Beide hoekoverbrengingen (1, 2) aan de sluitzijde met telkens één schroef bevestigen.
- Beslagmaathoogte (FFH) meten.

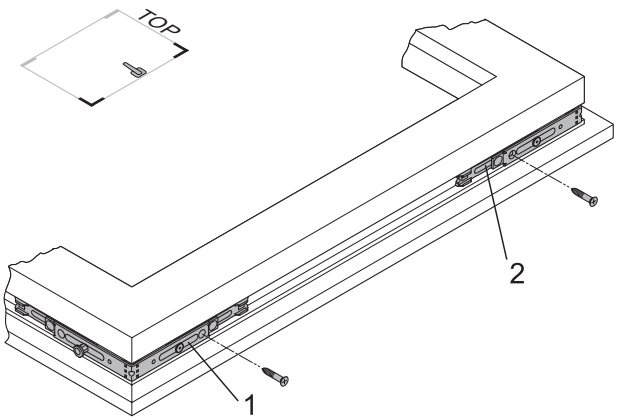

Hoekoverbrenging E1

Zie afbeelding: Espagnolet GAM/GAK

- Espagnolet volgens instructie afkorten.
- Espagnolet monteren:

- Espagnolet (2) tegen de hoekoverbrenging (3) drukken.
- Vertanding van het espagnolet in het tandblad van de hoekoverbrenging leggen.
- Espagnolet op dezelfde wijze in de hoekoverbrenging (1) vastklikken.
- Espagnolet in de beslaggroef drukken.
- Espagnolet van onder naar boven vastschroeven.

Aanwijzing: Graag op een correcte montageposi-tie van het espagnolet letten.

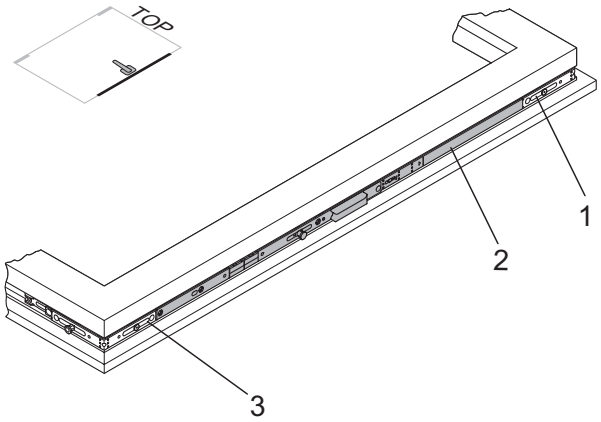

Espagnolet GAM/GAK

Zie afbeelding: Hoekoverbrenging E2

- Hoekoverbrenging E2 monteren:

- Hoekoverbrenging (1) aan bovenzijde van de vleugel in de beslaggroef plaatsen, zodanig dat de achtkantnok aan de hangzijde zit.
- Hoekoverbrenging boven aan de raamvleugel met één schroef (2) bevestigen.
- Beslagmaatbreedte (FFB) meten.

Aanwijzing: Bij gebruik schaargleider OS1.600 de hoekoverbrenging E2 vervangen door hoekover-brenging E3.

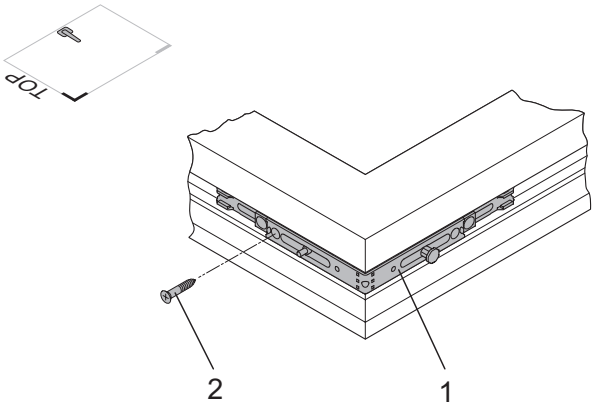

Hoekoverbrenging E2

- Schaargeleider afkorten (zie hoofdstuk 13, Afkorten van het beslag).

Aanwijzing: Wanneer FFH < ca. 600 mm (profielafhankelijk), dan een kiepbegrenzer in de schaargeleider OS... (2) plaatsen.

13.3

Zie afbeelding: Schaargeleider OS

- Schaargeleider plaatsen en vastschroeven.

- Schaargeleider tegen de hoekoverbrenging (1) drukken.
- Vertanding van de schaargeleider in het tandblad van de hoekoverbrenging drukken.
- Schaargeleider op dezelfde wijze in de hoekoverbrenging (3) drukken.
- Schaargeleider in de beslaggroef drukken.
- Schaargeleider vanaf hangzijde naar espagnoletzijde verschroeven.

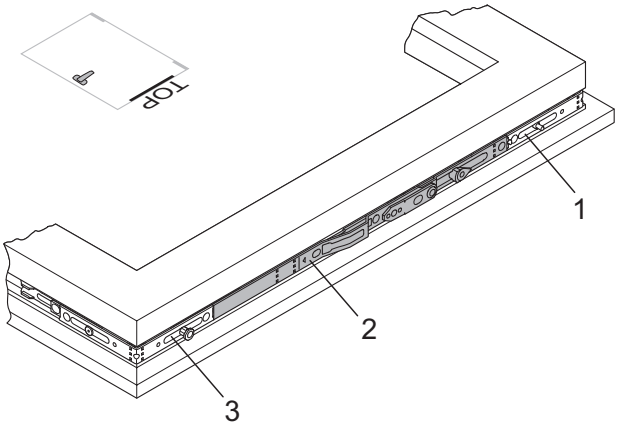

Schaargeleider OS

Zie afbeelding: Schaar SH ...

- Schaar monteren:

- Borgplaat (2) uitdraaien (zie pijl).
- Schaar met paddenstoelsnok (4) in de schaargeleider (3) inhaken.
- Schaarlagerstift (5) vastklikken in de veer van de borgplaat.
- Borgplaat samen met schaar in de basisstand draaien.
- Schaar op de pen (1) drukken.

Let op! Verwondingsgevaar. De raamvleugel kan naar beneden vallen en voor verwondingen zorgen zodra de schaar en schaargeleider niet veilig met elkaar zijn verbonden.

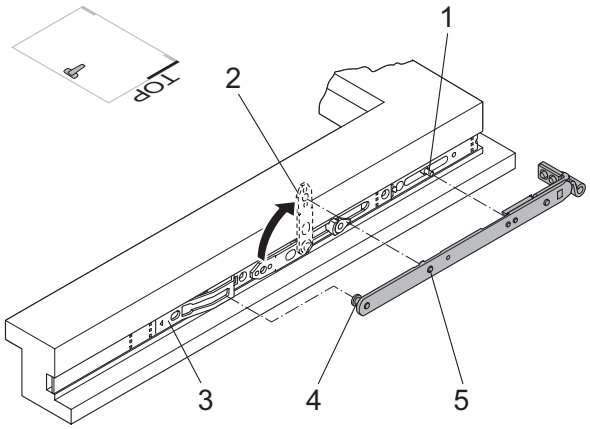

Schaar SH ...

Zie afbeelding: Middensluiting M/MK (hangzijde)

- Middensluiting aan de hangzijde monteren.

- Middensluiting (1) tegen de hoekoverbrenging (2) drukken.
- Vertanding middensluiting in het tandblad van de hoekoverbrenging vastklikken.
- Middensluiting in de beslaggroef drukken.
- Middensluiting van boven naar beneden verschroeven.
- Schroef (3) volledig indraaien om de middenfixering op te heffen.

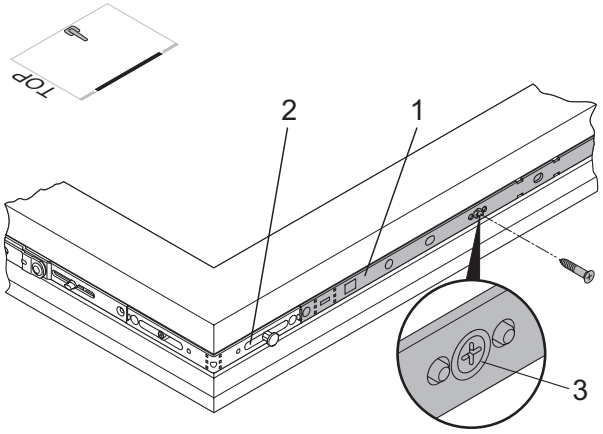

Middensluiting M/MK (hangzijde)

Aanwijzing: vanaf een beslagmaathoogte (FFH) en/of beslagmaatbreedte (FFB) van ca. 1000 mm dient u bij voorkeur ook een vergrendeling aan de hangzijde en/of beneden horizontaal te plaatsen. (Vergrendelingsafstand van de CE-certificering in acht nemen)

Let op! Beschadiging van de beslagdelen. Indien de middenfixering niet wordt ontgrendeld, kan het beslag niet worden bediend. Het gebruik van overdreven kracht leidt dan tot vervorming van de beslagcomponenten. De schroef voor de middenfixering altijd tot aan de aanslag indraaien.

Zie afbeelding: Hoekoverbrenging E1

- Hoekoverbrenging (1) vastschroeven.

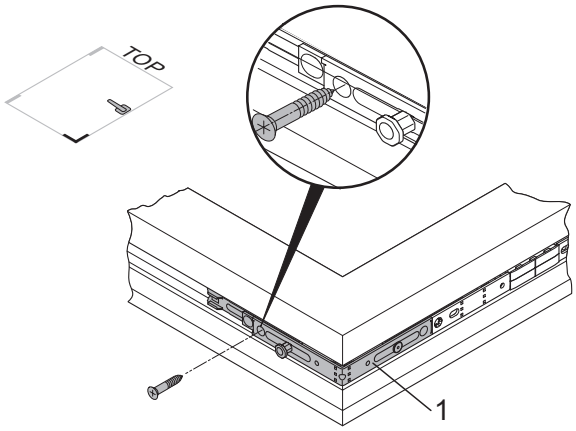

Hoekoverbrenging E1

Aanwijzing: De volgende stap vervalt wanneer geen middensluiting aan de hoekoverbrenging wordt gekoppeld.

Zie afbeelding: Middensluiting M/MK (horizontaal)

- Middensluiting aan onderzijde monteren:

- Middensluiting (2) tegen de hoekoverbrenging (1) drukken.
- Vertanding middensluiting in het tandblad van de hoekoverbrenging vastklikken.
- Middensluiting in de beslaggroef drukken.
- Middensluiting van hoekoverbrenging tot het midden van de vleugel verschroeven.
- Schroef (3) volledig indraaien om de middenfixering op te heffen.

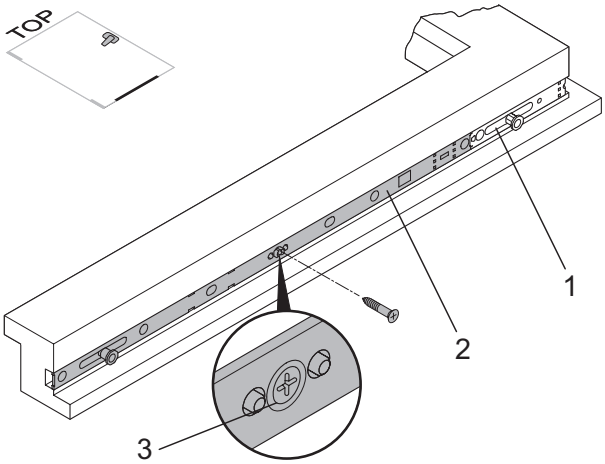

Middensluiting M/MK (horizontaal)

Let op! Beschadiging van de beslagdelen. Indien de middenfixering niet wordt ontgrendeld, kan het beslag niet worden bediend. Het gebruik van overdreven kracht leidt dan tot vervorming van de beslagcomponenten. De schroef voor de middenfixering altijd tot aan de aanslag indraaien.

Zie afbeelding: Vleugellager FL.HT

- Vleugellager monteren:

- Vleugellager (1) in de beslaggroef plaatsen.
- Controleren of het vleugellager geheel aanligt.
- Eerst vleugellager en vleugellagerrol aan de hangzijde vastschroeven.
- Vervolgens vleugellager van onderen vastschroeven.

Let op ! Beschadiging van het kozijn. Bij het vastschroeven van de vleugellagerrol aan de opdek bestaat het risico dat het hout versplintert. Schroefgaten voorboren en bijpassende schroeven gebruiken.

Let op! Controleer of u alle schroeven in de beslagdelen heeft geschroefd.

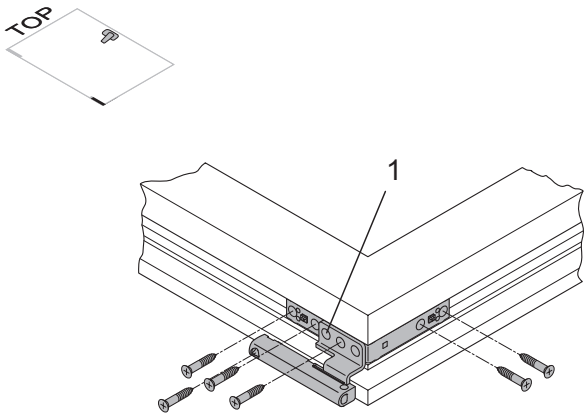

Vleugellager FL.HT

13.3

Uitvoering draairaam – rechthoekige ramen

Aanwijzing: De hier getoonde afbeeldingen gaan uit van een links gemonteerd raam. Bij montage van een rechtse uitvoering dient de afbeelding te worden gespiegeld.

Zie afbeelding: Hoekoverbrenging E1

- Hoekoverbrengingen monteren:

- Hoekoverbrenging (2) boven in de vleugel in de beslaggroef plaatsen, zodanig dat de achtkantnok aan de bovenzijde zit.
- Hoekoverbrenging (1) aan onderzijde in de beslaggroef monteren, zodanig dat de achtkantnok aan de onderzijde zit.
- Beide hoekoverbrengingen (1, 2) aan de sluitzijde met telkens één schroef bevestigen.
- Beslagmaathoogte (FFH) meten.

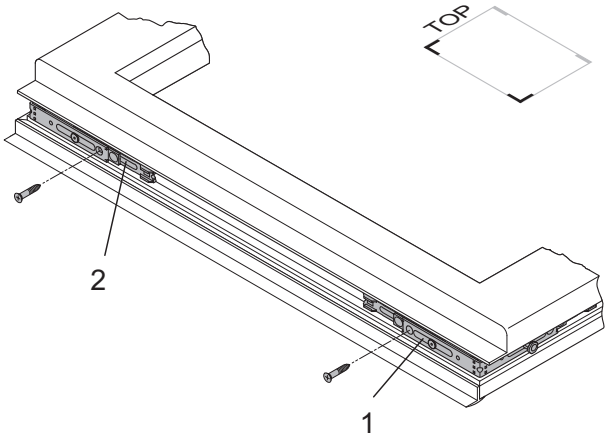

Hoekoverbrengingen E1

- Espagnolet afkorten:

- Espagnolet GASM of espagnolet GASK volgens beschrijving "Afkorten van beslag" afkorten.

Aanwijzing: Het afkorten van de espagnolet moet in gesloten stand (leveringsstand) gebeuren.

Zie afbeelding: Espagnolet GASM/GASK

- Espagnolet monteren:

- Espagnolet (2) tegen de hoekoverbrenging (3) drukken.
- Vertanding van het espagnolet in het tandblad van de hoekoverbrenging leggen.
- Espagnolet op dezelfde wijze in de hoekoverbrenging (1) vastklikken.
- Espagnolet in de beslaggroef drukken.
- Espagnolet van onder naar boven vastschroeven.

Aanwijzing: Om de neutraalstand te handhaven, dient een functioneringstest pas na de montage van de diverse beslagcomponenten te worden uitgevoerd.

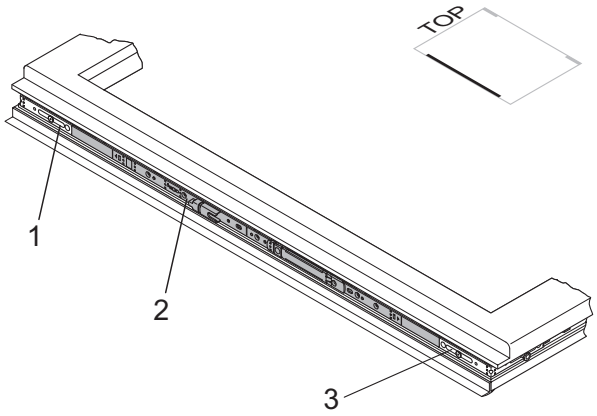

Espagnolet GASM/GASK

Zie afbeelding: Draailager DL.HT

- Draailager monteren

- Draailager (1) boven aan de vleugel in de beslaggroef plaatsen.
- Zorg ervoor dat het draailager volledig aansluit.
- Draairaamscharnier op de vleugel vastschroeven.

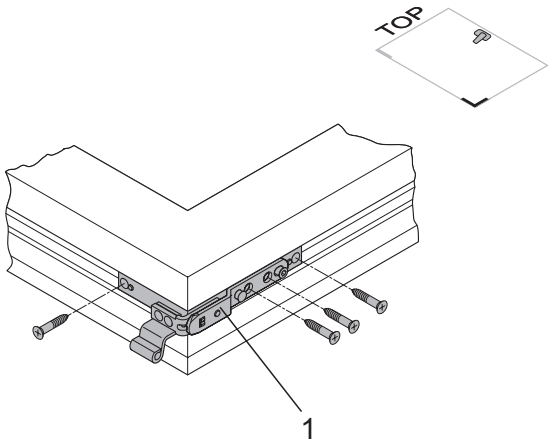

Draailager DL.HT

Zie afbeelding: Middensluiting M (boven)

- Middensluiting aan bovenzijde monteren:

- Middensluiting (1) tegen de hoekoverbrenging (2) drukken.
- Vertanding middensluiting in het tandblad van de hoekoverbrenging vastklikken.
- Middensluiting in de beslaggroef drukken.
- Middensluiting vanaf de hangzijde tot aan de espagnoletzijde verschroeven.
- Schroef (3) volledig indraaien om de middenfixering op te heffen.

Let op! Beschadiging van de beslagdelen. Indien de middenfixering niet wordt ontgrendeld, kan het beslag niet worden bediend. Het gebruik van overdreven kracht leidt dan tot vervorming van de beslagcomponenten. De schroef voor de middenfixering altijd tot aan de aanslag indraaien.

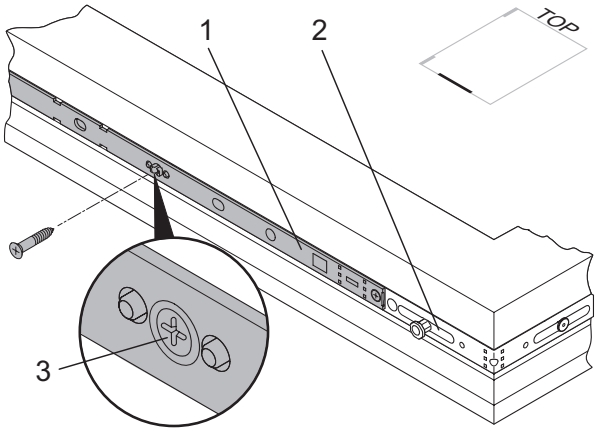

Middensluiting M (boven)

Zie afbeelding: Middensluiting M (onder)

- Middensluiting aan onderzijde monteren:

- Zie boven

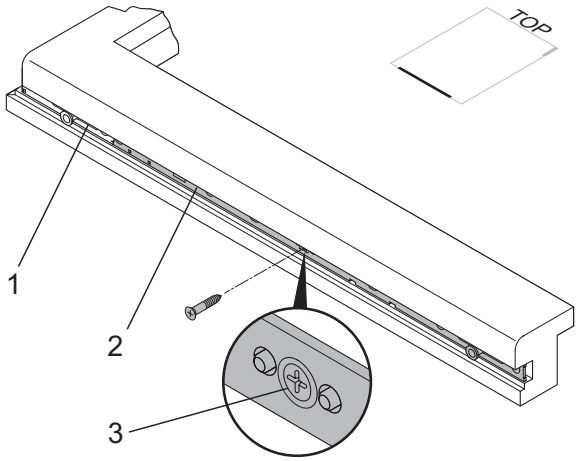

Middensluiting M (onder)

13.3

Zie afbeelding: Middenaantrek/frictievergrendeling ZV-FT (hangzijde)

- Middenaantrek/frictievergrendeling (1) positioneren:

- S (ZV-FT) = Sponningkant tot midden van middenaantrek/frictievergrendeling ZV-FT
- Middenaantrek/frictievergrendeling in de beslaggroef drukken en vastschroeven.

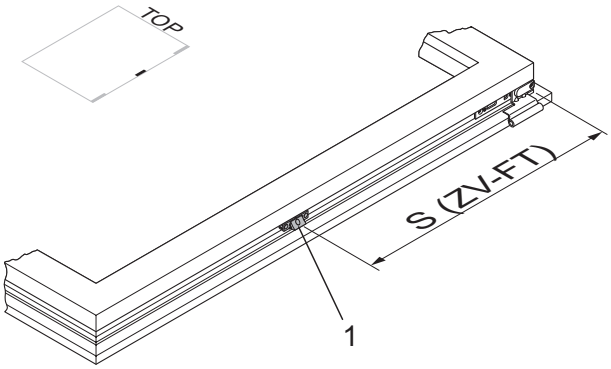

Middenaantrek/frictievergrendeling ZV-FT (hangzijde)

Zie afbeelding: Vleugellager FL.HT

- Vleugellager monteren:

- Vleugellager (1) in de beslaggroef plaatsen.
- Controleren of het vleugellager geheel aanligt.
- Eerst vleugellager en vleugellagerrol aan de hangzijde vastschroeven.
- Vervolgens vleugellager van onderen vastschroeven.

Let op ! Beschadiging van het kozijn. Bij het vastschroeven van de vleugellagerrol aan de opdek bestaat het risico dat het hout versplintert. Schroefgaten voorboren en bijpassende schroeven gebruiken.

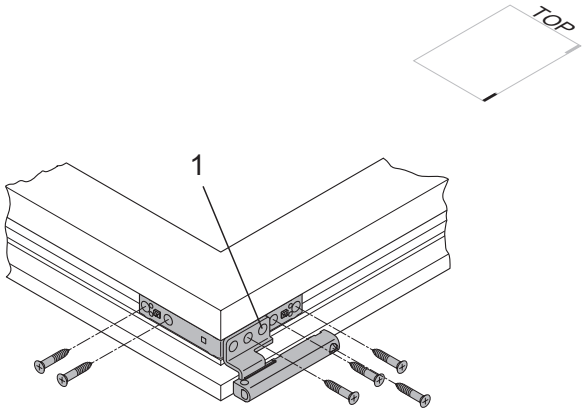

Vleugellager FL.HT

Montage van de beslagdelen in het kozijn

Uitvoering draai-kiep - rechthoekige ramen

- De navolgende beschrijving heeft betrekking op de inboorlagers zonder positioneernok.
- De boorsposities van deze nokken vindt u in de inbouwtekeningen.

Opgelet ! Beschadiging van de laklaag. De freeswerkzaamheden aan het kozijn moeten voor het aflakken worden verricht. Anders zou de lak op de freespunten weer verwijderd worden en zou het hout niet beschermd zijn tegen binnendringend vocht.

Zie afbeelding: Freesmal positioneren en inboorpotfrezingen verrichten

- Freesmal (1) positioneren:

- Freesmal in de kozijnhoek aanleggen en de spanner van buiten tegen het kozijnprofiel schuiven.
- Daarna de freesmal opnieuw in de kozijnhoek aanleggen en met een klap van de hand op het kozijnprofiel aanzetten.
- De freesmal wordt nu door het klemmechanisme vastgehouden.
- Bovenfrees voorbereiden:
- Frees ø 34 mm
- Kopieerring ø 40 mm
- Bovenfrees met kopieerring op de freesmal (1) plaatsen.
- Inboorpot voor het schaarlager (2) frezen:
- Freesdiepte min. 5 mm
- Plus dikte van de laklaag
- Analoog aan de schaarlagerfrezing ook de hoeklagerfrezing (3) uitvoeren

13.3

Aanwijzing: Schaar- en hoeklager pas na montage van de sluitplaten plaatsen.

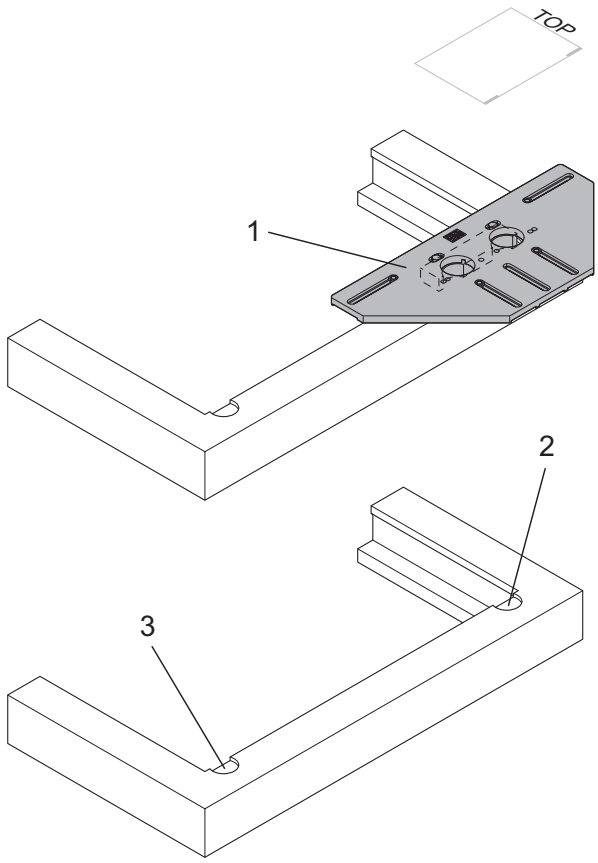

Freesmal positioneren en inboorpotfrezingen verrichten
EWT-SWT (1)

Uitvoering draai-kiepraam

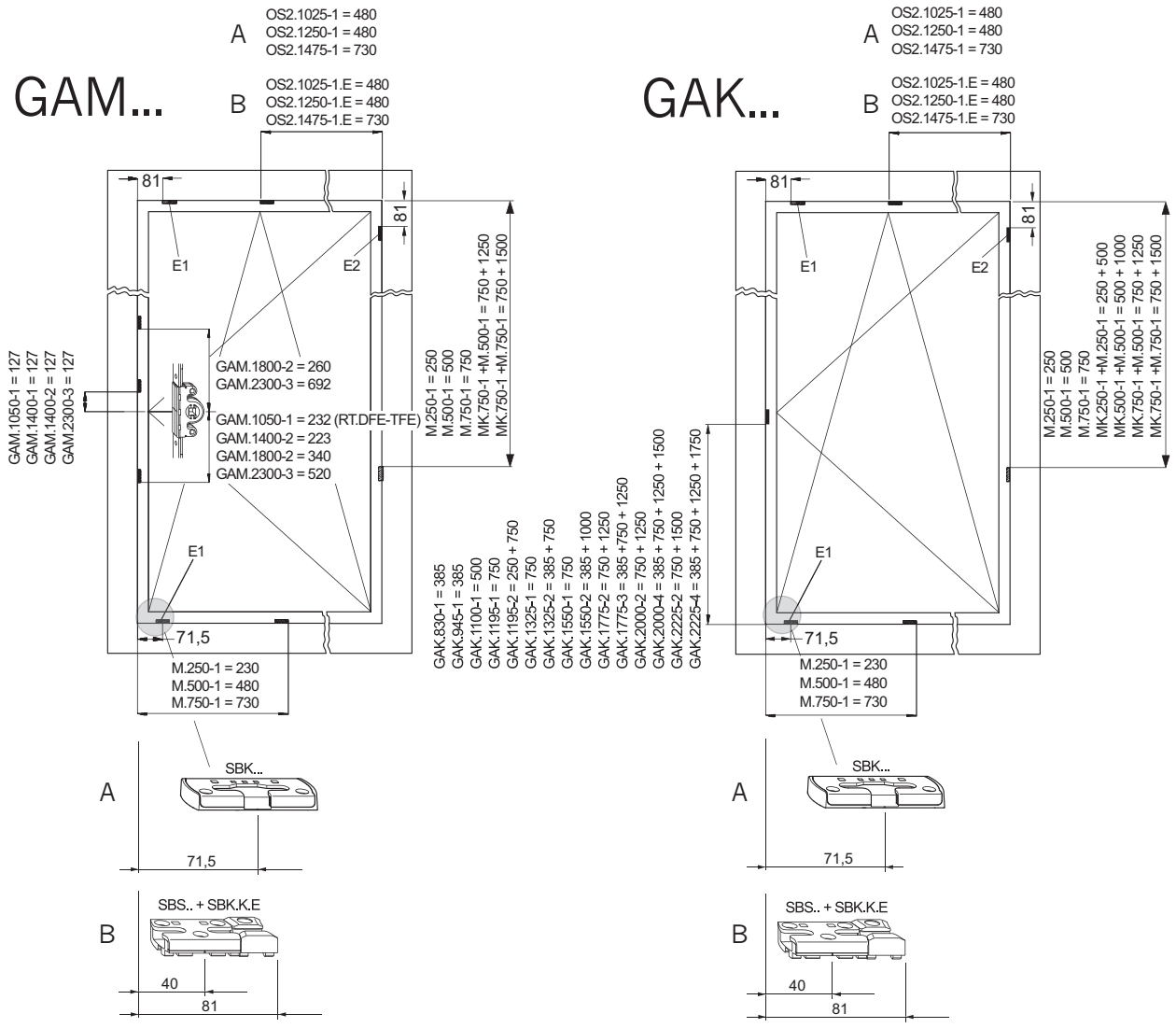

A = Standaard schakelvolgorde draai-kiep
B = Schakelvolgorde kiep-voor-draai

13.3

De afbeelding GAM.../GAK... toont de sluitplaatposities voor de doornmaten D15,5 , D7,5 en D25-50. Deze posities gelden ook voor de GAMA/GAKA.

Uitvoering draairaam

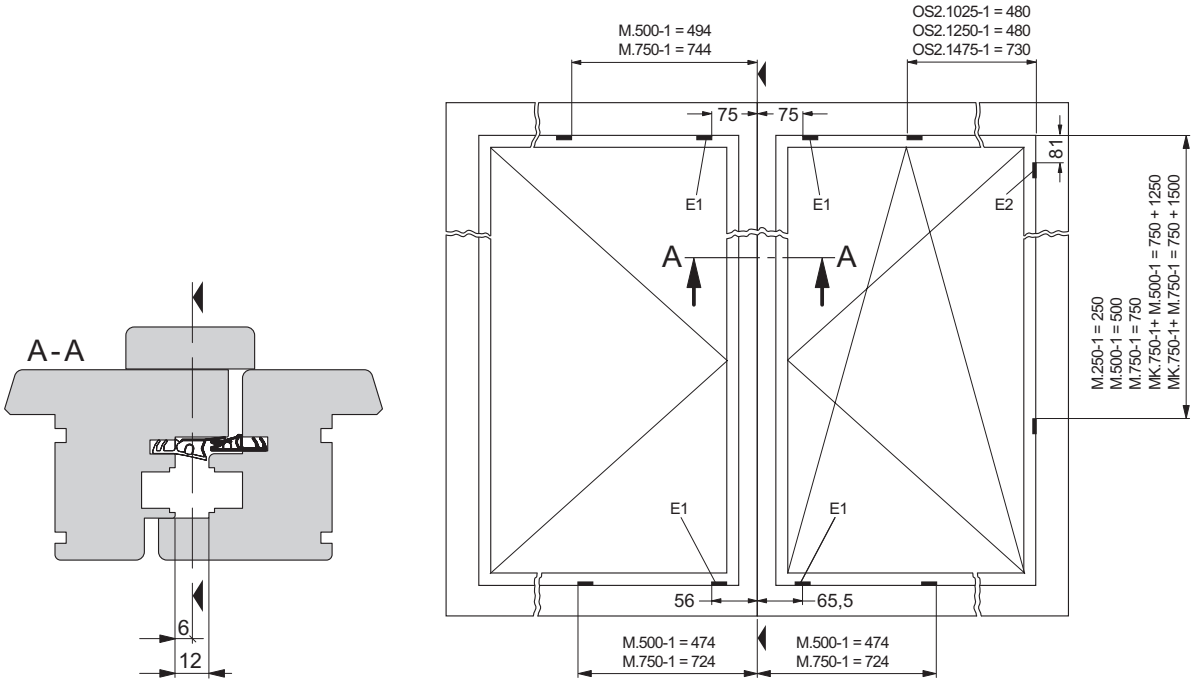

Sluitplaatposities stolpraam D/DK

13.3

Plaatsen van de sluitplaten

In het voorbeeld montagemal LE.N.K. 710-1100 is hieronder de bediening van de montagemallen beschreven. De andere montagemallen kunnen op een zelfde wijze worden gebruikt. Voor het monteren van de sluitplaten wordt de montagemal in de kozijnsponning geplaatst.

Markeringen op montagemal

↔	Horizontale toepassing = rode aanslag (voor schaargeleider en middensluiting op onderdorpel)
↕	Verticale toepassing = gele aanslag (voor espagnoletten en middensluitingen aan hangzijde)
↕↔	Verticale / horizontale toepassing = blauwe aanslag (voor hoekoverbrengingen)
→|	= sluitplaatinloop

Sluitplaat bovendorpel, horizontaal

- Montagemal met gele aanslag in de bovenste hoek aanleggen, tegen sluitzijde.
- Sluitplaat SBA bij blauwe houder met het opschrift "E1 + E2" plaatsen.

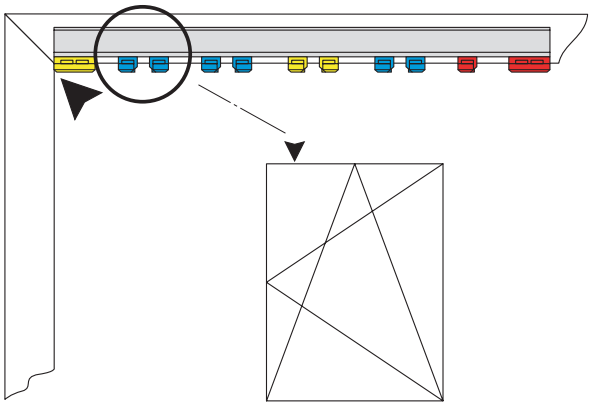

Sluitplaat bovendorpel, horizontaal

Sluitplaat voor schaargeleider OS...

- Montagemal met rode aanslag in de bovenste hoek aanleggen, tegen hangzijde.
- Sluitplaat SBS bij blauwe houder met het opschrift "OS. ..." plaatsen.

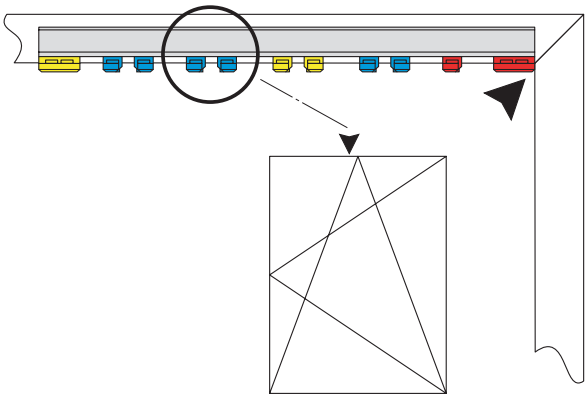

Sluitplaat voor schaargeleider OS...

13.3

Sluitplaten hangzijde

- Montagemal met gele aanslag in de bovenste hoek aanleggen, tegen sluitzijde.
- Sluitplaat voor de hoekoverbrenging in de blauwe houder “E1 + E2” plaatsen.
- Sluitplaat voor de middensluiting in de gele houder met het opschrift “M + MK” plaatsen.

Tip: De omschrijving op de middensluiting moet met de tekst op de gele houder overeenkomen.

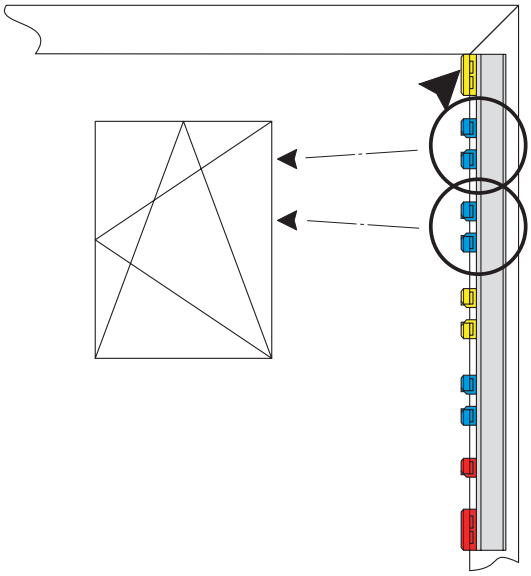

Sluitplaten hangzijde

Kiepsluitplaat SBK... onder, horizontaal

- Montagemal met rode aanslag in de onderste hoek aanleggen, tegen sluitzijde.
- Sluitplaat SBK... in de rode houder met het opschrift "Kippblech SBK" plaatsen.

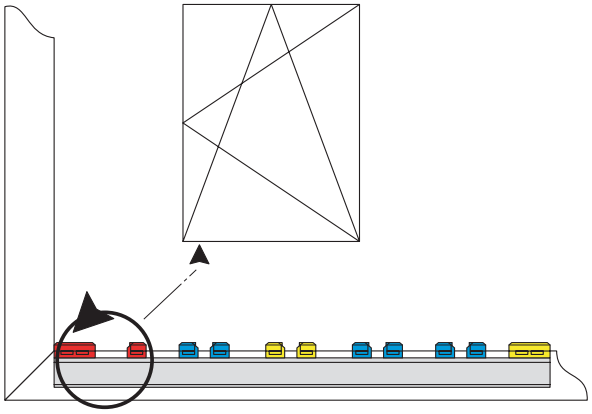

Kiepsluitplaat SBK... onder, horizontaal

Middensluiting M... onder, horizontaal

Zie afbeelding: M onder horizontaal

- Montagemal met rode aanslag in de onderste hoek aanleggen, tegen sluitzijde.
- Sluitplaat in de blauwe houder met het opschrift M + MK plaatsen.

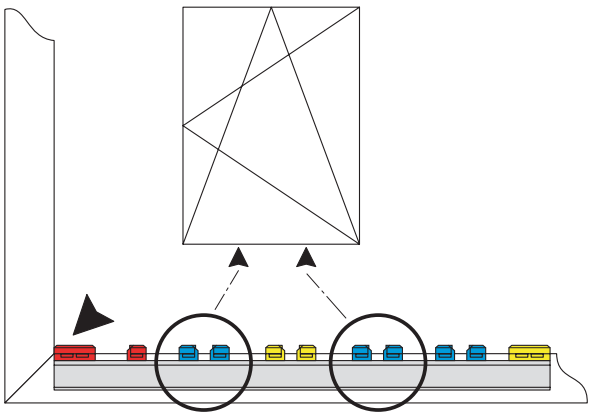

M onder horizontaal

13.3

Sluitplaat SBA... voor GAK verticaal

- Montagemal met gele aanslag in de onderste hoek aanleggen.
- Sluitplaat SBA. ... middels de gele of blauwe houders met het opschrift "GAK. ..." plaatsen.

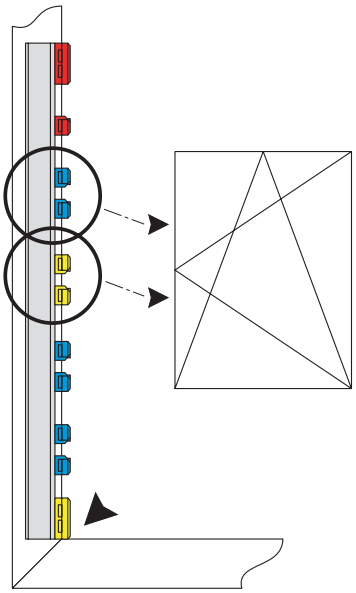

SBA... voor GAK verticaal

Sluitplaten voor GAM

- Betreffende montagemal met het opschrift "oben/unten" plaatsen.
- Sluitplaten plaatsen overeenkomstig de aanduidingen op de montagemal.

Afhankelijk van de raamhoogte zijn er drie telescoopmallen:

- LE.N.T. 0710-1050 voor espagnolet GAM 1050-1
- LE.N.T. 1051-1800 voor espagnolet GAM 1400-1/2 / 1800-2
- LE.N.T. 1801-2300 voor espagnolet GAM 2300-3

Aanwijzing: De aanduidingen op het espagnolet moeten overeenkomen met de aanduiding op de gele houders op de mal.

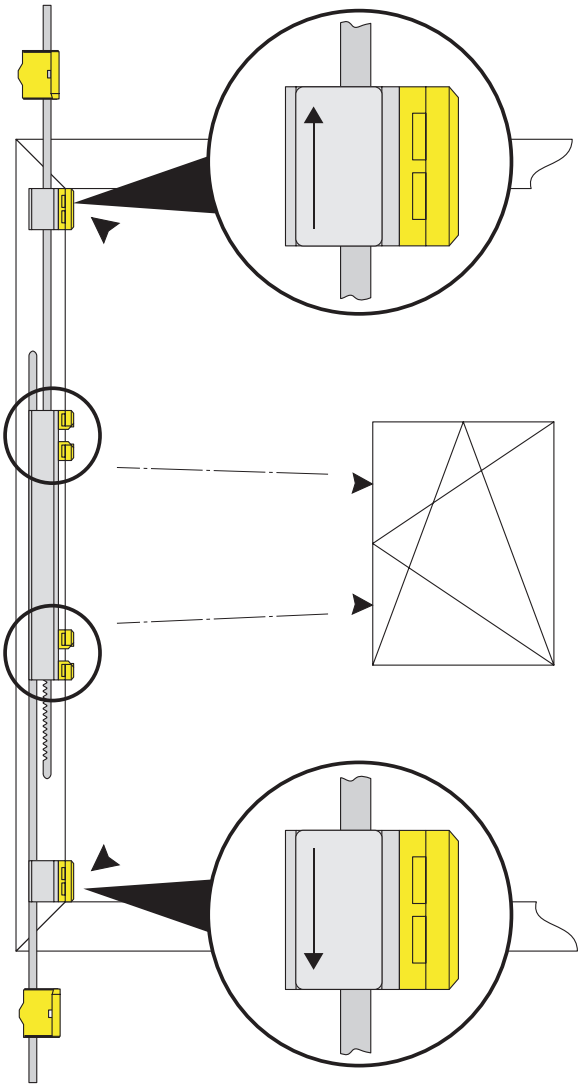

Sluitplaten voor GAM

13.3

Montage van schaar- en hoeklager

Zie afbeelding: Schaar- en hoeklagers

- Schaarlager (2) en hoeklager (3) in de betreffende uitfrezing plaatsen en vastschroeven.

(aantal schroeven zie productpagina)

Aanwijzing: De fabrikant van de ramen moet garanderen dat de scharnierpunten en de belastbare onderdelen vakkundig gemonteerd zijn.

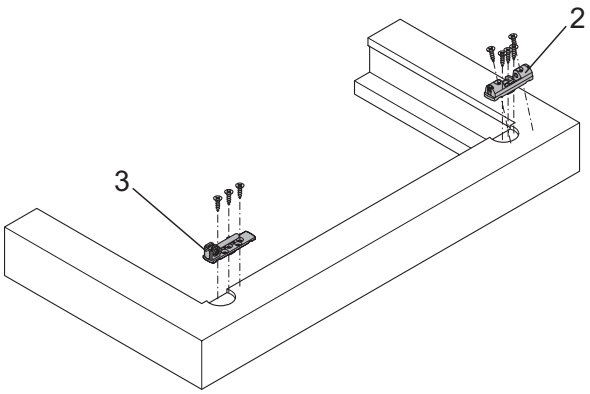

Schaar- en hoeklagers

Let op: het verschroeven van de draagdelen zoals bijv. hoek- , schaar- en vleugellager, moeten volgens de TBDK-richtlijnen uitgevoerd worden. Stem voor het voorboren van de schroeven de schroefdiameter en de schroeflengte af op de belastingssituatie.

13.3

Inhangen van de vleugel

- Vleugel inhangen, dichting tegen kozijn drukken en de schaarlagerstift omhoog drukken.
- Plaats alle eind- en afdekkappen op de schaar- en/ of hoeklagers.

Aanwijzing: Stift van onderaf plaatsen (zie pijl).

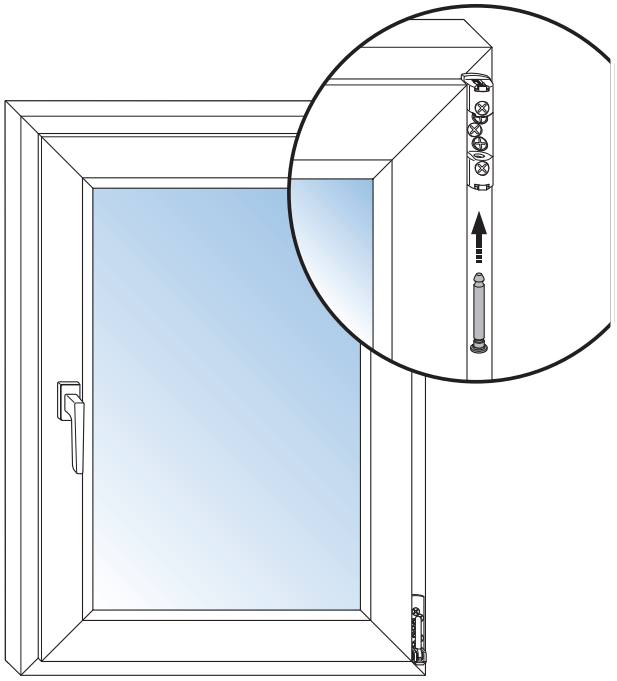

Schaar en hoeklager

Uitnemen van de raamvleugel

- Vleugel sluiten.
- Stift uit het schaarlager trekken.
- Vleugel eruit halen.

Let op! Beschadiging van het schaarlager. Bij een niet-vakkundige handelwijze en bij pogingen om de stift met geweld te verwijderen, wordt het schaarlager beschadigd. Trek de stift dan ook slechts er uit met een platte schroevendraaier zoals in de afbeelding.

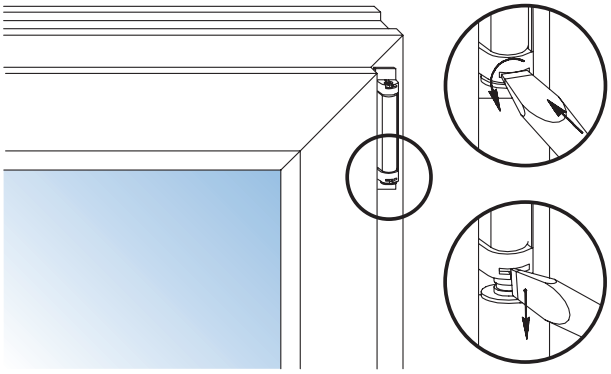

Losmaken van schaarlagerstift uit het schaarlager

Let op! Verwondingsgevaar. De raamvleugel kan naar beneden vallen en voor verwondingen zorgen zodra de schaar en schaargeleider niet veilig met elkaar zijn verbonden. Het borgen van de veiligheidsveer moet duidelijk te zien zijn.

Vleugel ondersteunen

Om een beschadiging van de vleugellagers en hoeklagers te voorkomen, mag de vleugel bij het inhangen niet wegzakken (horizontaal ondersteunen)!

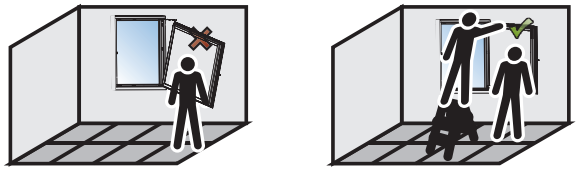

Let op: Beveilig de vleugel tegen vallen. Houdt rekening met het hoge gewicht van de vleugel!

13.3

Montage van de beslagcomponenten in de raamvleugel

Uitvoering draai-kiep - schuine ramen

Bereidt uw raam voor op de montage. Ga daarbij als volgt te werk:

> Aanwijzing: de volgende beschrijvingen zijn gebaseerd op rechts gemonteerde ramen. Bij montage van linkse ramen dienen de afbeeldingen gespiegeld te worden gelezen.

Verder geldt:

- Van binnenuit gezien is het symbool als doorgetrokken lijn weergegeven.

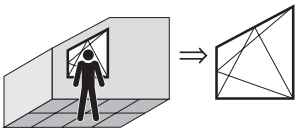

- Van buitenaf gezien is het symbool als stippeltjes-/ streepjeslijn weergegeven.

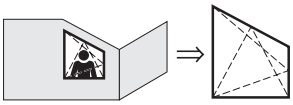

Schuine ramen varianten

Bij elementen die de hier afgebeelde kozijngeometrie hebben kunnen schuinraamcomponenten worden gebruikt.

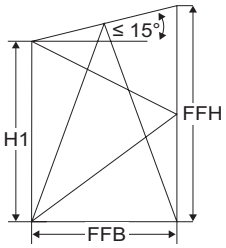

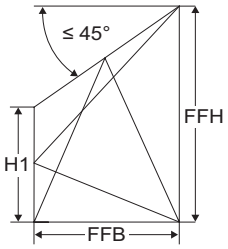

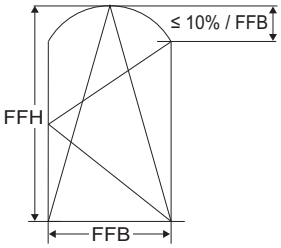

Greephoogte bepalen

Hoogte van de greep bij een espagnolet GAM

Zie afbeelding: Beslagmaathoogte FFH met variabele greephoogte (greep in het midden) GM

Wanneer een espagnolet GAM ... (variabele greephoogte, greep in het midden) wordt geplaatst, bedraagt maat GM de helft van de beslagmaathoogte FFH.

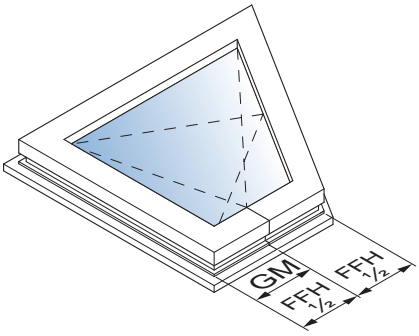

Beslagmaathoogte FFH met variabele greephoogte (greep in het midden) GM

13.4

Hoogte van de greep bij een espagnolet GAK

Wanneer een espagnolet GAK ... (vaste greephoogte) wordt geplaatst, wijzigt maat GK in verhouding tot de beslagmaathoogte FFH. De exacte afmetingen worden in de volgende tabel weergegeven.

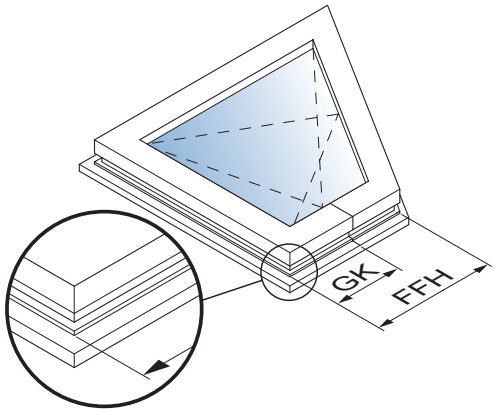

Beslagmaathoogte FFH met vaste greephoogte GK

Zie afbeelding: Overzichtstabel beslagmaathoogte (FFH) / greephoogte (GK)

De hiernaast staande tabel geeft een overzicht van de hoogte van de greep (GK) van de GAK in verhouding tot de beslagmaathoogte.

230 – 324	GK = 114 *
325 – 420	GK = 114 *
421 – 460	GK = 210
461 – 700	GK = 210
701 – 850	GK = 260
851 – 1100	GK = 375
1101 – 1325	GK = 550
1326 – 1525	GK = 550
1526 – 1775	GK = 550
1776 – 2000	GK = 1050
2001 – 2225	GK = 1050

Overzichtstabel beslagmaathoogte (FFH) / greephoogte (GK)
* Vereist gebruik hoekoverbrenging E3, met verkort been.

Zie afbeelding: Maattekening "Espagnoletslot" bij doornmaat = 15,5 mm

- Gaten voor espagnoletslot (ø 12 en ø 25 mm) volgens maattekening boren.

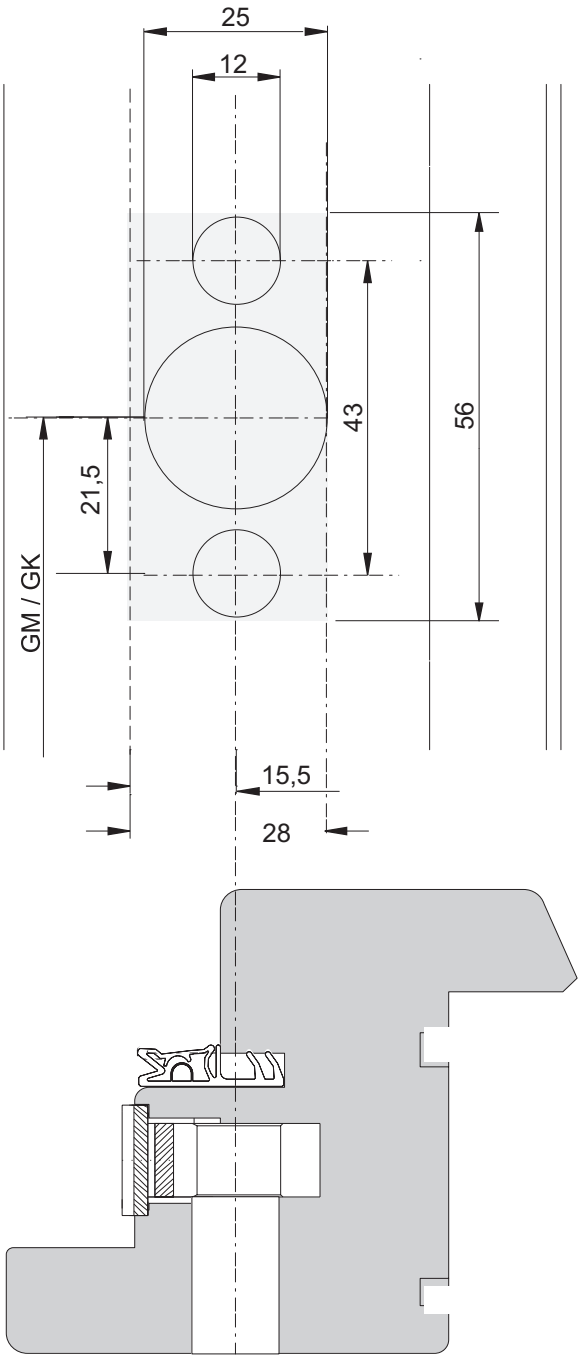

Maattekening "Espagnoletslot" bij doornmaat = 15,5 mm

13.4

Zie afbeelding: Hoekoverbrengingen E1 (1), E1.A (2)

- Hoekoverbrengingen monteren:

- Hoekoverbrenging (2) boven in de vleugel in de beslaggroef plaatsen, zodanig dat de achtkantnok aan de bovenzijde zit.
- Hoekverbinding E1.A voor het plaatsen in de juiste hoek buigen.
- Hoekoverbrenging (1) aan onderzijde in de beslaggroef monteren, zodanig dat de achtkantnok aan de onderzijde zit.
- Beide hoekoverbrengingen (1, 2) aan de sluitzijde met telkens één schroef bevestigen.

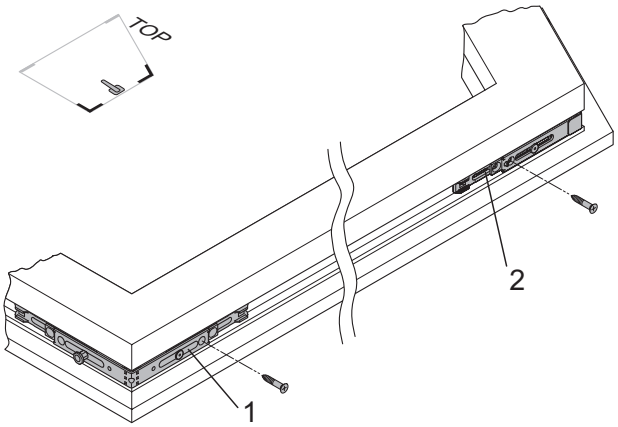

Hoekoverbrengingen E1 (1), E1.A (2)

Zie afbeelding: Espagnolet GAM/GAK

- Espagnolet monteren:

- Espagnolet in de beslaggroef drukken.
- Raamkrukje plaatsen voor het positioneren van het espagnolet.
- Lengte van espagnolet aan de aanslagkant van de hoekoverbrenging aftekenen.
- Greep verwijderen en espagnolet uit de beslaggroef verwijderen.
- Espagnolet afkorten met beslagstans.
- Espagnolet monteren:
- Espagnolet (3) tegen de hoekoverbrenging (1) drukken.
- Vertanding van het espagnolet in het tandblad van de hoekoverbrenging leggen.
- Espagnolet op dezelfde wijze in hoekoverbrenging (4) vastklikken.
- Espagnolet van onder naar boven vastschroeven.
- Optioneel duofunctie-element (2) monteren en vastschroeven.

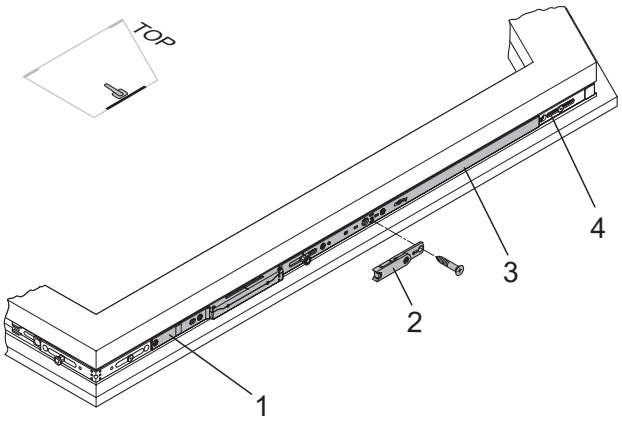

Espagnolet GAM/GAK

Zie afbeelding: Schaargeleider OS.., Schaar S...-A

- Schaar met de schaargeleider koppelen:

- Borgplaat (2) uitdraaien (zie pijl).
- Schaar met paddenstoelsnok (4) in de schaargeleider (3) inhaken.
- Schaarlagerstift (5) vastklikken in de veer van de borgplaat.
- Borgplaat samen met schaar in de basisstand draaien.

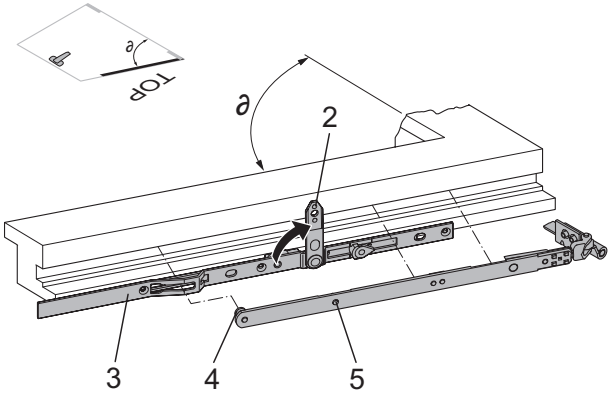

Schaargeleider OS.., Schaar S...-A

Zie afbeelding: Schaargeleider OS.., Schaar S...-A

- Schaargeleider OS... (1) samen met schaar S...A in de beslaggroef plaatsen:

- Voor het positioneren van de schaargeleider tussen het scharnier en de vleugel een glas-/steunblokje (t = 3 mm) steken.
- Lengte van de schaargeleider aan de aanslagkant van de hoekoverbrenging aftekenen.
- Schaargeleider uit de beslaggroef nemen.
- Schaargeleider afkorten met beslagstans.

Aanwijzing: Aan de hand van de markering "X" wordt de positie van het aansluitstuk ASS AR7/OR-A bepaald.

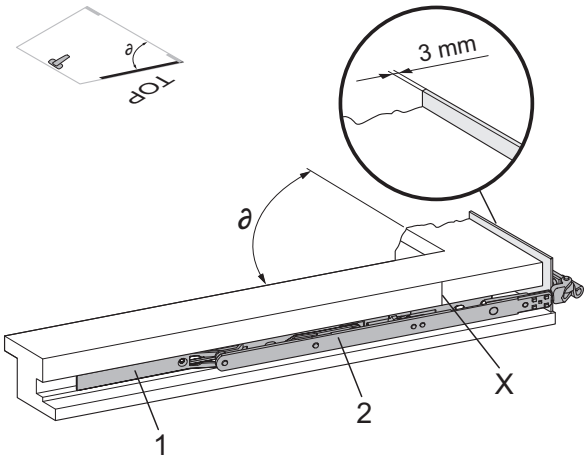

Schaargeleider OS.., Schaar S...-A

13.4

Zie afbeelding: Aansluitstuk ASS AR7/OR-A

- Aansluitstuk monteren:

- Aansluitstuk (1) aan de aanslagkant (X) in de beslaggroef plaatsen.
- Aansluitstuk aan de bovenzijde vastschroeven.
- Stalen lip (2) ombuigen en vastschroeven.

Let op ! Beschadiging van het kozijn. Wanneer bij een te scherpe hoek "∂" de buitenste schroef te strak gemonteerd wordt, bestaat het gevaar dat de schroef aan de hangzijde uitscheurt en het profiel beschadigt. In voorkomend geval het verlengstuk aan de bovenzijde met slechts één schroef bevestigen.

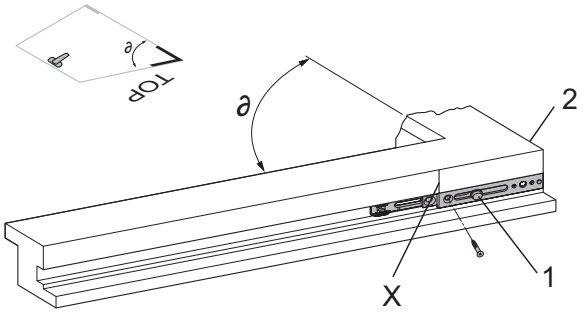

Aansluitstuk ASS AR7/OR-A

Zie afbeelding: Schaargeleider OS.., Schaar S...-A

- Schaargeleider OS vast schroeven:

- Schaar (3) uitdraaien.
- Schaargeleider (2) in de beslaggroef leggen en tegen het aansluitstuk (4) drukken.
- Vertanding van de schaargeleider in het tandblad van het aansluitstuk vastklikken.
- Schaargeleider (2) op zelfde wijze in de hoekoverbrenging (1) vastklikken.
- Schaargeleider in de richting van de sluit/ -espagnoletzijde vastschroeven.
- Schaar (3) terug in basispositie draaien.

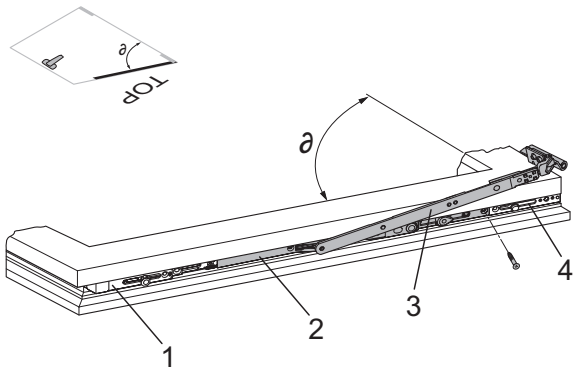

Schaargeleider OS.., Schaar S...-A

Zie afbeelding: Hoekoverbrenging FL.HT.E1

- Vleugellager monteren:

- Vleugellager (1) in de beslaggroef plaatsen.
- Controleren of het vleugellager geheel aanligt.
- Schroef eerst de hoekoverbrenging aan de hang-/ scharnierzijde vast.
- Vervolgens hoekoverbrenging van onderen vastschroeven.

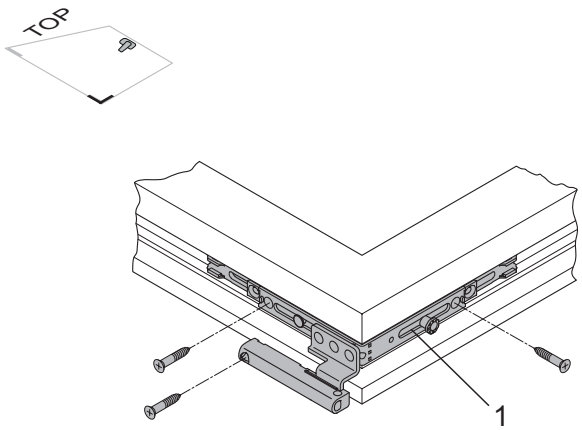

Hoekoverbrenging FL.HT.E1

Let op ! Beschadiging van het kozijn. Bij het vastschroeven van de vleugellagerrol aan de opdek bestaat het risico dat het hout versplintert. Schroefgaten voorboren en bijpassende schroeven gebruiken.

13.4

Zie afbeelding: Middensluiting MK (horizontaal)

- Middensluiting aan de onderzijde monteren:

- Middensluiting (2) tegen de hoekoverbrenging (1) drukken.
- Vertanding middensluiting in het tandblad van de hoekoverbrenging vastklikken.
- Middensluiting in de beslaggroef drukken.
- Middensluiting vastschroeven.
- Schroef (3) volledig indraaien om de middenfixering op te heffen.

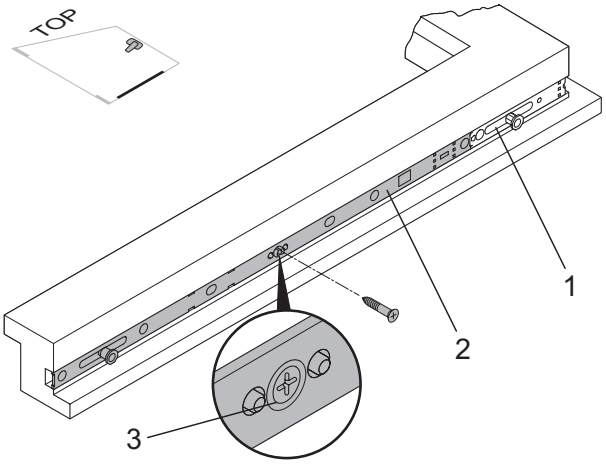

Middensluiting MK (horizontaal)

Zie afbeelding: Koppelelement KE (horizontaal)

- Koppelelement aan onderzijde monteren:

- Koppelelement (2) tegen de hoekoverbrenging (1) drukken en in de beslaggroef leggen.
- Lengte van het koppelelement aan de aanslagkant van de middensluiting (3) aftekenen.
- Koppelelement uit de beslaggroef nemen.
- Koppelelement na het aftekenen met beslagstans afkorten.
- Koppelelement (2) tegen de hoekoverbrengiing (1) drukken.
- Vertanding koppelelement in het tandblad van de hoekoverbrenging vastklikken.
- Koppelelement op dezelfde wijze in het tandblad van de middensluiting (3) vastklikken.
- Koppelelement in de beslaggroef drukken.
- Koppelelement vastschroeven.

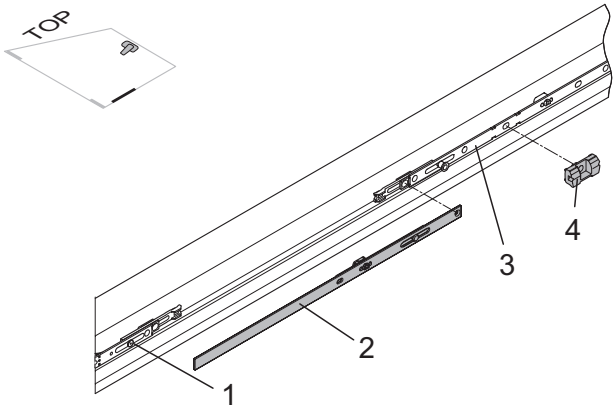

Koppelelement KE (horizontaal)

Zie afbeelding: Oploopstuk

- Oploopstuk (4) onder de hoekoverbrenging (5) vastschroeven.
- Schroefbevestiging in gemeenschappelijk schroefgat voor hoekoverbrenging E1 en middensluiting.

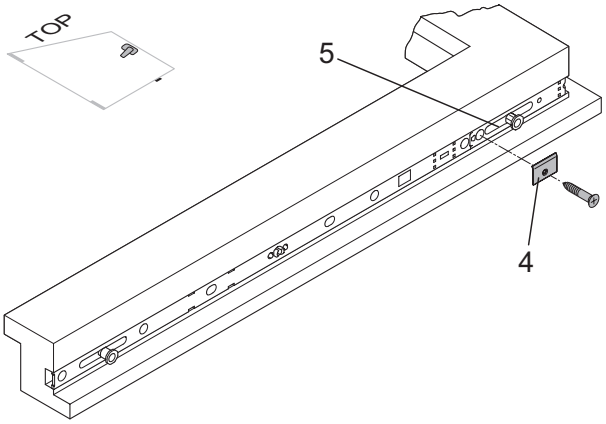

Oploopstuk

13.4

Zie afbeelding: Middensluiting M/MK (hangzijde)

- Middensluiting aan de hangzijde monteren.

- Middensluiting (1) tegen de hoekoverbrenging (2) drukken.
- Vertanding middensluiting in het tandblad van de hoekoverbrenging vastklikken.
- Middensluiting in de beslaggroef drukken.
- Middensluiting van onder naar boven vastschroeven.
- Schroef (3) volledig indraaien om de middenfixering op te heffen.

Let op! Beschadiging van de beslagdelen. Indien de middenfixering niet wordt opgeheven, kan de raamsluiting niet worden bediend. Het gebruik van overdreven kracht leidt tot vervorming van de beslagcomponenten. Schroef daarom altijd tot de aanslag indraaien.

Aanwijzing: Het laatste vergrendelingspunt moet zo hoog mogelijk liggen. Daarom zijn in voorkomende geval meerdere middensluitingen aan de hangzijde te monteren.

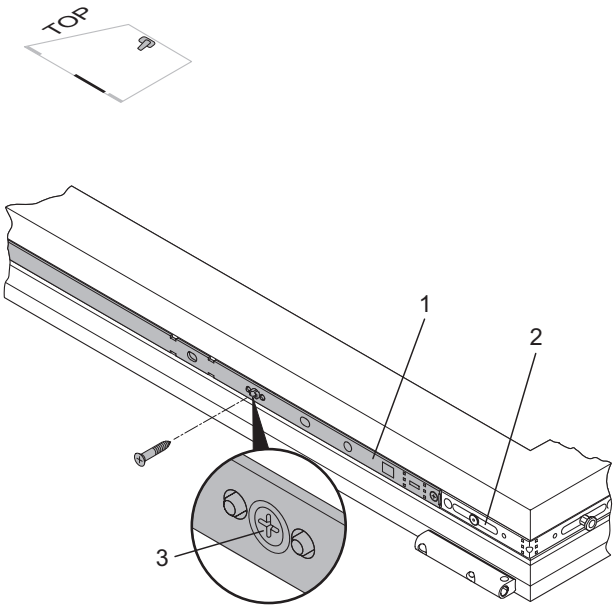

Middensluiting M/MK (hangzijde)

13.4

Montage van de beslagdelen in het kozijn

Uitvoering draai-kiep - schuine ramen

De navolgende beschrijving heeft betrekking op de inboorlagers zonder positioneernok.
De boorsposities van deze nokken vindt u in de inbouwtekeningen.

Opgelet ! Beschadiging van de laklaag. De freeswerkzaamheden aan het kozijn moeten voor het aflakken worden verricht. Anders zou de lak op de freespunten weer verwijderd worden en zou het hout niet beschermd zijn tegen binnendringend vocht.

Zie afbeelding: Uitfrezingen voor schaar- en hoeklagers

- Uitfrezingen voor schaar- en hoeklagers

- Freesmal SWTA (1) positioneren:
- Freesmal in de kozijnhoek aanleggen en de spanner van buiten tegen het kozijnprofiel schuiven.
- Freesmal verwijderen en de spanners telkens met 2 streepjes naar binnen verplaatsen.
- Daarna de freesmal opnieuw in de kozijnhoek aanleggen en met een klap van de hand op het kozijnprofiel aanzetten.
- De freesmal wordt nu door het klemmechanisme vastgehouden.
- Bovenfrees voorbereiden:
- Frees ø 34 mm
- Kopieerring ø 40 mm
- Bovenfrees met kopieerring op de freesmal (1) plaatsen.
- Inboorpot voor het schaarlager (2) frezen:
- Freesdiepte min. 5 mm
- Plus dikte van de laklaag
- Inboorpot voor het hoeklager frezen.
- Freesmal EWT-SWT (2) positioneren.

Aanwijzing: Schaar- en hoeklager pas na montage van de sluitplaten plaatsen.

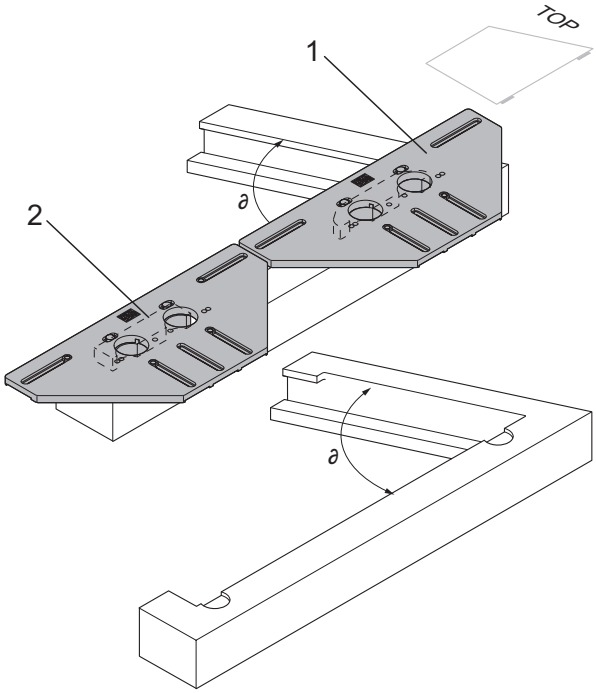

Uitfrezingen voor schaar- en hoeklagers
Boormal SWTA (1)
Bohrlehre EWT-SWT (2)

13.4

Zie afbeelding: Uitfrezing voor de schaar

- Kozijnsponnning met een bovenfrees over een lengte van 250 mm wegfrezen

Let op! Beschadiging van het kozijn. Om te voorkomen dat de schaar bij het openen/sluiten van het raam tegen het kozijn stoot, dient de kozijnsponning in de bovenhoek aan de schaarzijde afgeschuind of weggefreesd worden. De lengte en schuinte van de fresing zijn afhankelijk van de hoek van de bovendorpel.

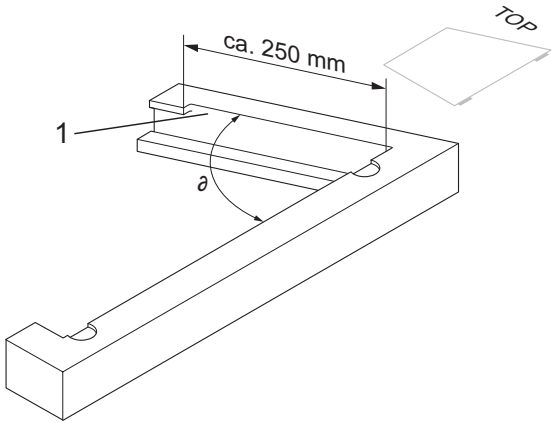

Uitfrezing voor de schaar

Posities van de sluitplaten

In de afbeeldingen zijn de mogelijke sluitplaatposities weergegeven. Het aantal sluitplaten is afhankelijk van de afmeting van het raam.

Aanwijzing: De maatgegevens in de afbeeldingen hebben betrekking op de raamsponningszijde tot de inloopkant van de sluitplaat! Omdat bij het schuine raam de bovenzijde van het frame niet rechthoekig is, is het monteren van de sluitplaten met behulp van bevestigingsmallen niet mogelijk. Daarom moeten de sluitplaatposities met de hand op het kozijn worden afgetekend.

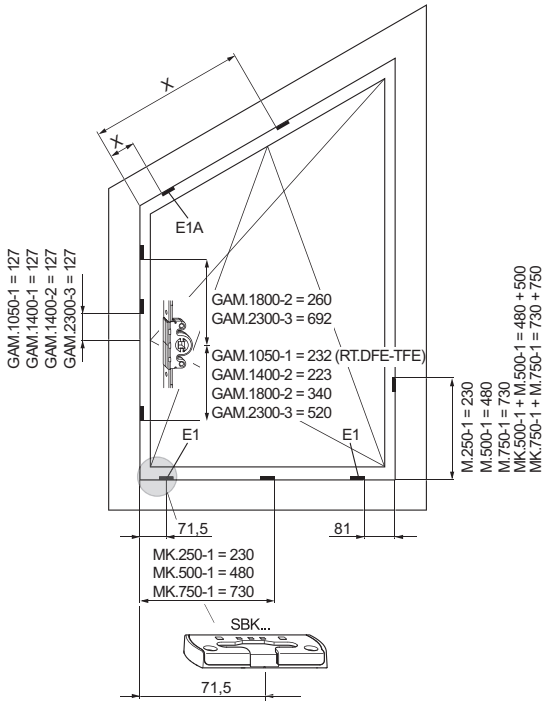

Sluitplaatposities "variabele greephoogte" (greep in het midden)
X = Maat na inkorten

Zie afbeelding: Sluitplaatsposities "vaste greephoogte"

- Sluitplaatspositie X schuine zijde:

- Vleugel inhangen.
- De greep staat horizontaal; het raam is ontgrendeld, zodat de achtkantsluitnokken in de middelste stand staan.
- De vleugel zover dichtdrukken dat de achtkantsluitnokken op het kozijn kunnen worden afgetekend.
- Sluitplaat plaatsen:
- De afstand tussen buitenkant van de achtkantsluitnok en inloopzijde van de sluitplaat bedraagt 3 tot 4 mm.

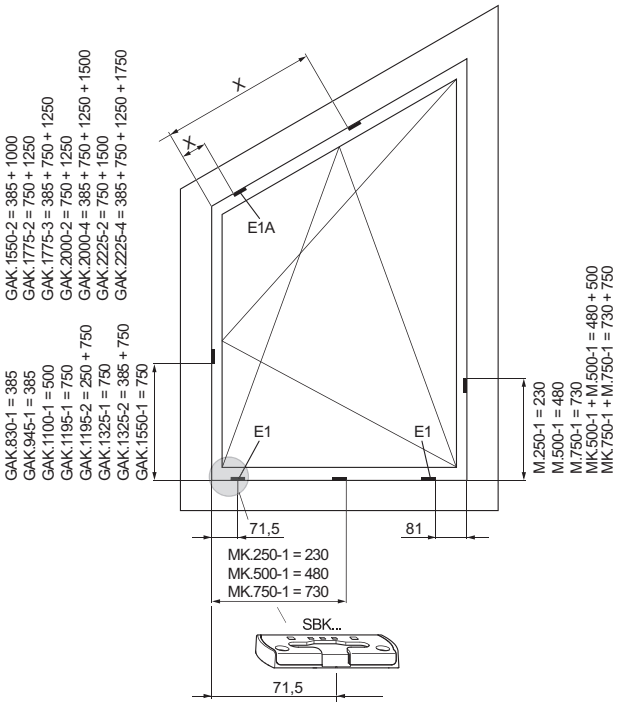

Sluitplaatsposities "vaste greephoogte"
X = Maat na inkorten

Aanwijzing: Bij het aftekenen moeten de inloopzijden van de sluitplaten worden aangehouden.

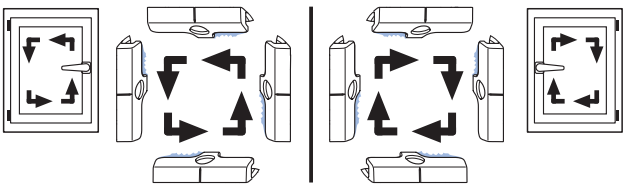

Inloopzijden

13.4

Montage van de beslagcomponenten in de raamvleugel

Uitvoering draai-kiep – toograam

Bereidt uw raam voor op de montage. Ga daarbij als volgt te werk:

> Aanwijzing: de volgende beschrijvingen zijn gebaseerd op rechts gemonteerde ramen. Bij montage van linkse ramen dienen de afbeeldingen gespiegeld te worden gelezen.

Verder geldt:

- Van binnenuit gezien is het symbool als doorgetrokken lijn weergegeven.

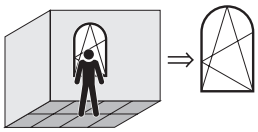

- Van buitenaf gezien is het symbool als stippeltjes-/ streepjeslijn weergegeven.

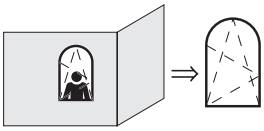

Greephoogte bepalen

Hoogte van de greep bij een espagnolet GAM

Zie afbeelding: Beslagmaathoogte FFH-R met variabele greephoogte GM (greep in het midden)

Wanneer een espagnolet GAM ... (variabele greephoogte, greep in het midden) wordt geplaatst, is de maat GM de helft van de beslagmaathoogte FFH-R.

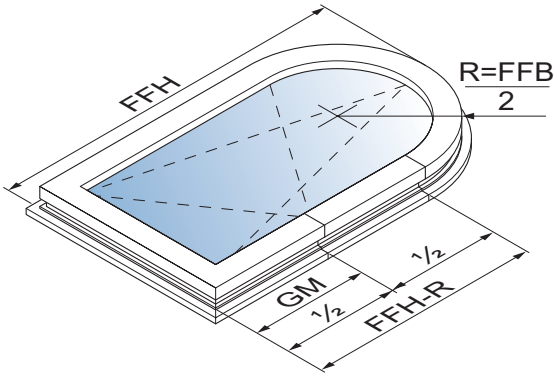

Beslagmaathoogte FFH-R met variabele greephoogte GM (greep in het midden)

Hoogte van de greep bij een espagnolet GAK

Zie afbeelding: Beslagmaathoogte FFH-R met vaste greephoogte GK

Wanneer een espagnolet GAK ... (vaste greephoogte) wordt geplaatst, bedraagt maat GK de helft van de beslagmaathoogte FFH-R. De exacte afmetingen worden in volgende tabel gegeven.

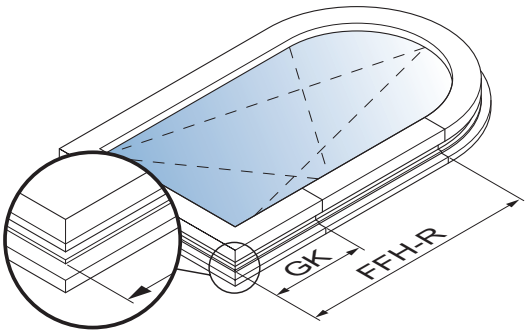

Beslagmaathoogte FFH-R met vaste greephoogte GK

Zie afbeelding: Overzichtstabel beslagmaathoogte (FFH-R) / greephoogte

De hiernaast staande tabel geeft een overzicht van de hoogte van de greep (GK) van de GAK in verhouding tot de beslagmaathoogte.

230 – 324	GK = 114 *
325 – 420	GK = 114 *
421 – 460	GK = 210
461 – 700	GK = 210
701 – 850	GK = 260
851 – 1100	GK = 375
1101 – 1325	GK = 550
1326 – 1525	GK = 550
1526 – 1775	GK = 550
1776 – 2000	GK = 1050
2001 – 2225	GK = 1050

Overzichtstabel beslagmaathoogte (FFH-R) / greephoogte
* Vereist gebruik hoekoverbrenging E3, met verkort been.

Zie afbeelding: Maattekening "Espagnoletslot" bij doornmaat = 15,5 mm

- Gaten voor espagnoletslot (ø 12 en ø 25 mm) volgens maattekening boren.

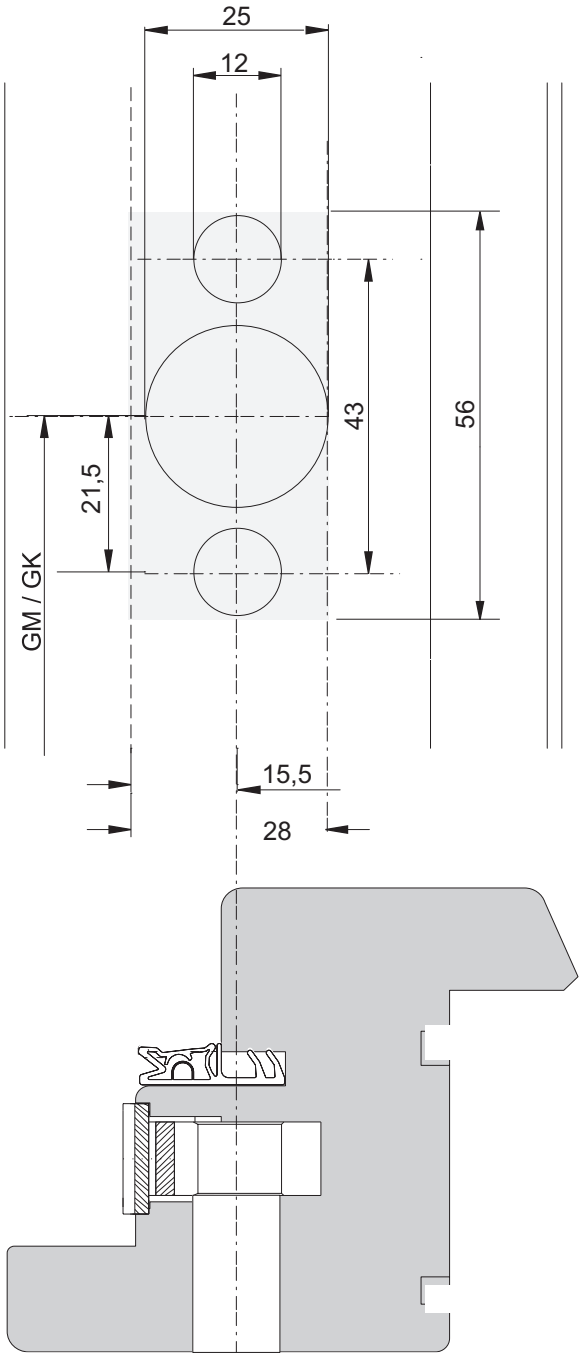

Maattekening "Espagnoletslot" bij doornmaat = 15,5 mm

13.5

Zie afbeelding: Hoekoverbrenging E1

- Hoekoverbrenging onder monteren

- Hoekoverbrenging (1) aan onderzijde in de beslaggroef monteren, zodanig dat de achtkantnok aan de onderzijde zit.
- Hoekoverbrenging (1) aan de sluit/-espagnoletzijde met één schroef bevestigen.

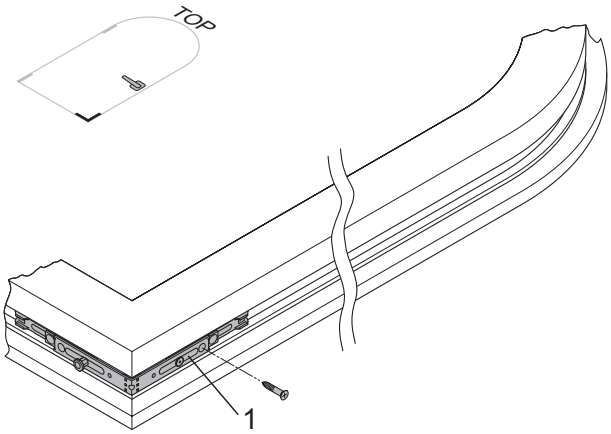

Hoekoverbrenging E1

Aanwijzing: Indien beslagmaatbreedte FFB < 750 mm, moet het verlengstuk AARB (1) achter de boring van de tweede vergrendelingsbout worden afgekort.

Alleen wanneer beslagmaatbreedte FFB < 750 mm:

Zie afbeelding: Aansluitstuk AARB bij FFB < 750 mm

- Sluitnok (4) voor het afkorten in de sluitpositie (zie pijl) schuiven, zodat de veer (2) op de juiste plaats wordt doorboord.
- Aansluitstuk (3) bij de uitsparing (1) doorzagen.

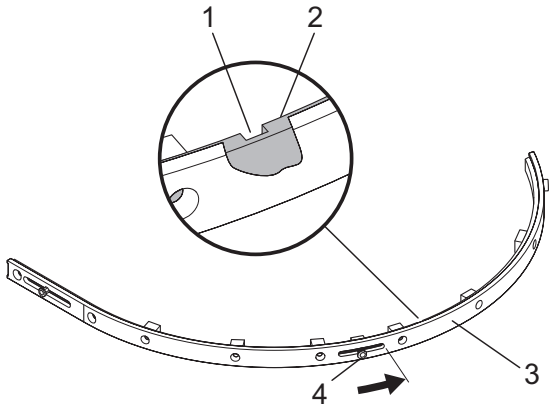

Aansluitstuk AARB bij FFB < 750 mm

Zie afbeelding: Aansluitstuk AARB

- Aansluitstuk monteren:

- Markering "FFH-R" op de raamvleugel aftekenen.
- Aansluitstuk (1) met kerfmarkering bij de markering "FFH-R" in de beslaggroef plaatsen.
- Aansluitstuk bij opschrift "FFH-R" in de richting van de boog vastschroeven.

Let op! Beschadiging van het aansluitstuk. Het aansluitstuk (1) mag niet vooraf gebogen worden, omdat deze bij de schroefgaten kan knikken. Het aansluitstuk zou zich dan bij het vastschroeven niet langer precies aan de vorm van de boog aanpassen.

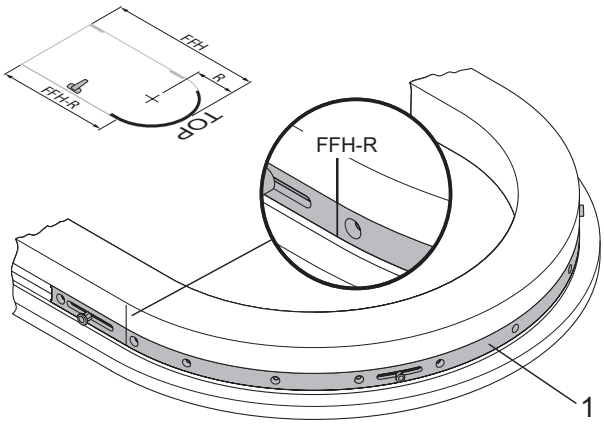

Aansluitstuk AARB

Zie afbeelding: Espagnolet GAM/GAK

- Espagnolet monteren:

- Espagnolet in de beslaggroef drukken.
- Raamkrukje plaatsen voor het positioneren van het espagnolet.
- Lengte van het espagnolet aftekenen aan de aanslagkant van de hoekoverbrenging (1) en aan de aanslagkant van het verlengstuk (4).
- Greep verwijderen en espagnolet uit de beslaggroef verwijderen.
- Espagnolet afkorten met beslagstans.
- Espagnolet monteren:
- Espagnolet (2) tegen de hoekoverbrenging (1) drukken.
- Vertanding van het espagnolet in het tandblad van de hoekoverbrenging leggen.
- Espagnolet op dezelfde wijze in het aansluitstuk (4) vastklikken.
- Espagnolet van onder naar boven vastschroeven.
- Optioneel duofunctie-element (3) monteren en vastschroeven.

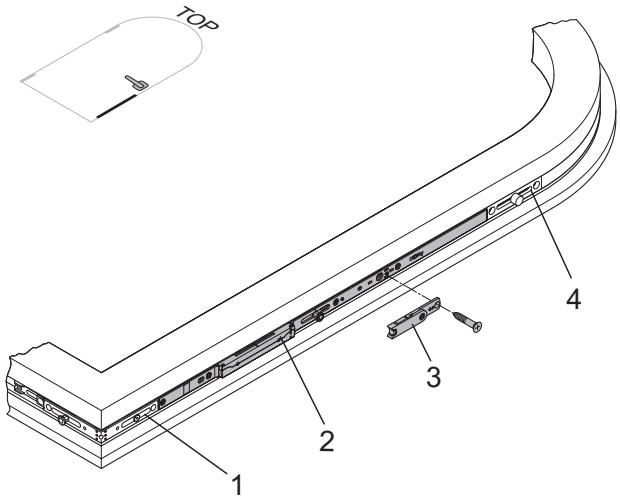

Espagnolet GAM/GAK

Zie afbeelding: Vleugellager FL.HT.E1

- Vleugellager monteren:

- Vleugellager (1) in de beslaggroef plaatsen.
- Controleren of het vleugellager geheel aanligt.
- Eerst vleugellager en vleugellagerrol aan de hangzijde vastschroeven.
- Vervolgens hoekoverbrenging van onderen vastschroeven.

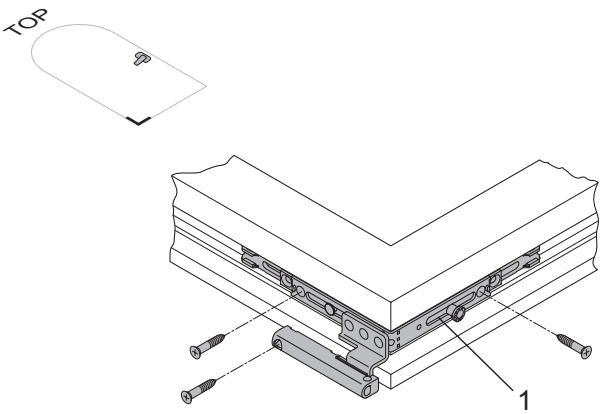

Vleugellager FL.HT.E1

Let op ! Beschadiging van het kozijn. Bij het vastschroeven van de vleugellagerrol aan de opdek bestaat het risico dat het hout versplintert. Schroefgaten voorboren en bijpassende schroeven gebruiken.

13.5

Zie afbeelding: Middensluiting MK (horizontaal)

- Middensluiting aan onderzijde monteren:

- Middensluiting (2) tegen de hoekoverbrenging (1) drukken.
- Vertanding middensluiting in het tandblad van de hoekoverbrenging vastklikken.
- Middensluiting in de beslaggroef drukken.
- Middensluiting vastschroeven.
- Schroef (3) volledig indraaien om de middenfixering op te heffen.

Let op! Beschadiging van de beslagdelen. Indien de middenfixering niet wordt opgeheven, kan de raamsluiting niet worden bediend. Het gebruik van overdreven kracht leidt tot vervorming van de beslagcomponenten. Schroef daarom altijd tot de aanslag indraaien.

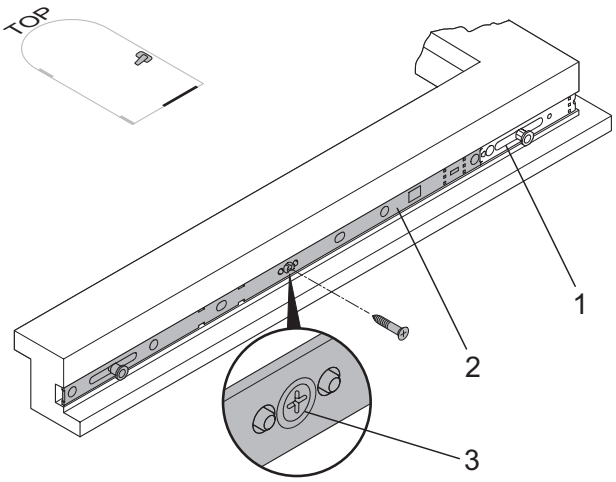

Middensluiting MK (horizontaal)

Zie afbeelding: Koppelelement KE (horizontaal)

- Koppelelement aan onderzijde monteren:

- Koppelelement (2) tegen de hoekoverbrenging (1) drukken en in de beslaggroef leggen.
- Lengte van het koppelelement aan de aanslagkant van de middensluiting (3) aftekenen.
- Koppelelement uit de beslaggroef nemen.
- Koppelelement na het aftekenen met beslagstans afkorten.
- Koppelelement (2) tegen de hoekoverbrengiing (1) drukken.
- Vertanding koppelelement in het tandblad van de hoekoverbrenging vastklikken.
- Koppelelement op dezelfde wijze in het tandblad van de middensluiting (3) vastklikken.
- Koppelelement in de beslaggroef drukken.
- Koppelelement vastschroeven.

Let op! Controleer of u alle schroeven in de beslagdelen heeft geschroefd.

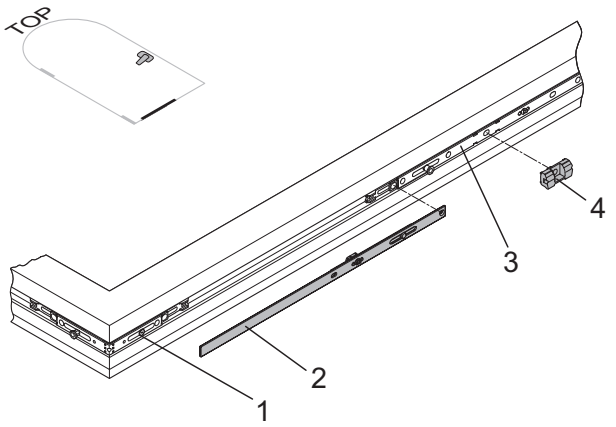

Koppelelement KE (horizontaal)

Zie afbeelding: Schaar GRT.SWR

- Schaar monteren:

- Markering "FFH-R" op de raamvleugel aftekenen.
- Schaar (2) met kerfmarkering bij de markering "FFH-R" in de beslaggroef plaatsen.
- Schaar (2) met één schroef vastzetten.

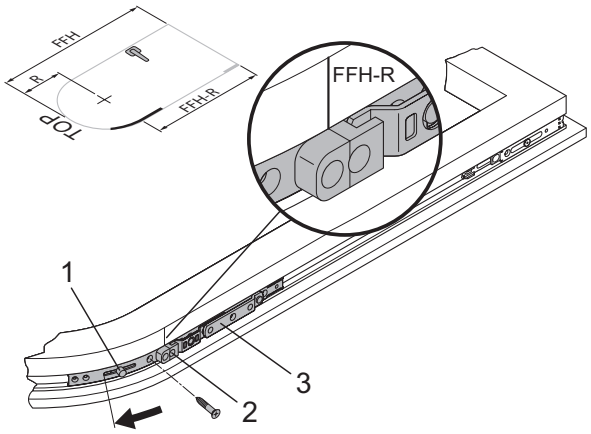

Schaar GRT.SWR

13.5

Zie afbeelding: Schaar

- Schaar vastschroeven.

- Voor het uitdraaien van de schaar (2) sluitnokken (1) in de kiepstand schuiven (zie pijl).
- Schaar (2) open zetten.
- Schaar vastschroeven.

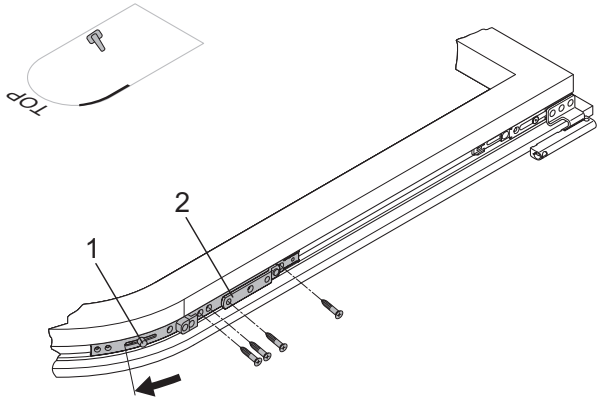

Schaar

Zie afbeelding: Schaarlagerband

- Schaarband (3) in de schaararm (2) inhangen:
- Schaarlagerband moet in richting van de opdek wijzen.
- Schaarlager (3) op de hamerkop (1) zetten en 90° draaien.
- Schaararm (2) terugdraaien.

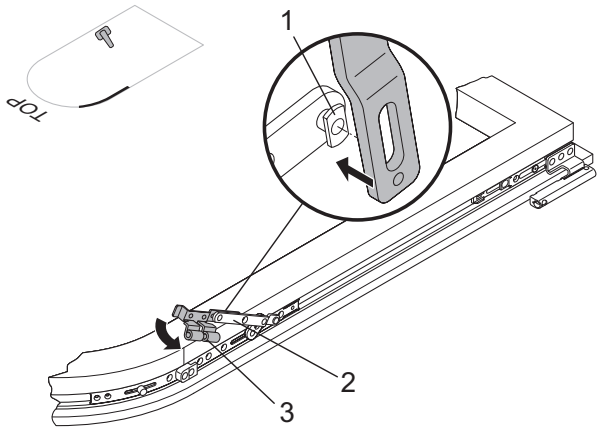

Schaarlagerband

Zie afbeelding: Schaar in neutrale stand

- Schaararm (2) met de meegeleverde borgschroef (3) vastschroeven.
- Afsluitbout (1) opnieuw in centrale positie (zie pijl) schuiven, zodat de schaar correct met de verbindingsrail RB kan worden gecombineerd.

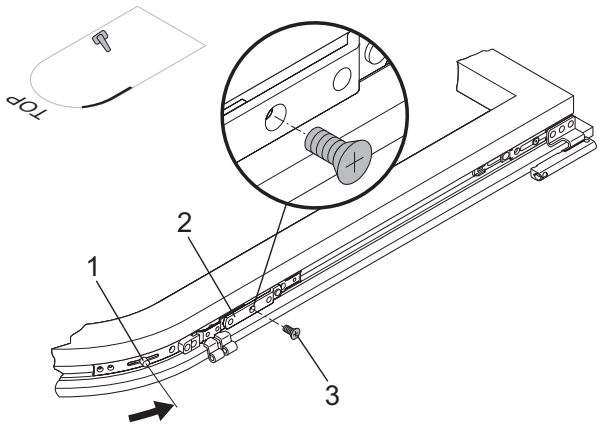

Schaar in neutrale stand

13.5

Zie afbeelding: Middensluiting MK

- Middensluiting MK afhankelijk van de hoogte FFH-R aan hangzijde monteren:

- Middensluiting conform beslagmaathoogte FFH-R en de lengte van het verbindingsstuk RB kiezen.
- Middensluiting (1) tegen de hoekoverbrenging (3) drukken.
- Vertanding middensluiting in het tandblad van de hoekoverbrenging vastklikken.
- Middensluiting in de beslaggroef drukken.
- Middensluiting van onder naar boven vastschroeven.
- Schroef (2) volledig indraaien om de middenfixering op te heffen.

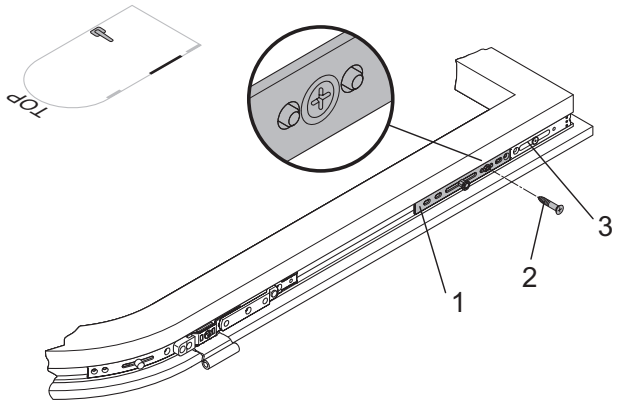

Middensluiting MK

Let op! Beschadiging van de beslagdelen. Indien de middenfixering niet wordt ontgrendeld, kan het beslag niet worden bediend. Het gebruik van overdreven kracht leidt dan tot vervorming van de beslagcomponenten. De schroef voor de middenfixering altijd tot aan de aanslag indraaien.

Zie afbeelding: Verbindingsstang RB / RB-K

- Verbindingsstang (2) tegen de schaar (1) drukken en in de beslaggroef plaatsen.

- Lengte van de verbindingsstang aan de aanslagkant van de middensluiting (3) aftekenen.
- Verbindingsstang uit de beslaggroef nemen.
- Verbindingsstang, na het aftekenen, afkorten met beslagstans.
- Verbindingsstang (2) tegen de schaar (1) drukken.
- Vertanding van de verbindingsstang in het tandblad van de schaar vastklikken.
- Vleugelgewicht max. 80 kg
- Koppelstuk in de beslaggroef leggen.
- Koppelstuk vastschroeven.

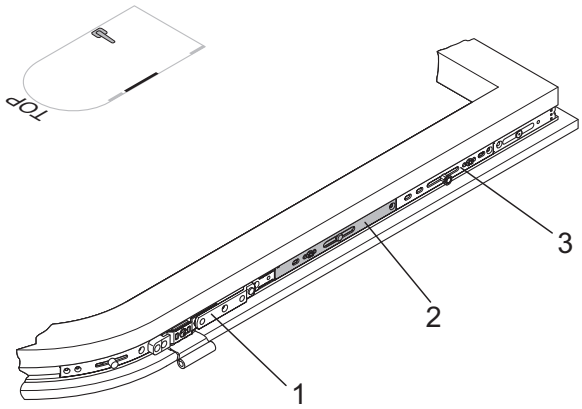

Verbindingsstang RB / RB-K

Let op! Controleer of u alle schroeven in de beslagdelen heeft geschroefd.

Zie afbeelding: Koppelplaat

- Verbindingsplaat (2) in de uitsparing van de schaar (1) klikken en de verbindingsstang (3) plaatsen en vastschroeven.

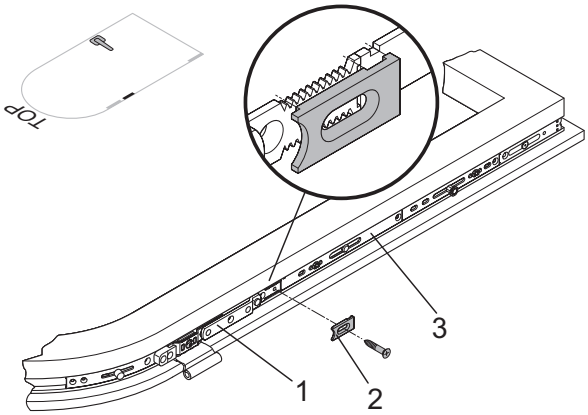

Koppelplaat

13.5

Montage van de beslagdelen in het kozijn

Uitvoering draai-kiep – toograam

- De navolgende beschrijving heeft betrekking op de inboorlagers zonder positioneernok.
- De boorsposities van deze nokken vindt u in de inbouwtekeningen.

Opgelet ! Beschadiging van de laklaag. De freeswerkzaamheden aan het kozijn moeten voor het aflakken worden verricht. Anders zou de lak op de freespunten weer verwijderd worden en zou het hout niet beschermd zijn tegen binnendringend vocht.

Zie afbeelding: Uitfrezingen voor schaar- en hoeklagers Freesmal SWRT (1)

- Inboorpot voor het schaarlager frezen:

- Freesmal (1) positioneren:
- Markering „FFH – R + 12 mm“ op het kozijn aftekenen.
- Freesmal van binnenuit tegen het kozijn leggen en de spanner van buiten tegen de kozijnstijl schuiven.
- Freesmal verwijderen en de spanners telkens met 2 streepjes naar binnen verplaatsen.
- Daarna freesmal zo op het kozijn leggen dat de kerfmarkering „X“ overeenstemt met de markering „FFH – R + 12 mm“.
- Freesmal met een klap van de hand op de kozijnstijl zetten. De freesmal wordt nu door het klemmechanisme vastgehouden.
- Indien nodig freesmal opnieuw uitlijnen.
- Bovenfrees voorbereiden:
- Frees ø 34 mm
- Kopieerring ø 40 mm
- Bovenfrees met kopieerring op de freesmal (1) plaatsen.
- Inboorpot voor het schaarlager frezen:
- Freesdiepte min. 5 mm
- Plus dikte van de laklaag

Zie afbeelding: Freesmal EWT-SWT (2)

- Inboorpot voor het hoeklager frezen.

- Freesmal (2) positioneren:
- Freesmal in de kozijnhoek aanleggen en de spanner van buiten tegen het kozijnprofiel schuiven.
- Freesmal verwijderen en de spanners telkens met 2 streepjes naar binnen verplaatsen.
- Daarna de freesmal opnieuw in de kozijnhoek aanleggen en met een klap van de hand op het kozijnprofiel aanzetten.
- De freesmal wordt nu door het klemmechanisme vastgehouden.

Aanwijzing: Schaar- en hoeklager pas na montage van de sluitplaten plaatsen.

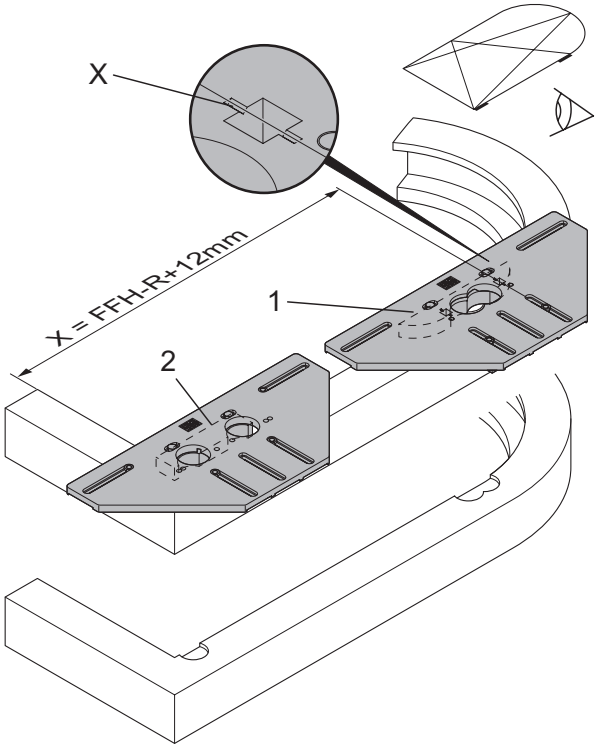

Uitfrezingen voor schaar- en hoeklagers
Freesmal SWRT (1)
Freesmal EWT-SWT (2)

13.5

Posities van de sluitplaten

In de afbeeldingen zijn de mogelijke sluitplaatposities weergegeven. Het aantal sluitplaten is afhankelijk van de afmeting van het raam.

Aanwijzing: De maatgegevens in de afbeeldingen hebben betrekking op de raamsponningszijde tot de inloopkant van de sluitplaat! Omdat bij het schuine raam de bovenzijde van het kozijn niet rechthoekig is, is het monteren van de sluitplaten met behulp van bevestigingsmallen niet mogelijk. Daarom moeten de sluitplaatposities met de hand op het kozijn worden afgetekend.

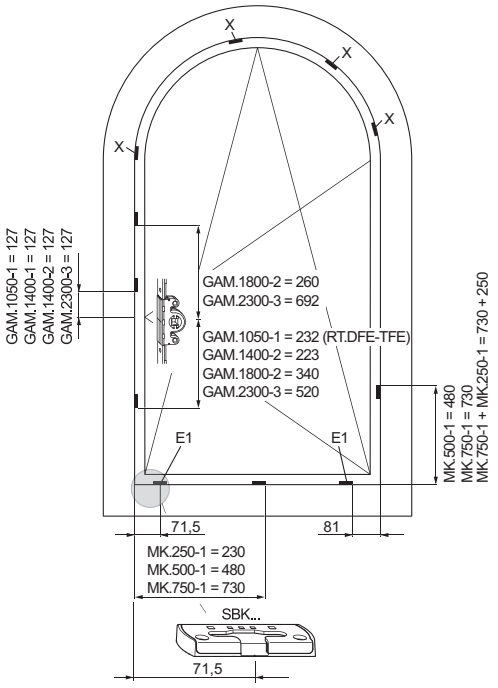

Sluitplaatposities "variabele greephoogte" (greep in het midden)
X = Maat na inkorten

- Sluitplaatpositie x in de boogronding

Uitgangssituatie:

- Vleugel inhangen.
- De greep staat horizontaal; het raam is ontgrendeld, zodat de achtkantsluitnokken in de middelste stand staan.
- De vleugel zover dichtdrukken dat de achtkantsluitnokken op het kozijn kunnen worden afgetekend.
- De afstand tussen buitenkant van de achtkantsluitnok en inloopzijde van de sluitplaat bedraagt 3 tot 4 mm.

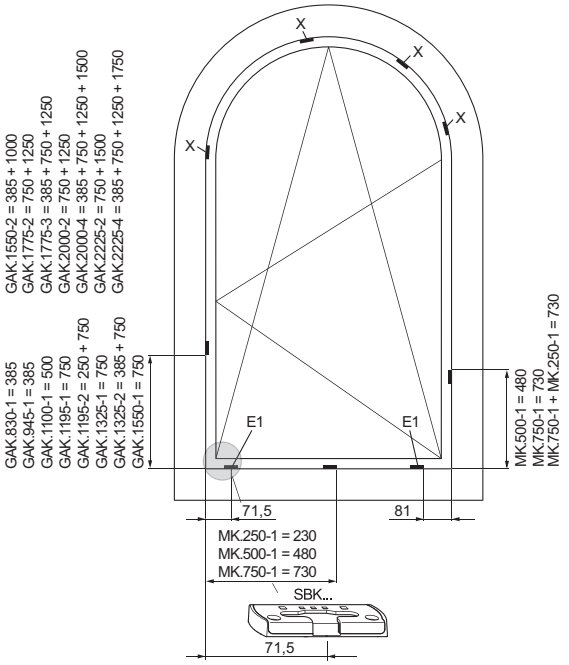

Sluitplaatpositie "vaste greephoogte"
X = Maat na inkorten

Sluitplaat plaatsen:

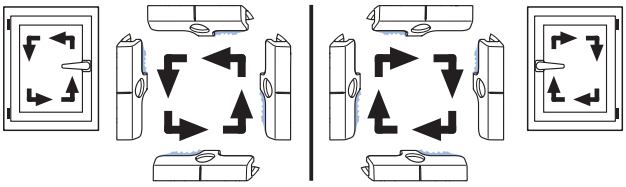

Inloopzijden

Inhangen van de vleugel

Zie afbeelding: Borgschroef verwijderen

- Borgschroef (1) voor het inhangen van de vleugel verwijderen.
- Schaararm (2) parallel aan schaar brengen.
- Vleugel inhangen, dichting tegen kozijn drukken en de schaarlagerstift omhoog drukken.

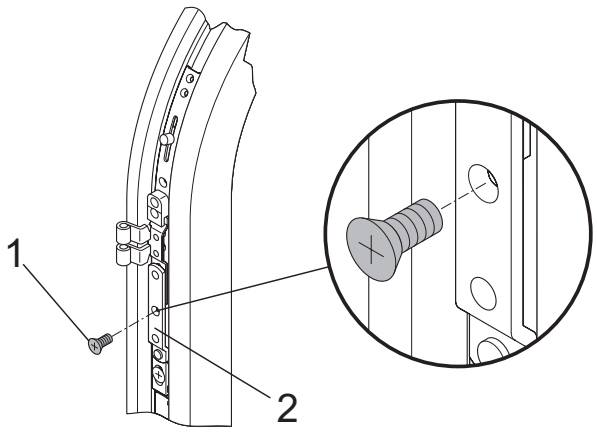

Borgschroef verwijderen

Veiligheidskiepsluitplaat SBK... en oploopstuk K-SEF-1

Zie afbeelding: Positie van oploopstuk K-SEF

Voor toogramen moet een veiligheidskiepsluitplaat SBK... en bijkomend een "oploopstuk K-SEF" worden geplaatst.

- Oploopstuk (3) aan de inloopkant van de sluitplaat (1) positioneren.
- Schroefgat (2) markeren.
- Schroefgat in de kiepsluitplaat (1) voorboren.
- Oploopstuk in de kiepsluitplaat monteren.

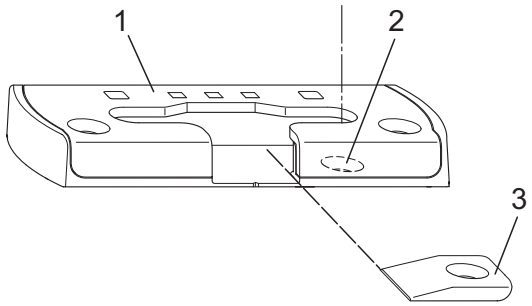

Positie van oploopstuk K-SEF

Functioneringstest

Uitvoering draai-kiep

Zie afbeelding: Functioneringstest draai-kiepraam

- Greep plaatsen en één keer als hiernaast draaien, om de middenfixering los te maken.

- Greep naar onderen bewegen (c). Het raam is gesloten.
- Zet de greep terug in de middelste positie (b). Het raam is ontgrendeld, de vleugel kan volledig in de draaistand geopend worden.
- Raam kiepen. Greep naar boven bewegen (b). Het raam is ontgrendeld, het raam kan in de kiepstand worden gezet.

Aanwijzing: De eerste bediening loopt iets zwaarder dan de bediening in het normale gebruik. Bij de eerste maal bedienen is een knakgeluid te horen. Alleen bij gesloten raam bedienen.

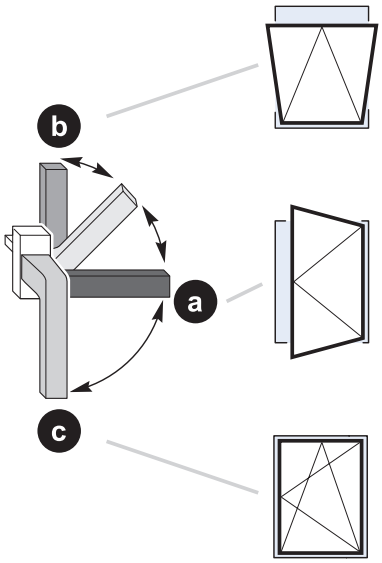

Functioneringstest draai-kiepraam

Uitvoering draairaam

Zie afbeelding: Functioneringstest stolpraam

- Greep als volgt activeren om de middenfixering op te heffen.

- Druk op de ontgrendelknop (1) en beweeg de greep omlaag tot in de eindpositie.
- Het raam is ontgrendeld, de vleugel kan volledig geopend worden.

Aanwijzing: Wanneer de hendel voor het eerst bediend wordt , vindt de koppeling met de aangesloten beslagdelen plaats. De eerste bediening loopt iets zwaarder dan de bediening in het normale gebruik. Bij het activeren is een knakgeluid te horen. Alleen bij dicht raam activeren.

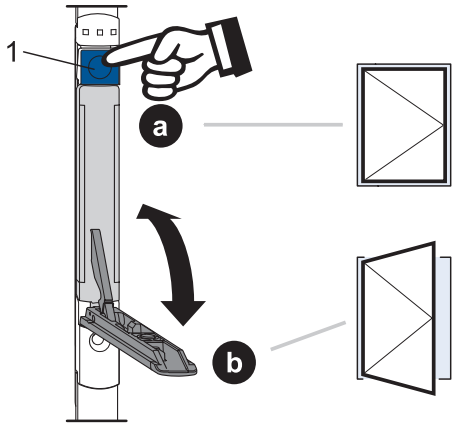

Functioneringstest stolpraam

13.6

Aanwijzing voor het correct inhangen en uitnemen van de vleugel

Aanwijzingen voor het correct inhangen en uithalen van de raamvleugel vindt u in onze montagevoorschriften. Aanbevolen wordt dit montagevoorschrift op de raamvleugel een plek te geven.

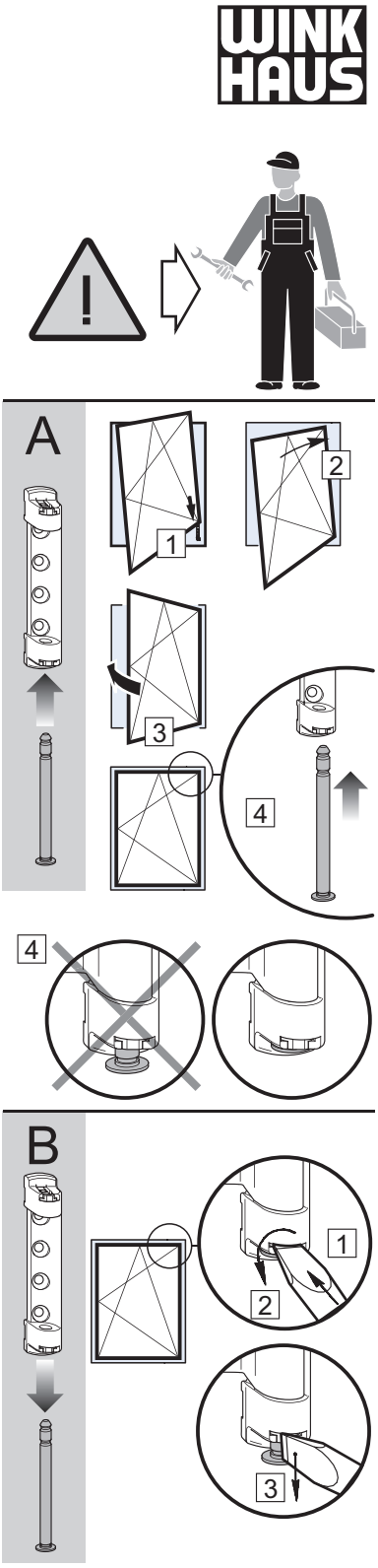

13.6

Afstelmogelijkheden

Hoeklagers / vleugellagers

Hoogteverstelling (± 3 mm) van het vleugellager en zijdelingse verstelling (± 2 mm) van het hoeklager.
Regulering van de aantrek tussen vleugel en kozijn (±1,2 mm) bij het vleugellager door middel van 2,5 mm inbussleutel.

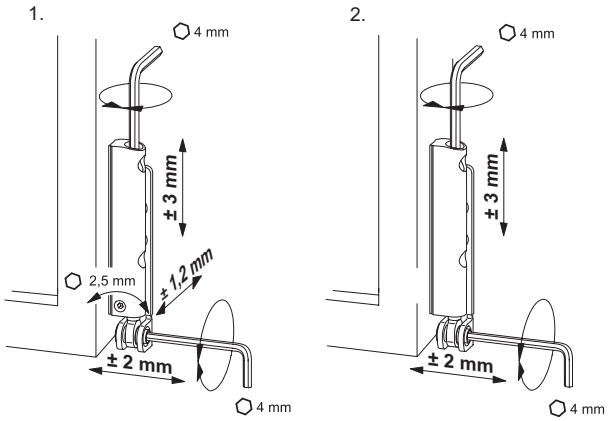

1. met aantrekverstelling
2. zonder aantrekverstelling

Achtkantsluitnok

Afstellen van de aantrek (± 0,8 mm) door middel van de verstelbare achthoekige veiligheidsnokken. De verstelling gebeurt via een Winkhaus-verstelsleutel (V.ST.SCH.HV-11).

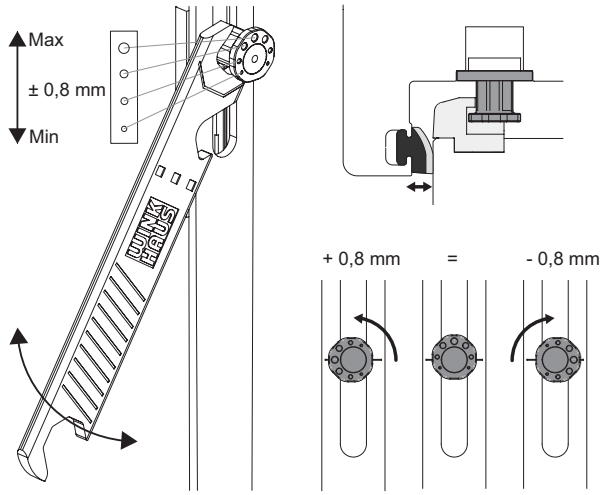

Achtkantsluitnok

Schaaraantrek

De progressieve schaaraantrek is van 18 tot 28 mm instelbaar. De blokkering opheffen door het kammetje omhoog te trekken en van de opdek weg te draaien. Als alternatief voor de schaaraantrek kan ook een meervoudige kierstand (MSL.OS) toegepast worden.

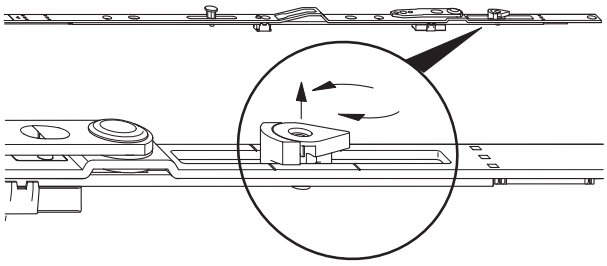

Schaaraantrek

Schaar – rechthoekige ramen

Omhoog en omlaag afstellen van de raamvleugel (van -2 mm tot +3,5 mm) door middel van een 4 mm inbussleutel.

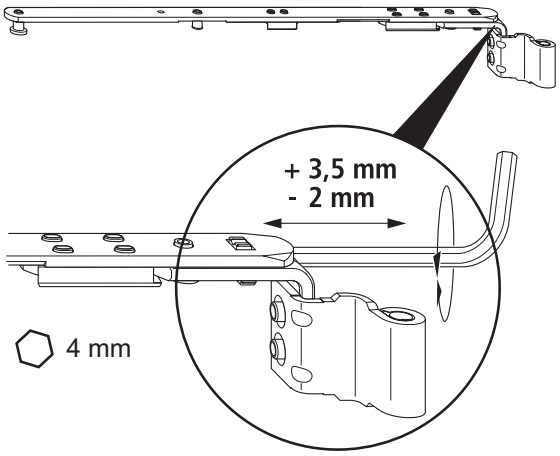

Schaar – schuine ramen

Omhoog en omlaag afstellen van de raamvleugel en het instellen van de aantrek door middel van een 4 mm inbussleutel.

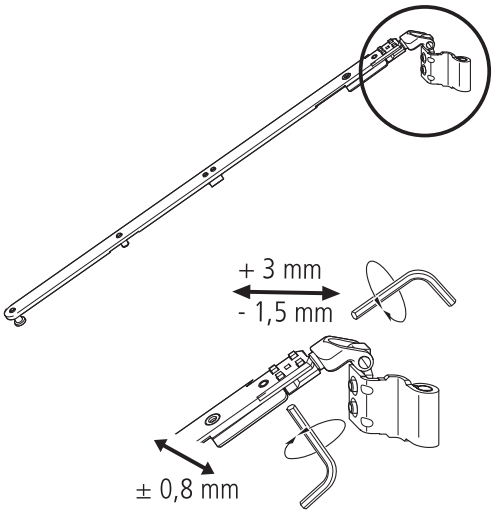

Schaar– toogramen

Omhoog en omlaag afstellen van de raamvleugel en het instellen van de aantrek door middel van een 4 mm inbussleutel.

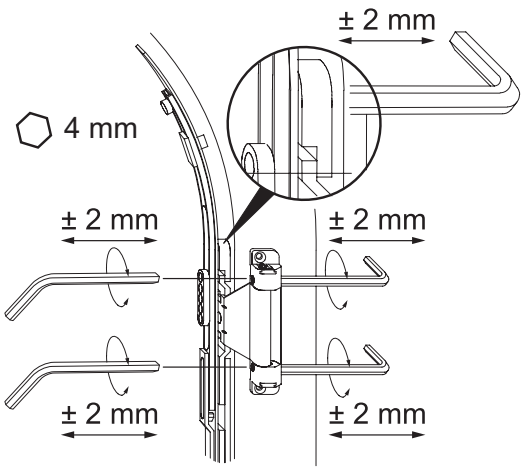

Schaar– toogramen

Afstelling en onderhoud

Duofunctie-/Trifunctie-element

Activering van DFE/TFE

Het DFE/TFE wordt in de neutraalstand uitgeleverd. A.u.b. als volgt te werk gaan:
Uitstekende pennetje, welke dient voor de fixering, inslaan (1).
Links of rechts bruikbaar door eenmalig draaien van de raamgreep.
Enkele druppels olie (vrij van hars en zuren) in de smeerpunten druppelen.

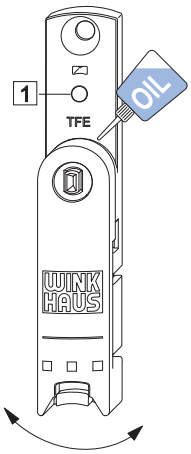

Activering van DFE/TFE

TFE - sluitkracht van de balkondeursnapper

Instelling van de weerstand door verstelling van de excenter met behulp van de 4 mm zeskant-inbus.
Enkele druppels olie (vrij van hars en zuren) in de smeerpunten druppelen.

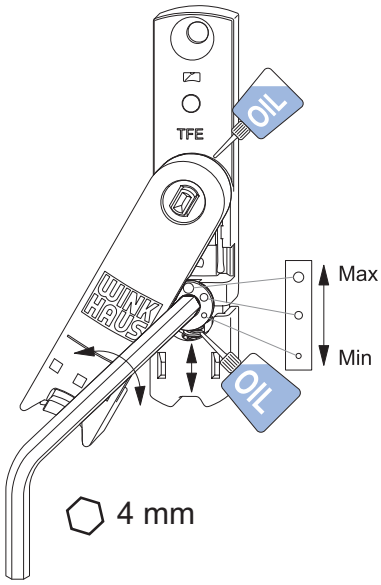

TFE - sluitkracht van de balkondeursnapper

Kozijndeel DFE/TFE

Hoogteverstelling (+/- 3 mm) voor de vleugeloploper.
Bij elke instelling van het beslag moet ook de hoogte-instelling, middels de 2,5 mm inbus, van de DFE/TFE gecontroleerd worden.

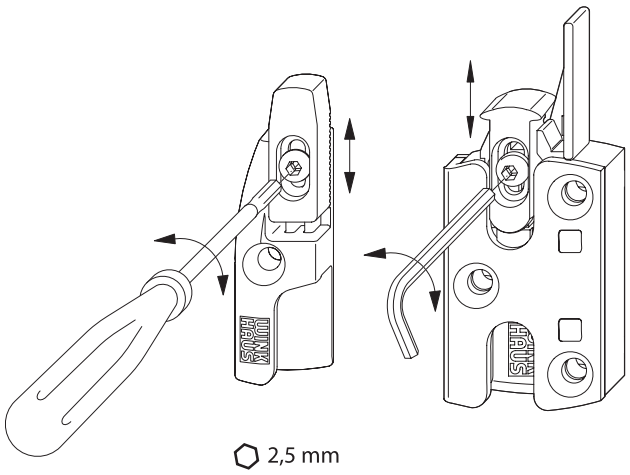

Kozijndeel DFE/TFE

Onderhoud

Smeerpunten

Zie afbeelding: Overzicht van de smeerpunten

De afbeelding toont de posities van de mogelijke smeerpunten, die minstens eens per jaar gesmeerd dienen te worden. Posities A, C, D = functierelevante smeerpunten.

Aanwijzing: Het nevenstaande beslagschema komt niet noodzakelijkerwijs overeen met het ingebouwde beslag. Het aantal vergrendelpunten is afhankelijk van de grootte en de uitvoering van de raamvleugel.

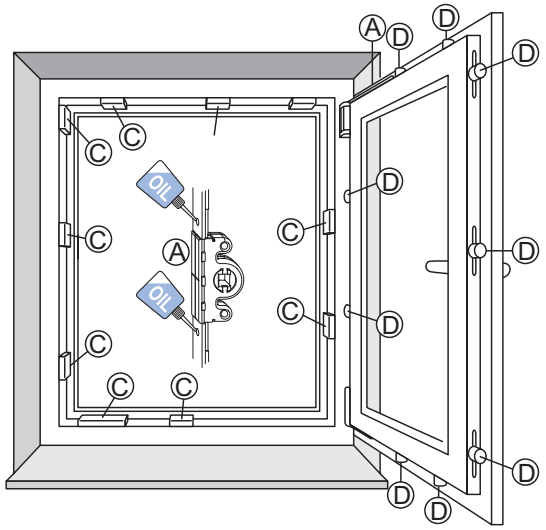

Overzicht van de smeerpunten

Let op! Risico op letsel. Het raam kan bij het uitnemen vallen en daarbij mensen verwonden. Neem de raamvleugel voor het uitvoeren van onderhoud niet uit zijn ophanging.

Sluitplaten

Zie afbeelding: Smeerpunten

Om de soepele werking van het beslag te behouden, moeten de sluitplaten eens per jaar gesmeerd worden.

- Smeer de sluitplaten (C) aan de inloopzijden in met technische vaseline of een ander daarvoor geschikt vet.
- Strijk de glijvlakken van de sluitnokken (D) in met een hars- of zuurvrije olie.

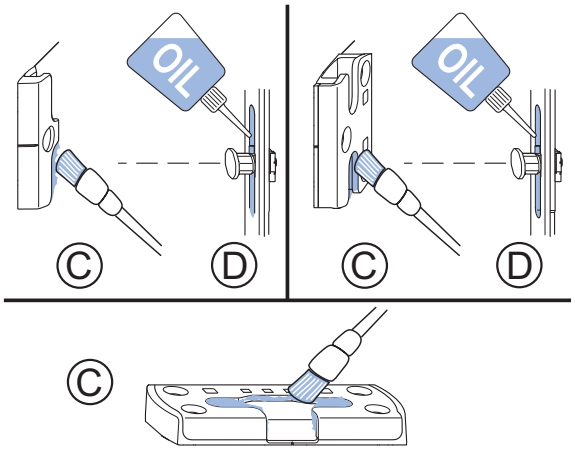

Smeerpunten

Bepalen van de inloopzijden

Zie afbeelding: Inloopzijden

- links afgehangen raam; raamgreep rechts
- rechts afgehangen raam; raamgreep links

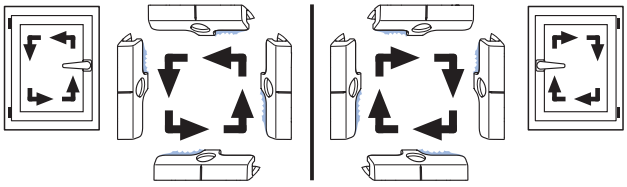

Inloopzijden

Schaar

Zie afbeelding: Schaar

Alle contactpunten van de schaar met de schaargeleider moeten minstens eenmaal per jaar worden geolied

Aanwijzing: Het schaarlager mag niet worden geolied of worden ingevet.

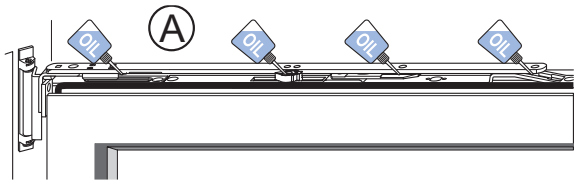

Schaar

Inbouwtekeningen

Espagnoletten

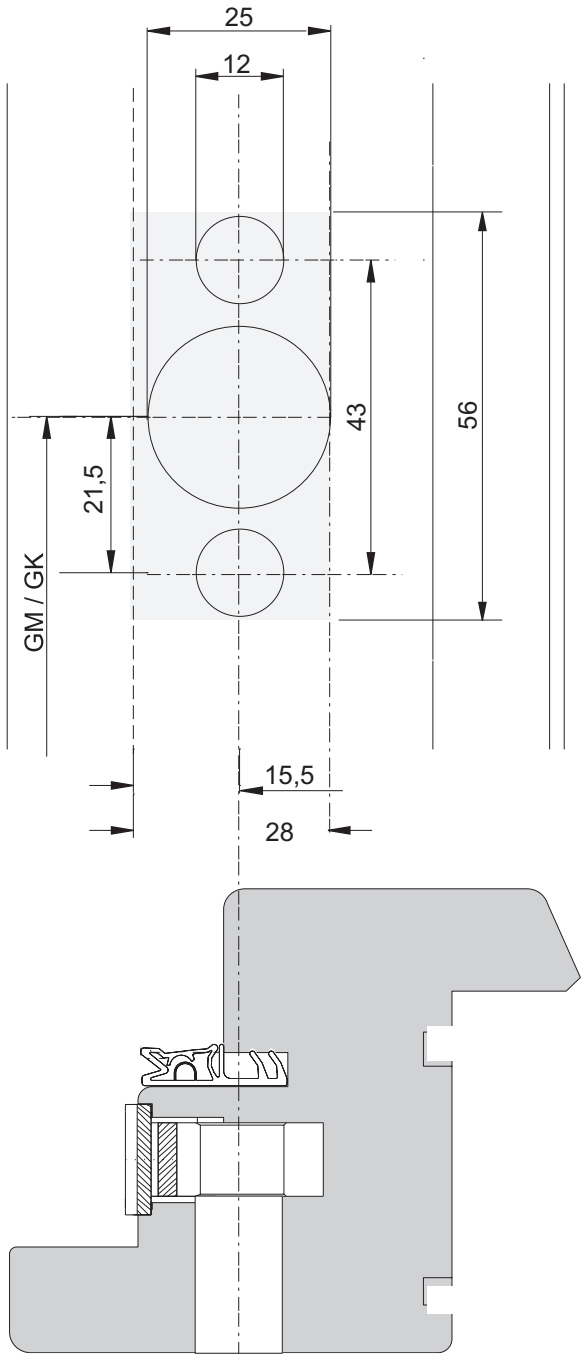

B-3-1: Boor- en freesposities GAK/GAM ... D = 15,5 mm

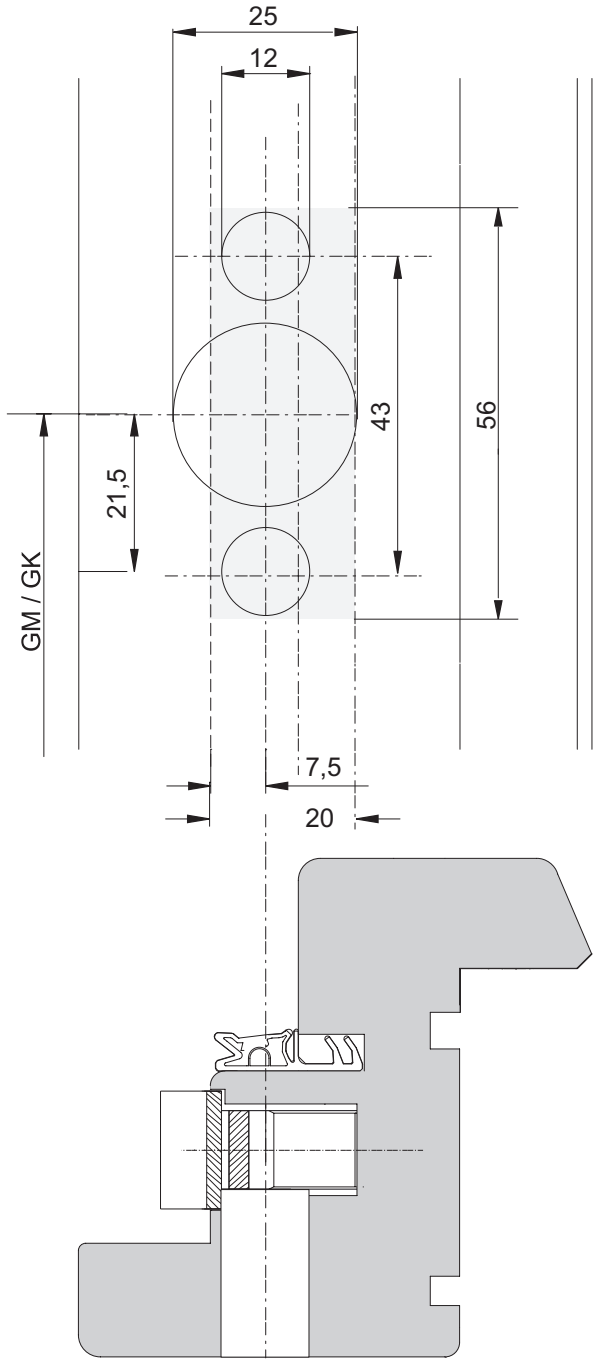

B-3-2: Boor- en freestekening GAK/GAM ... D = 7,5 mm

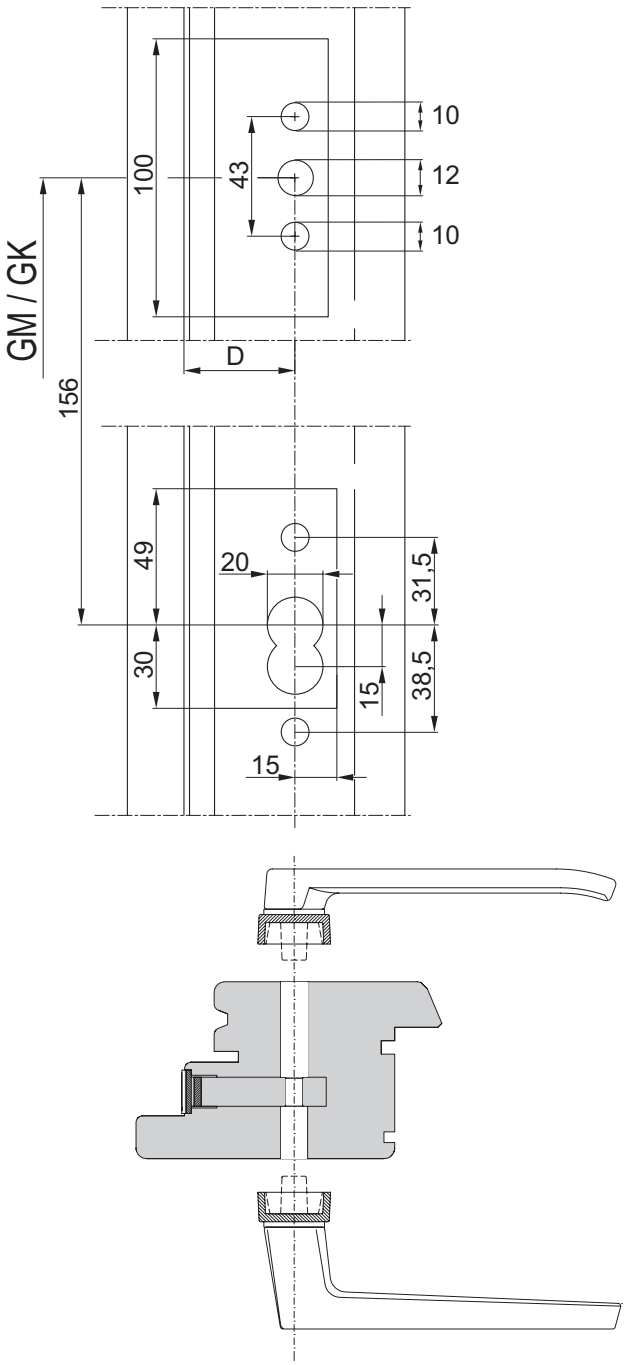

B-3-3: Boor- en freestekening GAKA/GAMA D ...
D = Doornmaat

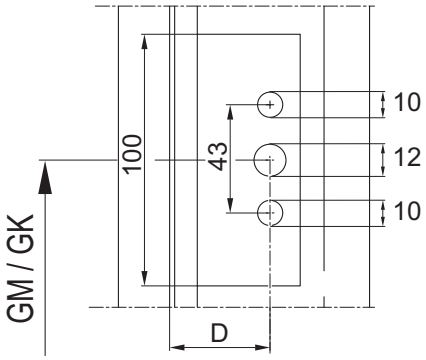

B-3-4: Boor- en freesposities GAK/GAM ... D 25 ... 50
D = Doornmaat

Hoeklager

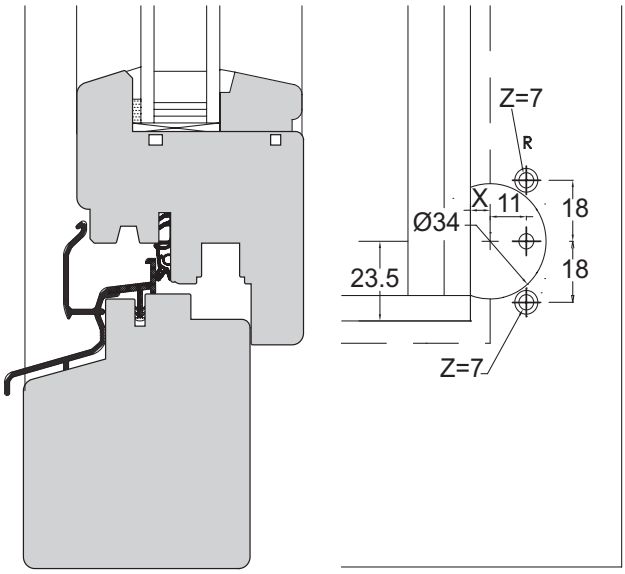

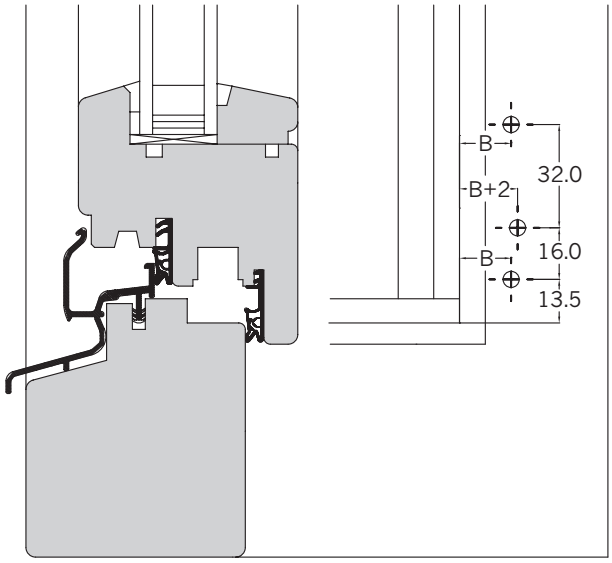

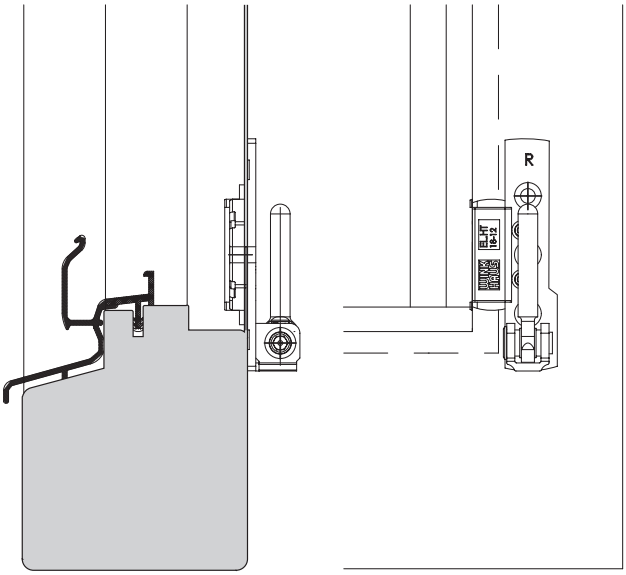

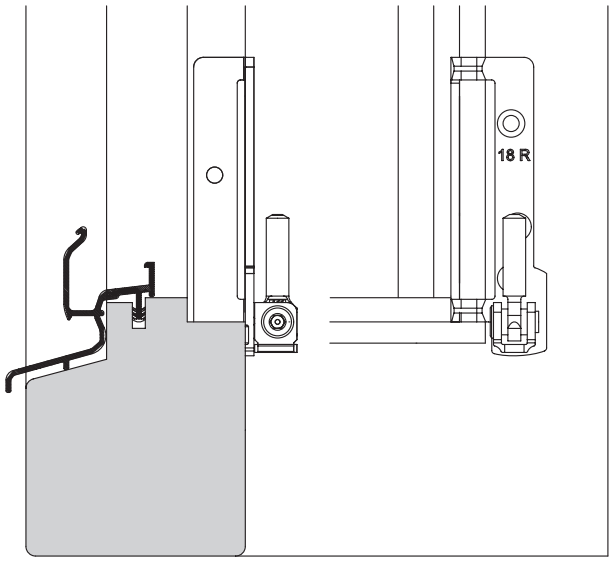

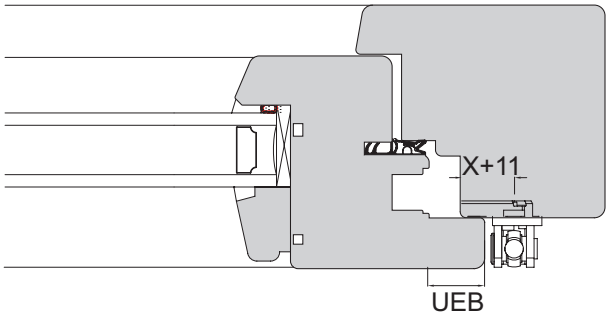

UEB	F	X
18	12	6
20	12	8

B-6-1: Boor- en schroefpositie.
Hoeklager inboorscharnier EL.HT
UEB = opdek
F = beslag-/omtrekspeling
Z = nokdiameter
X = kozijnsponningrand tot midden inboorpotboring

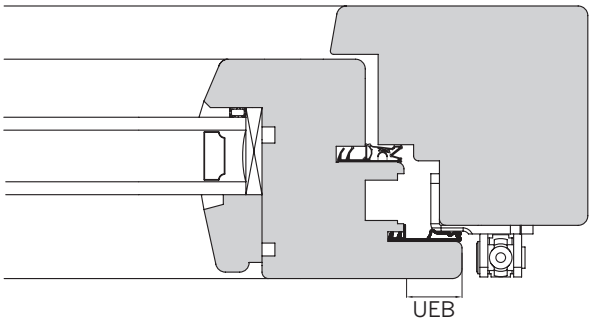

UEB	F	B
18	12	16
20	12	18

B-6-2: Boor- en schroefpositie.
Hoeklager vouwscharnier EL.HW
UEB = opdek
F = beslag-/omtrekspeling

Schaarlager

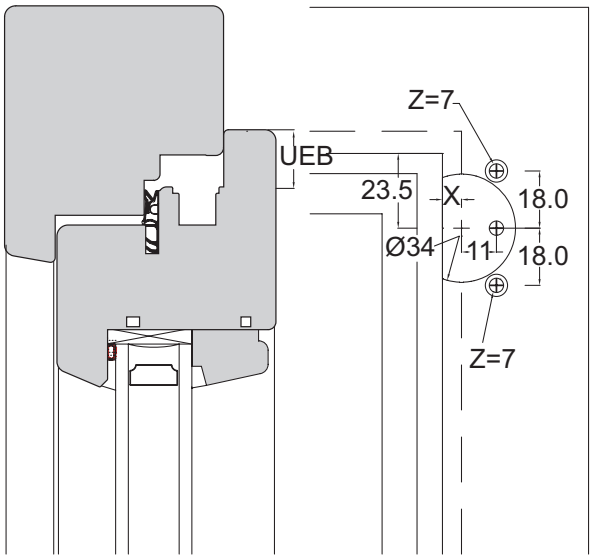

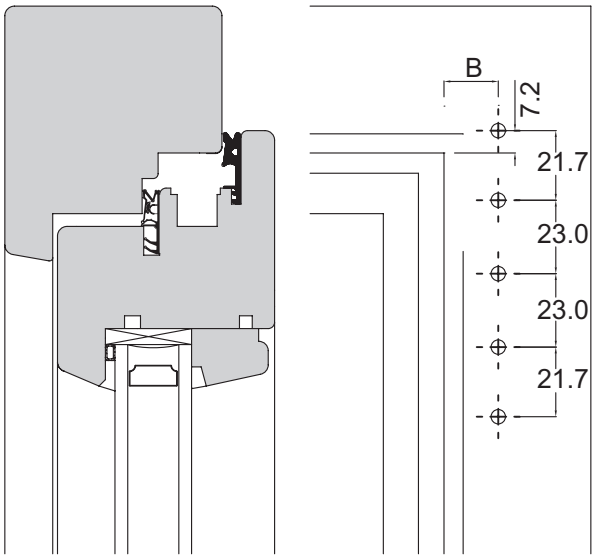

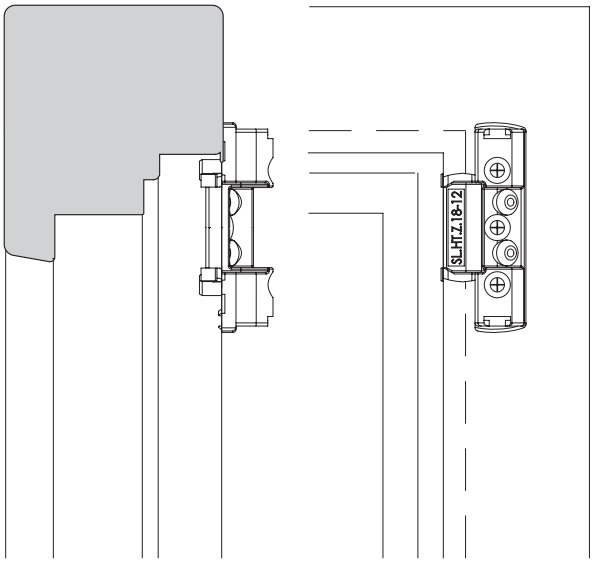

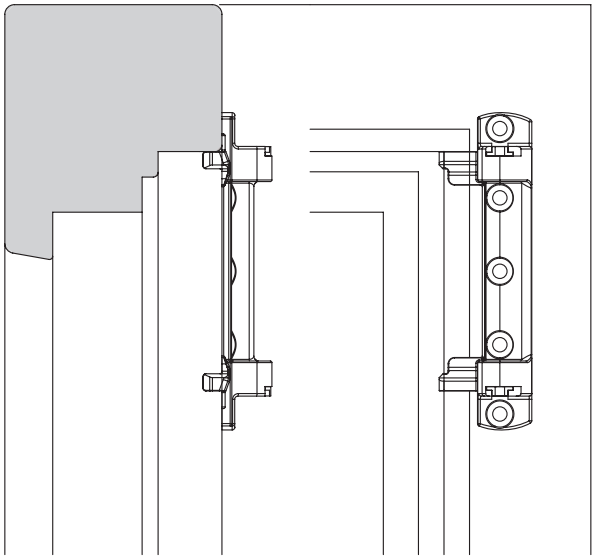

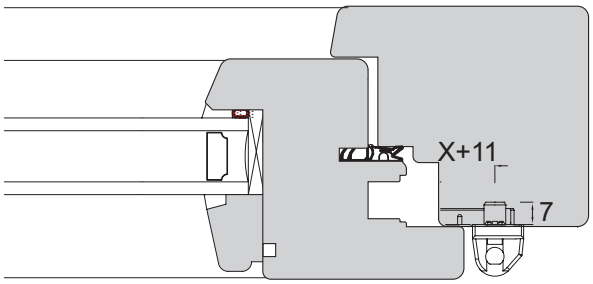

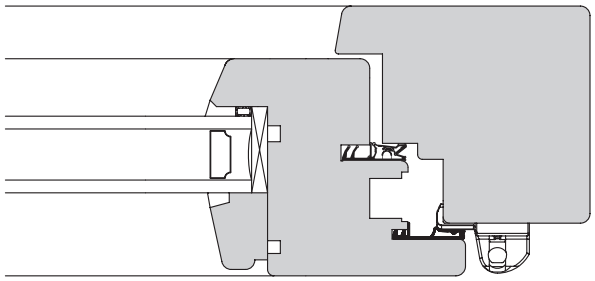

UEB	F	X
18	12	6
20	12	8

B-7-1: Boor- en schroefpositie.
Schaarlager inboorscharnier SL.HT
UEB = opdek
F = beslag-/omtrekspeling
Z = nokdiameter
X = kozijnsponningrand tot midden inboorpotboring

UEB	F	B
18	12	17
20	12	19

B-7-2: Boor- en schroefpositie.
Schaarlager vouwscharnier SL.HW
UEB = opdek
F = beslag-/omtrekspeling

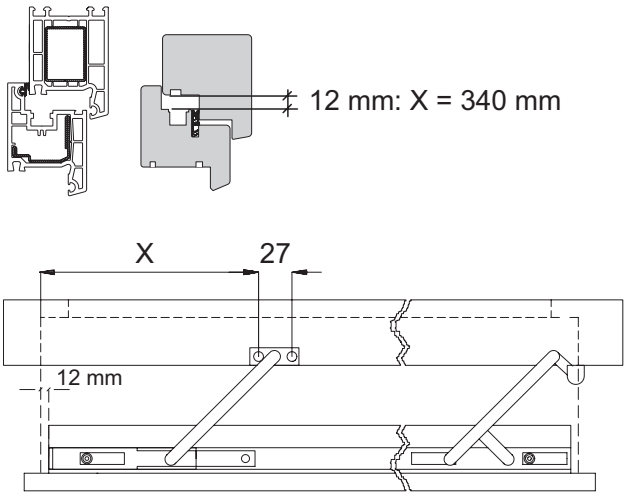

B-7-4: Inbouwtekening bijzetschaar ZSR (X gebaseerd op de sponningzijde)

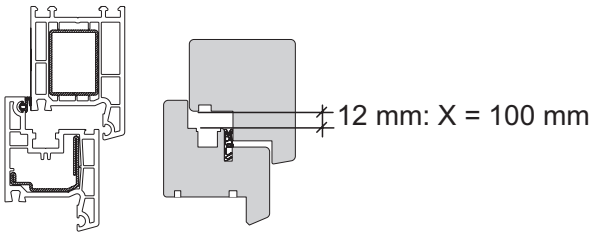

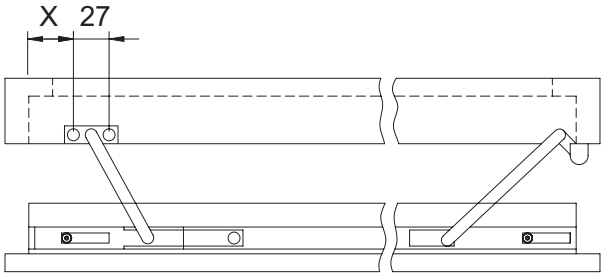

B-7-5: Inbouwtekening bijzetschaar ZSRE (voor beslaguitvoering "kiep-voor-draai")

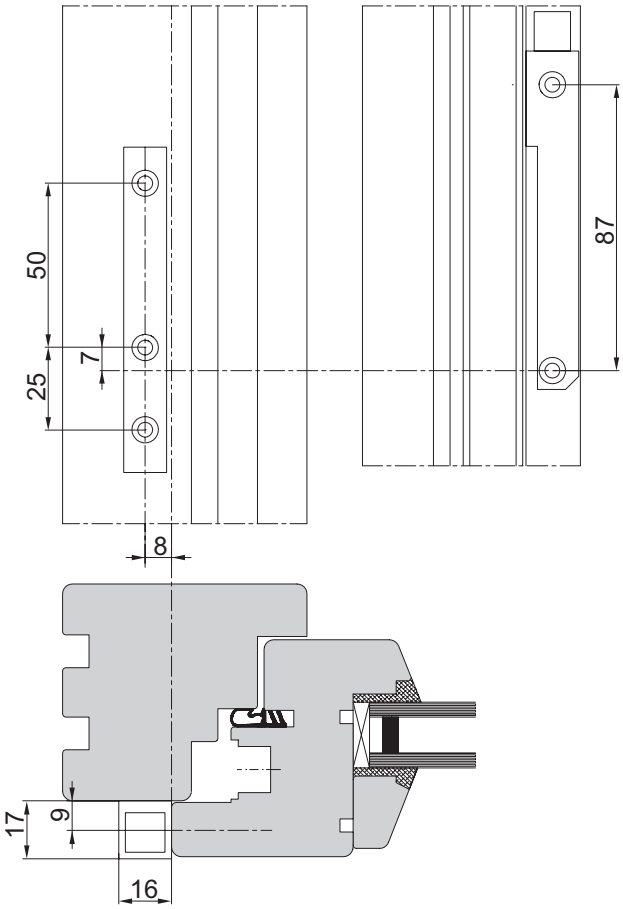

B-10-1: Inbouwtekening openingsbegrenzer OBV

DB 11/H	A =	85 mm	B =	135 mm
DB 11/H17	A =	85 mm	B =	135 mm
DB 11-350 H	A=	0 mm	B =	9 mm

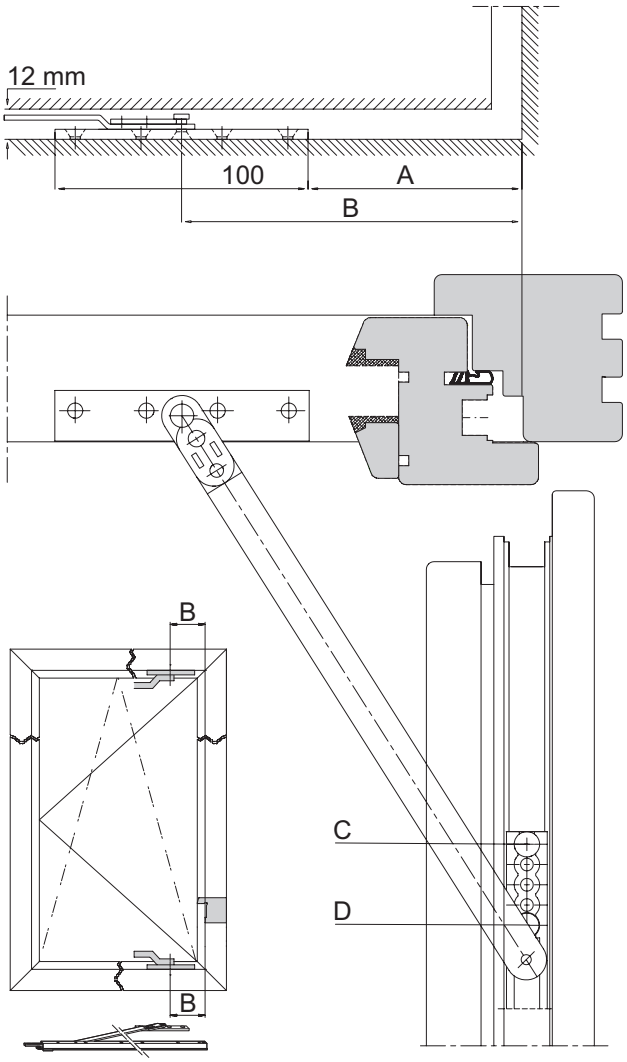

B-10-2: Inbouwtekening remschaar DB11/H
C = aanslagbuis
D = bevestigingsschroef

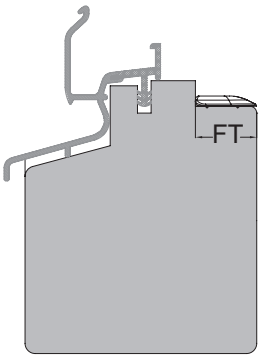

NML(mm)	**FT**(mm)
9	≥ 18
13	≥ 24

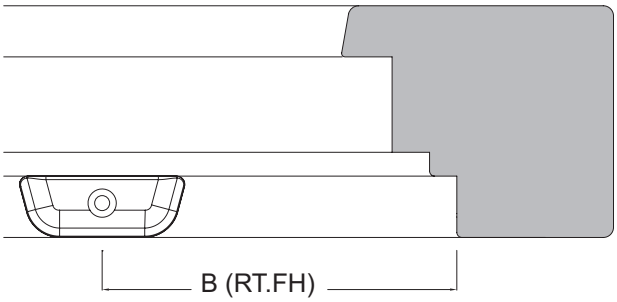

B (RT.FH) [mm]	
E1 + M.250...	297
E1 + MK.250...	297
E1 + M.500...	285
E1 + MK.500...	378
E1 + M.750...	378
E1 + MK.750...	378

B-10-4: Inbouwtekening vleugelheffer GRT.FH.H
NML = asmaat (afstand middenpositie beslaggroef tot opdek)
FT = (sluitplaat)sponningbreedte
B (RT.FH) = afstand in het kozijn

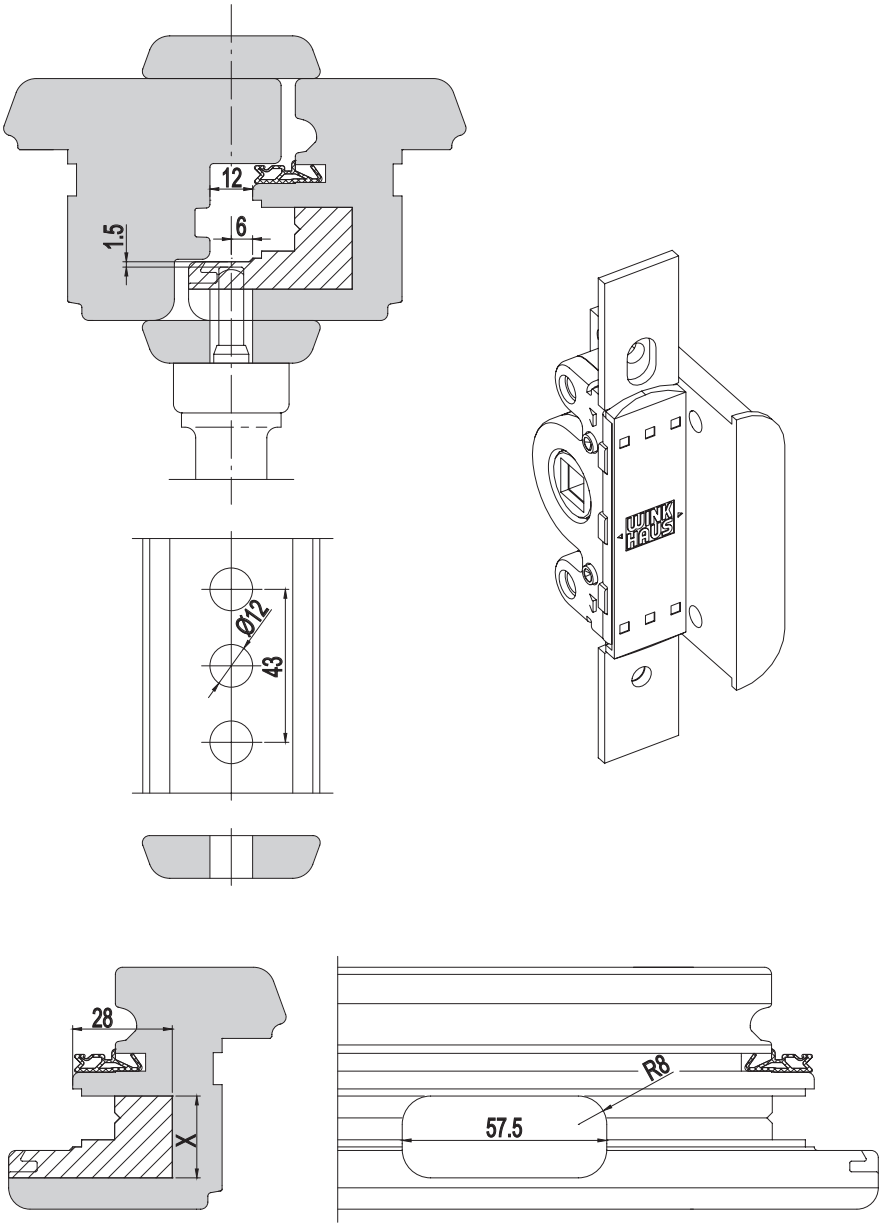

SLG - 6/18-9-12	X = 23
SLG - 6/18-13-12	X = 29
SLG - 6/20-13-12	X = 29

B-10-5: Boor- en freestekening slaglijstespagnolet SLG

Profieldoorsnede 9 mm asmaat (middenpositie beslaggroef tot opdek)

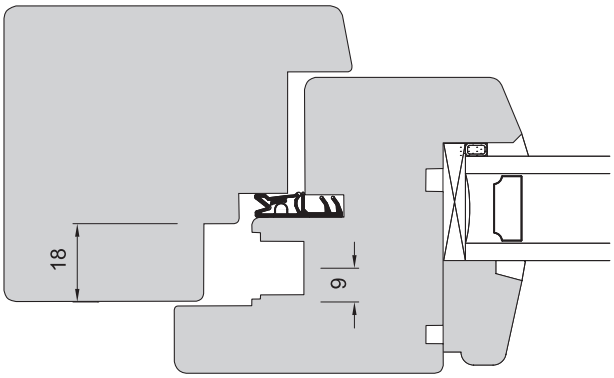

B-11-1: Sponningstelsel
Eurosponning 18 mm - 9 mm asmaat

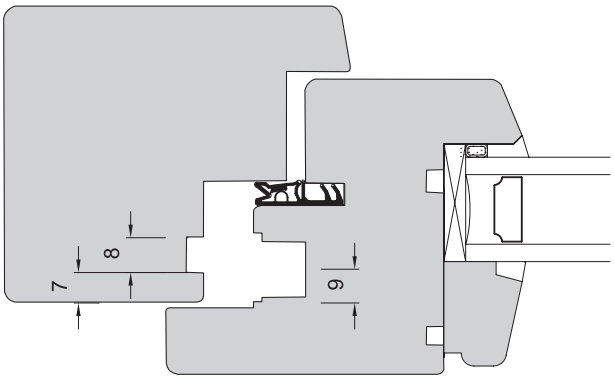

B-11-5: Sponningstelsel
Eurosponning 7/8 - 9 mm asmaat

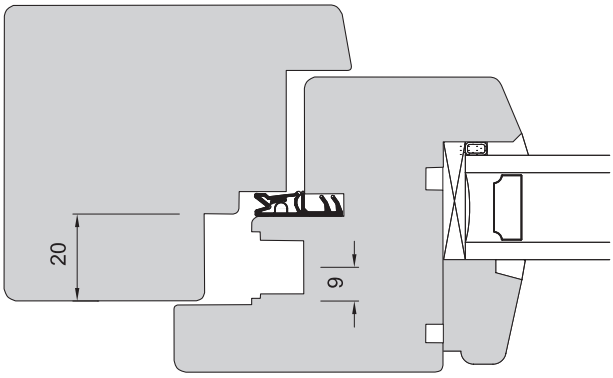

B-11-2: Sponningstelsel
Eurosponning 20 mm - 9 mm asmaat

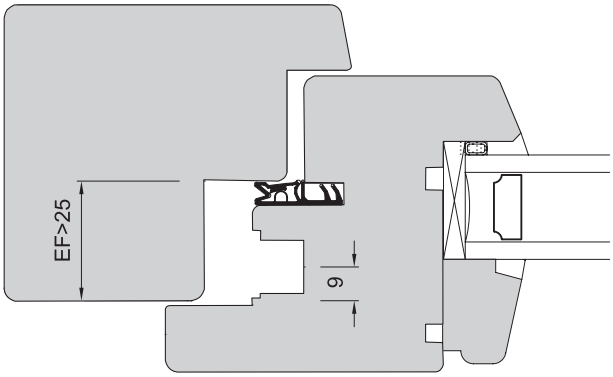

B-11-3: Sponningstelsel
Eurosponning vanaf 25 mm - 9 mm asmaat

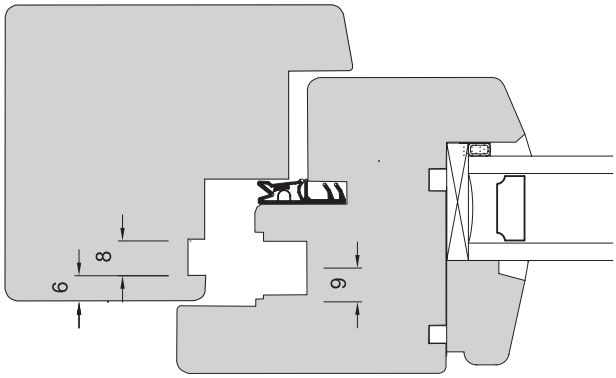

B-11-4: Sponningstelsel
Eurosponning 6/8 - 9 mm asmaat

Profieldoorsnede 13 mm asmaat (middenpositie beslaggroef tot opdek)

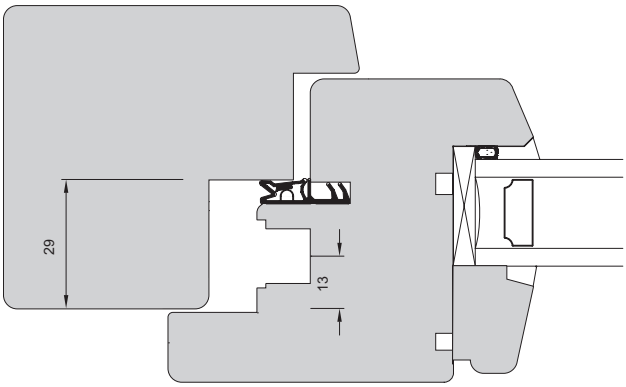

B-11-6: Sponningstelsel
29 mm sluitplaatsponningbreedte - 13 mm asmaat (middenpositie beslaggroef tot opdek)

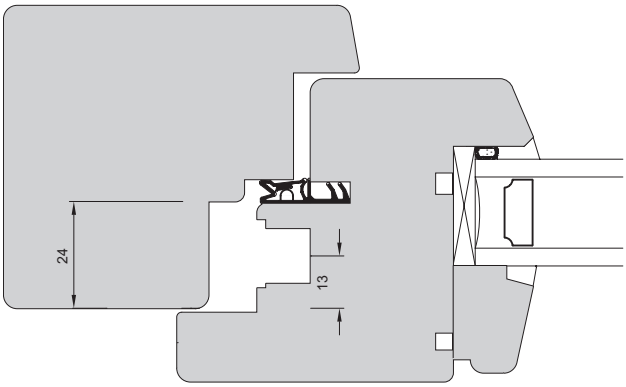

B-11-7: Sponningstelsel
24 mm sluitplaatsponningbreedte - 13 mm asmaat (middenpositie beslaggroef tot opdek)

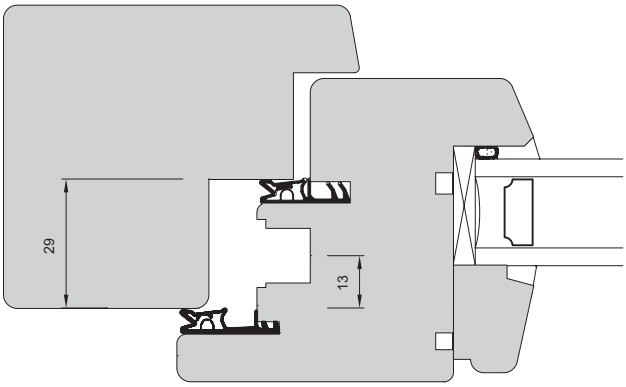

B-11-8: Sponningstelsel
29 mm sluitplaatsponningbreedte - 13 mm asmaat (middenpositie beslaggroef tot opdek)

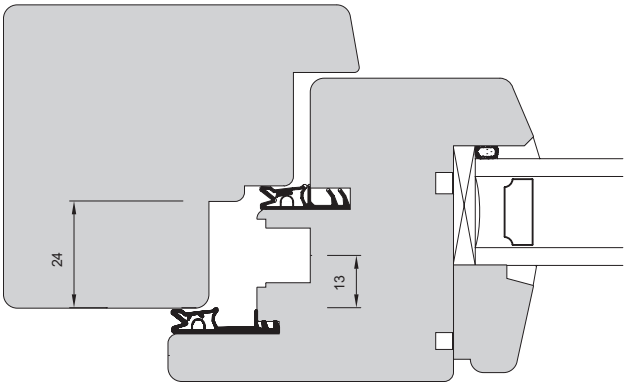

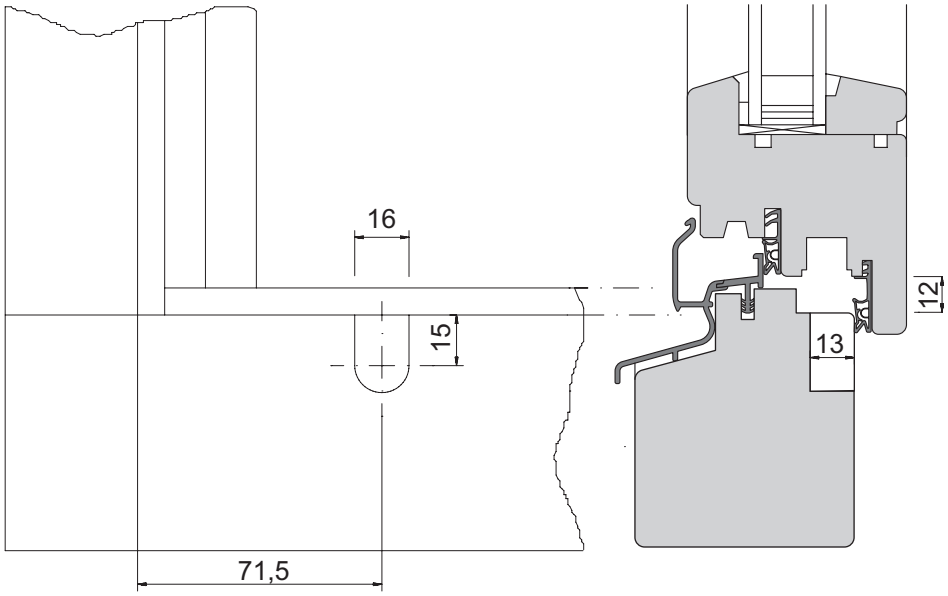

B-11-10: Inbouwtekening draaiblokkering DS.SBK.H...

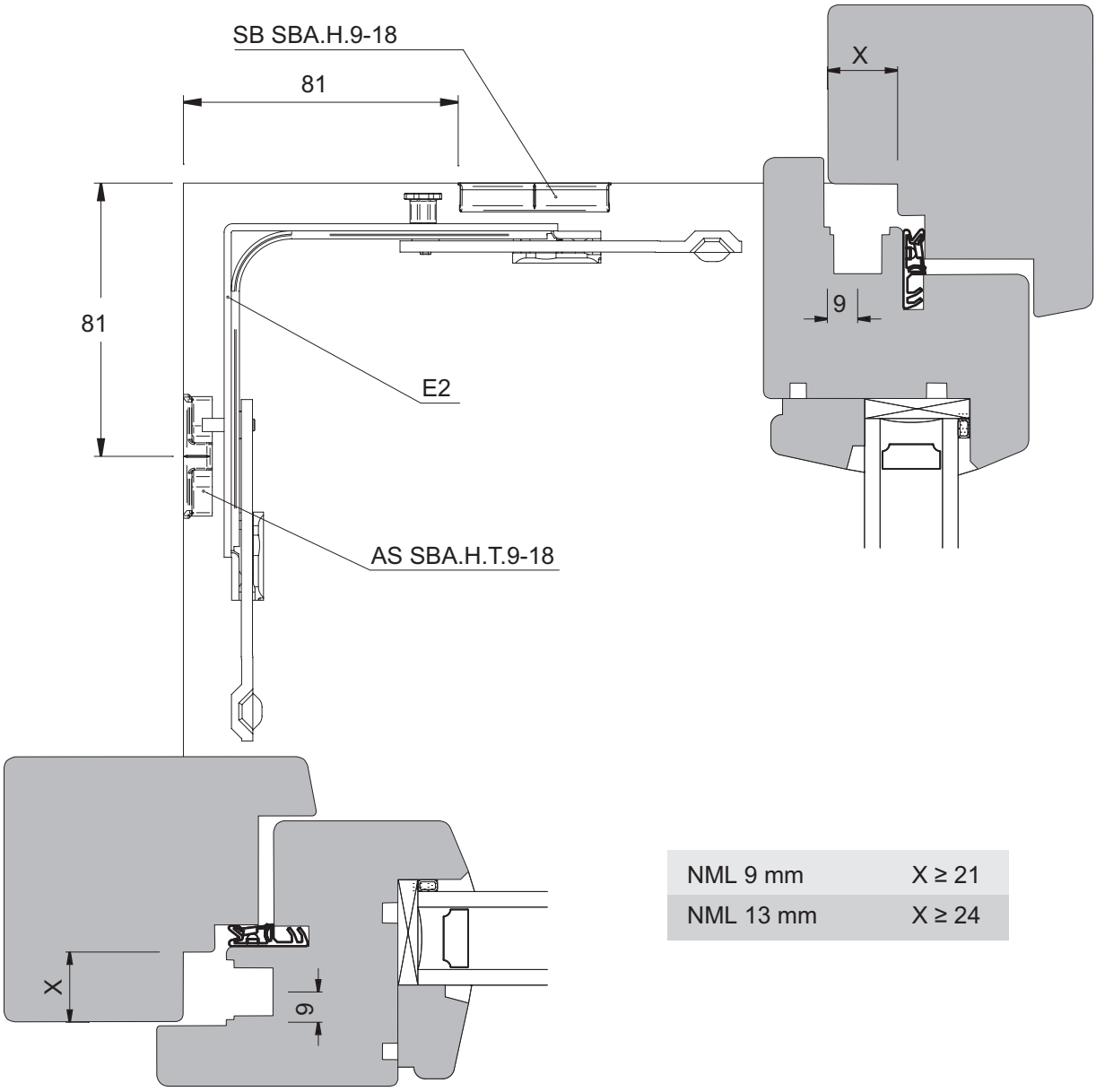

NML 9 mm	X ≥ 21
NML 13 mm	X ≥ 24

B-11-11: Inbouwtekening vleugelafzetter AS SBA.H.T

Pagina

1	Algemene productinformatie	227 - 235
2	Beslagoverzichten	236 - 260
3	Espagnoletten	
4	Hoekoverbrengingen	261
5	Schaargeleiders	262
6	Vleugellagers / hoeklagers	263 - 267
7	Scharen / schaarlagers	268 - 269
8	Draairaamscharnieren / valraamscharnieren	270 - 272
9	Extra vergrendelingen	273
10	Accessoires	274 - 275
11	Kozijndelen	
12	Montagemallen	276
13	Montagehandleiding	277 - 297
14	Afstelling / Onderhoud	298 - 301
15	Inbouwtekeningen	302 - 308
16	activPilot Select	227 - 308

1

activPilot Select

Het volledig verdekte beslag voor ramen van hout, kunststof en aluminium (met 16 mm beslaggroef)

Winkhaus heeft een nieuw beslag ontwikkeld dat de beproefde oplossingen van het activPilot-concept overneemt. Deze oplossingen zijn toegesneden op de huidige eisen aan verhoogde energiezuinigheid met grotere en zwaardere ruiten en de moderne, door smalle profielbreedte gekenmerkte, architectuur. Het resultaat van deze marktontwikkeling is een optisch hoogwaardig en bij gesloten vleugel niet zichtbaar beslag dat voor hoge vleugelgewichten tot 150 kg ontworpen is. Door het modulaire karakter van het systeem is het met een gering aantal extra componenten mogelijk het draagvermogen te verhogen van standaard 100 kg vleugelgewicht naar 150 kg vleugelgewicht. Een optimale technische montagevriendelijkheid voor de producent krijgt daarbij evenveel aandacht als de bedieningsvriendelijkheid van het beslag bij de uiteindelijke gebruiker.

Effectieve veiligheid

Dankzij het unieke modulesysteem kunt u elk raam eenvoudig, snel en kostenbewust aanpassen aan het gewenste veiligheidsniveau. Speciale onderdelen zijn niet langer nodig. Op basis van het aantal en uitvoering van de sluitplaten zijn daardoor op één en hetzelfde platform verschillende veiligheidsnivo's mogelijk. Reeds in de fabriek wordt de nodige veiligheid gegarandeerd dankzij grondige, strenge tests en een permanente functionaliteitscontrole. Onze resultaten worden gestaafd door tests en certificaten van onafhankelijke onderzoekscentra. Bovendien voldoet activPilot aan alle eisen voor een veilig beslagsysteem. Alle vergrendelingspunten zijn vervaardigd uit hoogwaardig staal en bieden reeds in de standaarduitvoering van het beslag een effectieve basisveiligheid. Afhankelijk van aantal en uitvoering van de sluitplaten kan het beslag ook worden geüpgraded naar een hoger veiligheidsnivo – tot aan inbraakwerendheid overeenkomstig weerstandsklasse 2, conform DIN EN 1627-1630, RC2, SKG**.

Het tot de verbeelding sprekende certificeringsprogramma QM 328 is succesvol doorlopen

Het Winkhaus activPilot-beslag is volgens QM 328 gecertificeerd. In dit aansprekende certificeringsprogramma doorloopt het draai- en draai-kiepbeslag voor ramen en raamdeuren talrijke tests waarin levensduur en kwaliteitscontrolemechanismen bewezen moeten worden. Dit certificaat waarborgt de hoge productkwaliteit van Winkhaus.

Langdurige belastingstest

Winkhaus activPilot is vlgs. de EN 13 126-8 (duurproef voor draai- en draai-kiepbeslag) en vlgs. EN 1191 (duurproef voor ramen en deuren) gecertificeerd. Hiermee voldoet het beslag aan de nieuwste EN-voorschriften. Door de voortdurende interne controles van Winkhaus, aan de hand van vastgelegde productiecontrolevoorschriften en de regelmatig uitgevoerde controle door het ift Rosenheim, wordt de hoge productkwaliteit veilig gesteld en dit kwaliteitsnivo langdurig gewaarborgd. De beslagseries activPilot werden getest voor vleugelgewichten tot 100/150 kg. Daarbij overtreffen zij duidelijk de vereiste belastingwaarden. Deze beslagseries mogen daarom het ift-Q-Zert-keurmerk dragen. Bij een asmaat van 9 mm bedraagt het max. vleugelgewicht 130 kg. Bij 13 mm asmaat is een max. vleugelgewicht van 150 kg mogelijk.

Op partnerschap gerichte service

Wij proberen u altijd een oplossing te bieden, betrouwbaar en exact op uw behoeften afgestemd, zoals u dat van een partner mag verwachten. Wij staan altijd voor u klaar. Dankzij onze technici die ter plaatse komen, de professionele hulp via onze productmanagers en dankzij innovatieve softwareoplossingen voor de optimalisering van uw werkprocessen bieden wij u continuïteit bij uw werk en service. Bovendien mag u dankzij ons productinformatiesysteem en ons uitgekiende logistieke concept altijd een snelle levering verwachten.

Productaansprakelijkheid

De Gütegemeinschaft Schlösser und Beschläge e.V. in Velbert publiceert richtlijnen, die hulp bieden bij het gebruik van sloten en beslagen voor ramen en raamdeuren. Deze richtlijnen werden gezamenlijk met Fachverband der Schloss- und Beschlagsindustrie e.V. in Velbert alsook met het in Velbert gevestigde testinstituut PIV opgesteld en naar wens met de technische commissie van VFF en ift Rosenheim afgestemd. Bij de totstandkoming zijn daarmee praktijkervaringen en testresultaten van meerdere decennia samen gekomen. De richtlijnen informeren over het beoogde gebruik en onderhoud van beslag voor ramen en raamdeuren. Deze richtlijnen moeten als verplicht gezien worden. De actuele richtlijnen kunnen in verschillende talen via het volgende internetadres worden opgevraagd: http://www.beschlagindustrie.de/ggsb/richtlnien.asp

Verklarende woordenlijst

AP.H.SE	Adapterplaat
DB.SE	Draaibegrenzer
DL.H.SE	Draairaamlager
DLS.K.SE	Draailagerrail
E	Hoekoverbrenging
EL.H.SE	Hoeklager
FL.SE	Vleugellager
FLS.SE	Vleugellagerdraagstang, activPilot Select
KBG.OS.SE	Kiepbegrenzer
OS.SE	Schaargeleider
RA.DB.SE	Kozijndeel draaibegrenzer
SH.SE	Schaar
ZSS.OP	Dichtslag-beveiliging
ZV...	Middenaantrek/frictievergrendeling

1

activPilot Select

Toepassingsdiagram (AWD) voor bepalen van toegestane vleugelafmetingen - Max. vleugelgewicht 100 kg met ...SE.25-13.Z

Voor houten ramen met 12 mm beslag-/ omtrekspeling In de horizontalerichting (boven- en onder) diendt een "falzluft" sponninghoogte van 12 + 1mm. te worden aangehouden.

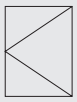

Uitvoering draairaam (D)

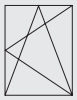

Uitvoering draai-kiepraam (DK)

Hoogte-/Breedteverhoudingen en belastbaarheid

Waardenverhouding zonder extra belasting bij een verhouding 2:1. De toepassingsdiagrammen (AWD) zijn zonder extra last berekend. Voor het vernemen van de maximale raamafmetingen met extra last kunt u zich laten informeren door uw geautoriseerde aanspreekpartner.

Aanwijzingen voor het gebruik

Het toepassingsbereik van het Winkhaus-beslag is in het toepassingsdiagram in grijs aangegeven. Het betreft niet het totale aangegeven gebied, echter die deelgebieden die zich links van de curve van de betreffende vullingsgewichten GG bevinden.

Toepassingsgebied

Het samengestelde beslag mag uitsluitend uit originele Winkhaus activPilot-beslagcomponenten worden samengesteld. In geval van het gebruik van niet-originele respectievelijk niet-geautoriseerde systeemcomponenten wordt geen aansprakelijkheid aanvaard.

- Min. beslagmaatbreedte 380 mm
- Max. beslagmaatbreedte 1725 mm
- Vanaf 1475 mm beslagmaatbreedte FFB met bijzetschaar ZSR
- Min. beslagmaathoogte 230 mm
- Max. beslagmaathoogte 2800 mm
- Max. vleugelafmeting 3 m²
- Verhouding FFB : FFH ≤ 2:1

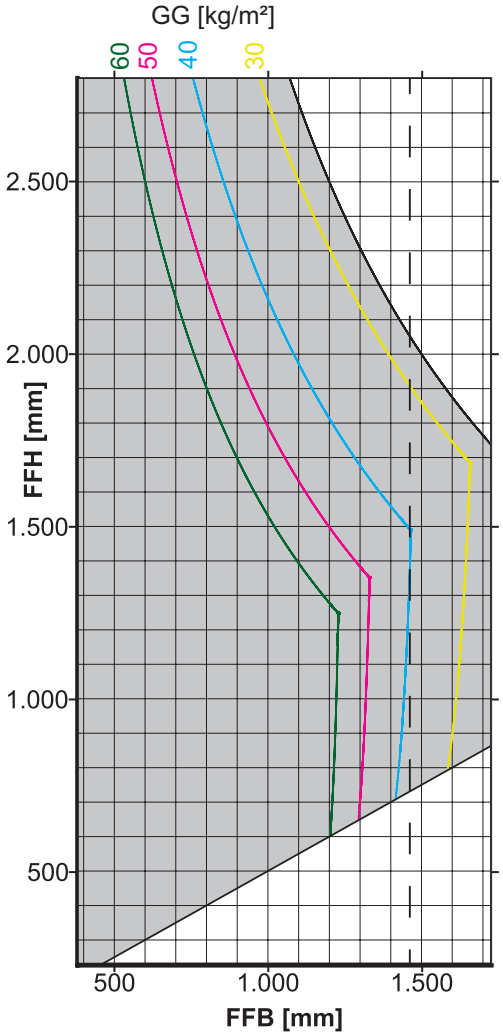

AWD_01.50_NR20_DK_100 kg_ohne_Zusatzlast_2_m

Afkortingen

- FFB = beslagmaatbreedte (mm)
- FFH = beslagmaathoogte (mm)
- GG = glasgewicht (kg/m2)
- ZSR = Bijzetschaar (toepassingsbereik rechts van de stippellijn)

Aanwijzingen t.a.v. raamprofilering in acht nemen

In het kader van de maximaal toelaatbare vleugelafmetingen en -gewichten zijn de richtlijnen van de profielfabrikant dan wel de systeembeheerder uitdrukkelijk in acht te nemen!

Let op: het verschroeven van de draagdelen zo- als bijv. hoek- , schaar- en vleugellager, moeten volgens de TBDK-richtlijnen uitgevoerd worden. Stem voor het voorboren van de schroeven de schroefdiameter en de schroeflengte af op de belastingssituatie.

activPilot Select

Toepassingsdiagram (AWD) voor bepalen van toegestane vleugelafmetingen -Max. vleugelgewicht 130 kg. met ...SE.20-9.Z

Voor houten ramen met 12 mm beslag-/ omtrekspeling In de horizontalerichting (boven- en onder) diendt een "falzluft" sponninghoogte van 12 + 1mm. te worden aangehouden.

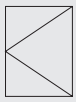

Uitvoering draairaam (D)

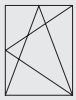

Uitvoering draai-kiepraam (DK)

Hoogte-/Breedteverhoudingen en belastbaarheid

Waardenverhouding zonder extra belasting bij een verhouding 2:1. De toepassingsdiagrammen (AWD) zijn zonder extra last berekend. Voor het vernemen van de maximale raamafmetingen met extra last kunt u zich laten informeren door uw geautoriseerde aanspreekpartner.

Aanwijzingen voor het gebruik

Het toepassingsbereik van het Winkhaus-beslag is in het toepassingsdiagram in grijs aangegeven. Het betreft niet het totale aangegeven gebied, echter die deelgebieden die zich links van de curve van de betreffende vullingsgewichten GG bevinden.

Toepassingsgebied

Het samengestelde beslag mag uitsluitend uit originele Winkhaus activPilot-beslagcomponenten worden samengesteld. In geval van het gebruik van niet-originele respectievelijk niet-geautoriseerde systeemcomponenten wordt geen aansprakelijkheid aanvaard.

- Min. beslagmaatbreedte 380 mm
- Max. beslagmaatbreedte 1725 mm
- Vanaf 1475 mm beslagmaatbreedte FFB met bijzetschaar ZSR
- Min. beslagmaathoogte 230 mm
- Max. beslagmaathoogte 2800 mm
- Max. vleugelafmeting 3 m²
- Verhouding FFB : FFH ≤ 2:1

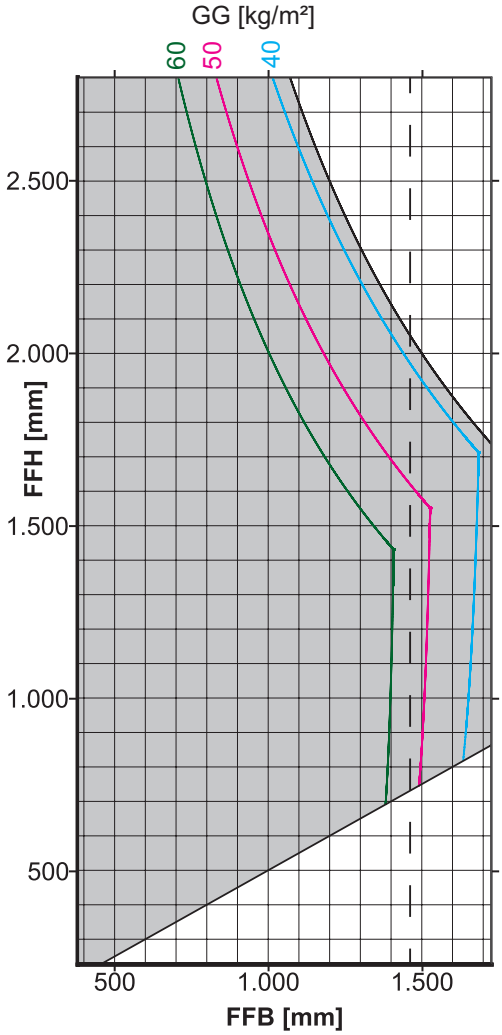

AWD_01.50_NR30_DK_130 kg_ohne_Zusatzlast_2_m

Afkortingen

- FFB = beslagmaatbreedte (mm)
- FFH = beslagmaathoogte (mm)
- GG = glasgewicht (kg/m2)
- ZSR = Bijzetschaar (toepassingsbereik rechts van de stippellijn)

Aanwijzingen t.a.v. raamprofilering in acht nemen

In het kader van de maximaal toelaatbare vleugelafmetingen en -gewichten zijn de richtlijnen van de profielfabrikant dan wel de systeembeheerder uitdrukkelijk in acht te nemen!

Let op: het verschroeven van de draagdelen zoals bijv. hoek- , schaar- en vleugellager, moeten volgens de TBDK-richtlijnen uitgevoerd worden. Stem voor het voorboren van de schroeven de schroefdiameter en de schroeflengte af op de belastingssituatie.

1

activPilot Select

Toepassingsdiagram (AWD) voor bepalen van toegestane vleugelafmetingen
- Max. vleugelgewicht: 150 kg
met ...SE.29-13, ...SE.29-13.Z

Voor houten ramen met 12 mm beslag-/ omtrekspeling In de horizontalerichting (boven- en onder) diendt een "falzluft" sponninghoogte van 12 + 1mm. te worden aangehouden.

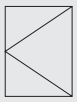

Uitvoering draairaam (D)

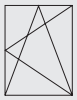

Uitvoering draai-kiepraam (DK)

Hoogte-/Breedteverhoudingen en belastbaarheid

Waardenverhouding zonder extra belasting bij een verhouding 2:1. De toepassingsdiagrammen (AWD) zijn zonder extra last berekend. Voor het vernemen van de maximale raamafmetingen met extra last kunt u zich laten informeren door uw geautoriseerde aanspreekpartner.

Aanwijzingen voor het gebruik

Het toepassingsbereik van het Winkhaus-beslag is in het toepassingsdiagram in grijs aangegeven. Het betreft niet het totale aangegeven gebied, echter die deelgebieden die zich links van de curve van de betreffende vullingsgewichten GG bevinden.

Toepassingsgebied

Het samengestelde beslag mag uitsluitend uit originele Winkhaus activPilot-beslagcomponenten worden samengesteld. In geval van het gebruik van niet-originele respectievelijk niet-geautoriseerde systeemcomponenten wordt geen aansprakelijkheid aanvaard.

- Min. beslagmaatbreedte 380 mm
- Max. beslagmaatbreedte 1725 mm
- Vanaf 1475 mm beslagmaatbreedte FFB met bijzetschaar ZSR
- Min. beslagmaathoogte 230 mm
- Max. beslagmaathoogte 2800 mm
- Max. vleugelafmeting 3 m²
- Verhouding FFB : FFH ≤ 2:1

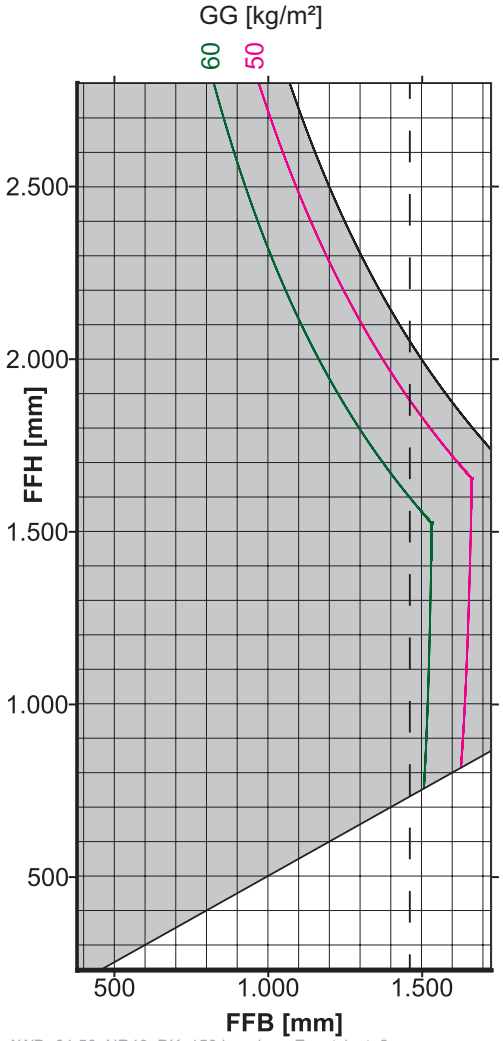

AWD_01.50_NR40_DK_150 kg_ohne_Zusatzlast_2_m

Afkortingen

- FFB = beslagmaatbreedte (mm)
- FFH = beslagmaathoogte (mm)
- GG = glasgewicht (kg/m2)
- ZSR = Bijzetschaar (toepassingsbereik rechts van de stippellijn)

Aanwijzingen t.a.v. raamprofilering in acht nemen

In het kader van de maximaal toelaatbare vleugelafmetingen en -gewichten zijn de richtlijnen van de profielfabrikant dan wel de systeembeheerder uitdrukkelijk in acht te nemen!

Let op: het verschroeven van de draagdelen zoals bijv. hoek- , schaar- en vleugellager, moeten volgens de TBDK-richtlijnen uitgevoerd worden. Stem voor het voorboren van de schroeven de schroefdiameter en de schroeflengte af op de belastingssituatie.

Overzicht kleinste maten voor espagnolet D = 15,5 mm

Het volgende overzicht toont de mogelijke toepassingen voor de hoekoverbrengingen. De toepassing hangt af van de variant "draai-kiep" of "draairaam", maar ook van de grootte van het raam. Afhankelijk van de uitvoering kunnen naast de hoekoverbrengingen ook andere beslagdelen worden gebruikt. Met de vleugellagerdraagstang FLS.SE is bij de overzichten geen rekening gehouden. Bij een beslagmaathoogte kleiner dan 750 mm, mag de beslag-/omtrekspeling niet kleiner dan 12 mm zijn.

Draai-kiepraam met vaste greephoogte, enkelvleugelig

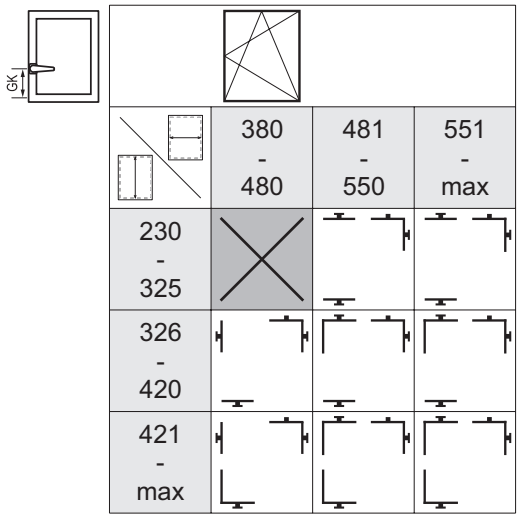

Draai-/draai-kiepraam (stolpraam) met vaste greephoogte

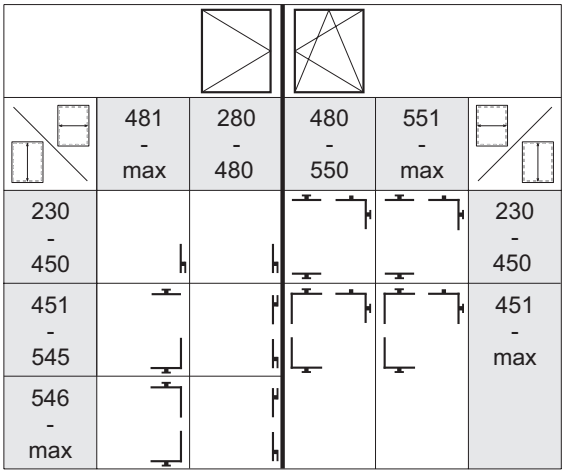

Draai-kiepraam met variabele greephoogte (greep in het midden), enkelvleugelig

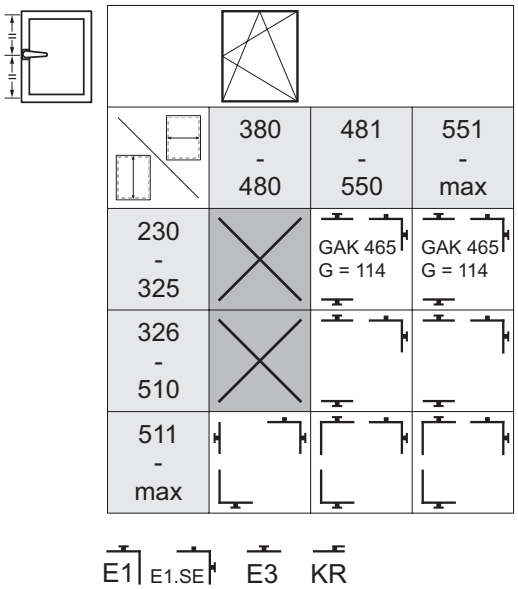

Draai-/draai-kiepraam (stolpraam) met variabele greephoogte (greep in het midden)

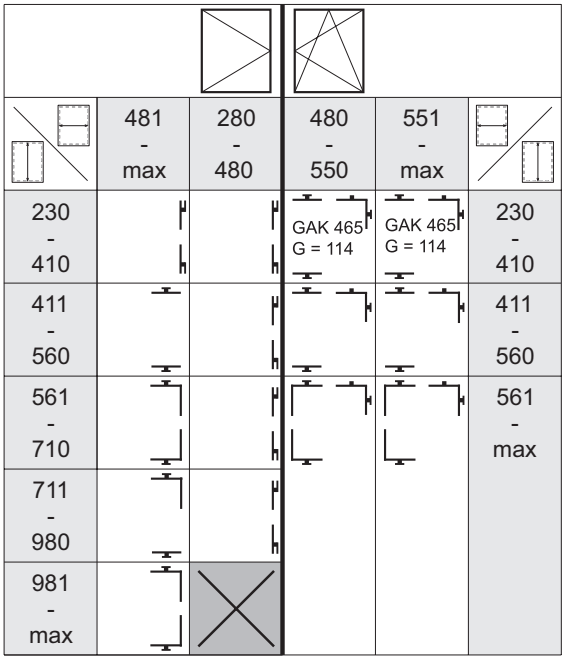

1

Overzicht kleinste maten voor espagnolet D = 7,5 mm

Het volgende overzicht toont de mogelijke toepassingen voor de hoekoverbrengingen. De toepassing hangt af van de variant "draai-kiep" of "draairaam", maar ook van de grootte van het raam. Afhankelijk van de uitvoering kunnen naast de hoekoverbrengingen ook andere beslagdelen worden gebruikt. Met de vleugellagerdraagstang FLS.SE is bij de overzichten geen rekening gehouden. Bij een beslagmaathoogte kleiner dan 750 mm, mag de beslag-/omtrekspeling niet kleiner dan 12 mm zijn.

Draai-kiepraam met vaste greephoogte, enkelvleugelig

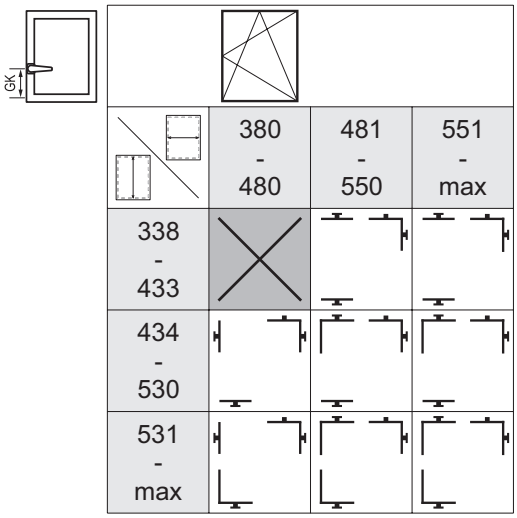

Draai-/draai-kiepraam (stolpraam) met vaste greephoogte

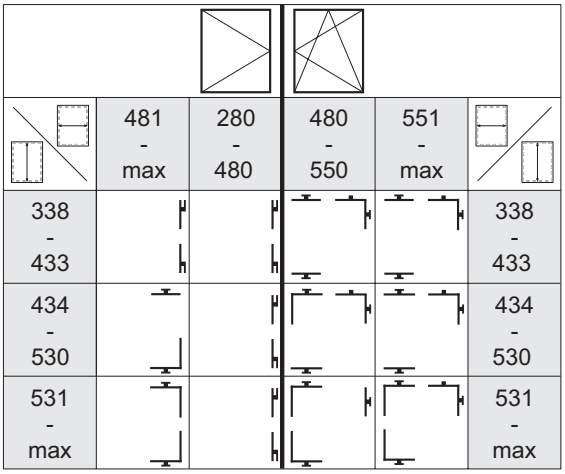

Draai-kiepraam met variabele greephoogte (greep in het midden), enkelvleugelig

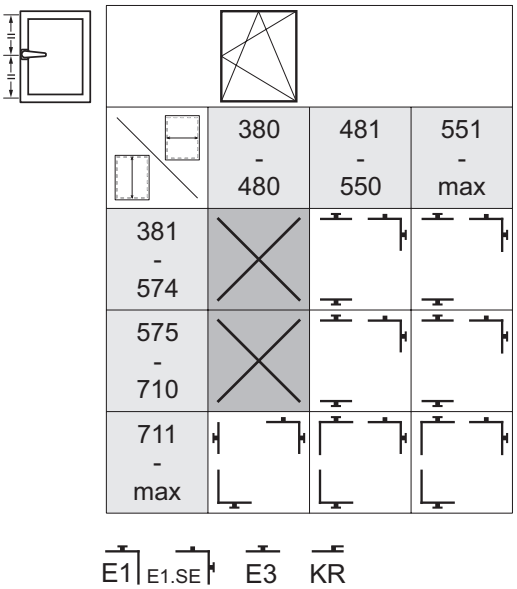

Draai-/draai-kiepraam (stolpraam) met variabele greephoogte (greep in het midden)

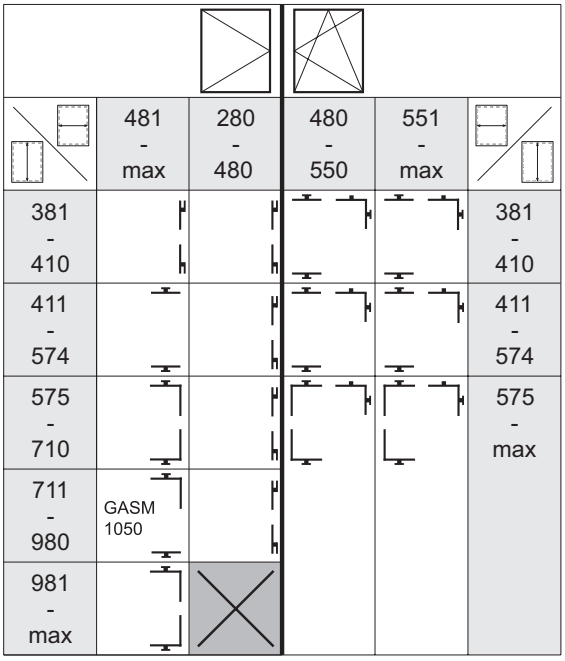

Overzicht grootste maten espagnolet D = 15,5 und 7,5 mm

Dit overzicht toont de uitvoering van de sluitzijde bij hoge elementen tot en met 2725 / 2800 mm. De genoemde vleugelhoogte is afhankelijk van de plaats van de greep: in het midden (variabel) of met vaste greephoogte. Met de vleugellagerdraagstang FLS.SE is bij de overzichten geen rekening gehouden.

Draai-kiepraam met vaste greephoogte, enkelvleugelig

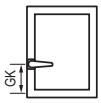

	min - max*
2226 - 2475	MK.250-1 + GAK.2225-...
2476 - 2725	MK.500-1 + GAK.2225-...

Draai-/draai-kiepraam (stolpraam) met vaste greephoogte

	min - max*	min - max*	
2226 - 2475	MS.SO.250-1 + GASK.2225-...	MK.250-1 + GAK.2225-...	2226 - 2475
2476 - 2725	MS.SO.500-1 + GASK.2225-...	MK.500-1 + GAK.2225-...	2476 - 2725

Draai-kiepraam met variabele greephoogte (greep in het midden), enkelvleugelig

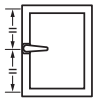

	min - max*
2301 - 2800	MK.250-1 + GAM.2300-3 + MK.250-1

Draai-/draai-kiepraam (stolpraam) met variabele greephoogte (greep in het midden)

	min - max*	min - max*	
2301 - 2800	MS.SO.250-1 + GASM.2300-3 + MS.SU.250-1	MK.250-1 + GAM.2300-3 + MK.250-1	2301 - 2800

* Neemt u a.u.b. notie van de "diagrammen voor toepassing van de toegestane vleugelafmetingen"!

Draai-kiepbeslag - vaste greephoogte

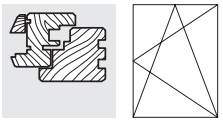

2

Basisuitvoering
activPilot Select

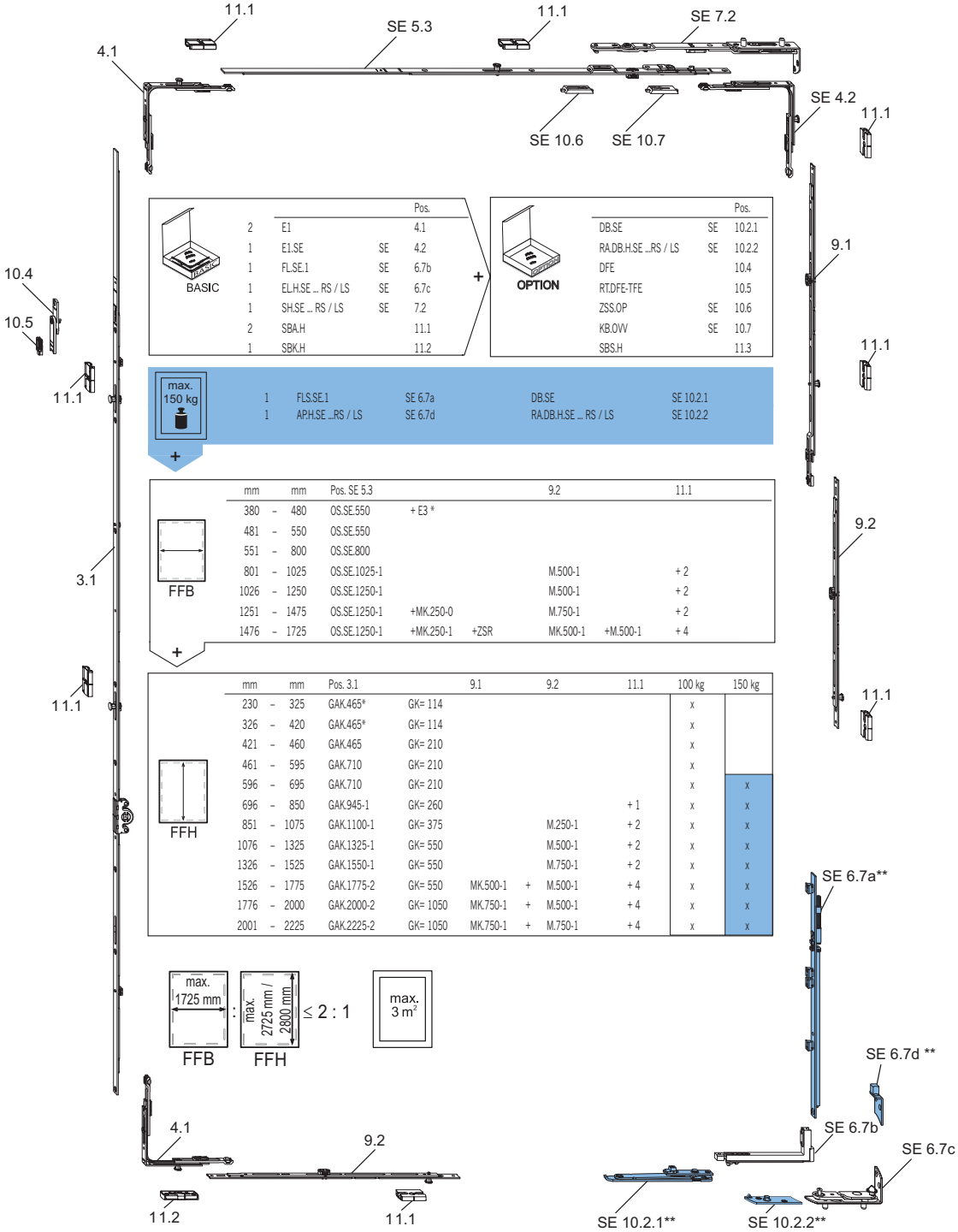

			Pos.
2	E1		4.1
1	E1.SE	SE	4.2
1	FL.SE.1	SE	6.7b
1	EL.H.SE ... RS / LS	SE	6.7c
1	SH.SE ... RS / LS	SE	7.2
2	SBA.H		11.1
1	SBK.H		11.2

+

			Pos.
DB.SE	SE	10.2.1
RA.DB.H.SE ...RS / LS	SE	10.2.2
DFE		10.4
RT.DFE-TFE		10.5
ZSS.OP	SE	10.6
KB.OW	SE	10.7
SBS.H		11.3

1	FLS.SE.1	SE 6.7a	DB.SE	SE 10.2.1
1	AP.H.SE ...RS / LS	SE 6.7d	RA.DB.H.SE ... RS / LS	SE 10.2.2

+

mm		mm	Pos. SE 5.3			9.2		11.1
380	–	480	OS.SE.550	+ E3 *				
481	–	550	OS.SE.550					
551	–	800	OS.SE.800					
801	–	1025	OS.SE.1025-1			M.500-1		+ 2
1026	–	1250	OS.SE.1250-1			M.500-1		+ 2
1251	–	1475	OS.SE.1250-1	+MK.250-0		M.750-1		+ 2
1476	–	1725	OS.SE.1250-1	+MK.250-1	+ZSR	MK.500-1	+M.500-1	+ 4

+

mm		mm	Pos. 3.1		9.1		9.2	11.1	100 kg	150 kg
230	–	325	GAK.465*	GK= 114					x	
326	–	420	GAK.465*	GK= 114					x	
421	–	460	GAK.465	GK= 210					x	
461	–	595	GAK.710	GK= 210					x	
596	–	695	GAK.710	GK= 210					x	x
696	–	850	GAK.945-1	GK= 260				+ 1	x	x
851	–	1075	GAK.1100-1	GK= 375			M.250-1	+ 2	x	x
1076	–	1325	GAK.1325-1	GK= 550			M.500-1	+ 2	x	x
1326	–	1525	GAK.1550-1	GK= 550			M.750-1	+ 2	x	x
1526	–	1775	GAK.1775-2	GK= 550	MK.500-1	+	M.500-1	+ 4	x	x
1776	–	2000	GAK.2000-2	GK= 1050	MK.750-1	+	M.500-1	+ 4	x	x
2001	–	2225	GAK.2225-2	GK= 1050	MK.750-1	+	M.750-1	+ 4	x	x

* Zie overzicht kleinste/grootste maten

**Belangrijk: Neem het toepassingsbereik van activPilot Select in acht.

Alleen de met SE gemarkeerde componenten vindt u in het hoofdstuk "activPilot Select".

Draai-kiepbeslag - vaste greephoogte

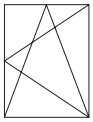

Toepasbaar voor inbraakwerende ramen volgens RC2 / RC2 N / SKG**
activPilot Select

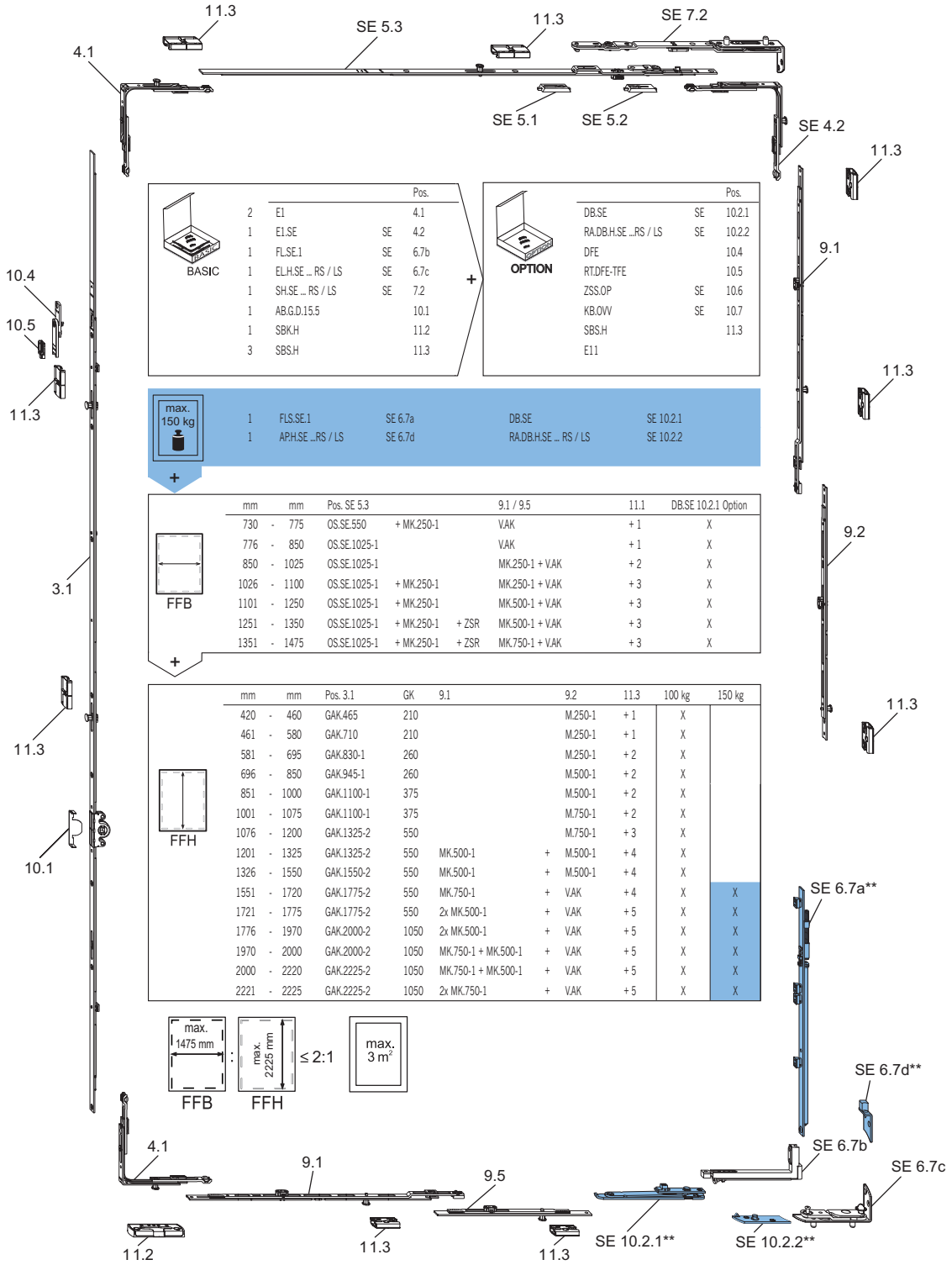

		Pos.
2	E1	4.1
1	E1.SE	SE 4.2
1	FL.SE.1	SE 6.7b
1	EL.H.SE ... RS / LS	SE 6.7c
1	SH.SE ... RS / LS	SE 7.2
1	AB.G.D.15.5	10.1
1	SBK.H	11.2
3	SBS.H	11.3

		Pos.
DB.SE	SE	10.2.1
RA.DB.H.SE ...RS / LS	SE	10.2.2
DFE		10.4
RT.DFE-TFE		10.5
ZSS.OP	SE	10.6
KB.OVV	SE	10.7
SBS.H		11.3
E11		

1	FLS.SE.1	SE 6.7a	DB.SE	SE 10.2.1
1	AP.H.SE ...RS / LS	SE 6.7d	RA.DB.H.SE ... RS / LS	SE 10.2.2

mm		mm	Pos. SE 5.3			9.1 / 9.5	11.1	DB.SE 10.2.1 Option
730	-	775	OS.SE.550	+ MK.250-1		V.AK	+ 1	X
776	-	850	OS.SE.1025-1			V.AK	+ 1	X
850	-	1025	OS.SE.1025-1			MK.250-1 + V.AK	+ 2	X
1026	-	1100	OS.SE.1025-1	+ MK.250-1		MK.250-1 + V.AK	+ 3	X
1101	-	1250	OS.SE.1025-1	+ MK.250-1		MK.500-1 + V.AK	+ 3	X
1251	-	1350	OS.SE.1025-1	+ MK.250-1	+ ZSR	MK.500-1 + V.AK	+ 3	X
1351	-	1475	OS.SE.1025-1	+ MK.250-1	+ ZSR	MK.750-1 + V.AK	+ 3	X

mm		mm	Pos. 3.1	GK	9.1		9.2	11.3	100 kg	150 kg
420	-	460	GAK.465	210			M.250-1	+ 1	X	
461	-	580	GAK.710	210			M.250-1	+ 1	X	
581	-	695	GAK.830-1	260			M.250-1	+ 2	X	
696	-	850	GAK.945-1	260			M.500-1	+ 2	X	
851	-	1000	GAK.1100-1	375			M.500-1	+ 2	X	
1001	-	1075	GAK.1100-1	375			M.750-1	+ 2	X	
1076	-	1200	GAK.1325-2	550			M.750-1	+ 3	X	
1201	-	1325	GAK.1325-2	550	MK.500-1	+	M.500-1	+ 4	X	
1326	-	1550	GAK.1550-2	550	MK.500-1	+	M.500-1	+ 4	X	
1551	-	1720	GAK.1775-2	550	MK.750-1	+	V.AK	+ 4	X	X
1721	-	1775	GAK.1775-2	550	2x MK.500-1	+	V.AK	+ 5	X	X
1776	-	1970	GAK.2000-2	1050	2x MK.500-1	+	V.AK	+ 5	X	X
1970	-	2000	GAK.2000-2	1050	MK.750-1 + MK.500-1	+	V.AK	+ 5	X	X
2000	-	2220	GAK.2225-2	1050	MK.750-1 + MK.500-1	+	V.AK	+ 5	X	X
2221	-	2225	GAK.2225-2	1050	2x MK.750-1	+	V.AK	+ 5	X	X

**Belangrijk: Neem het toepassingsbereik van activPilot Select in acht.
Alleen de met SE gemarkeerde componenten vindt u in het hoofdstuk "activPilot Select".
De verwerkingsdetails zijn te vinden in de RC2 / RC2 N - systeemcertificeringen.

Draai-kiepbeslag - variabele greephoogte (greep in het midden)

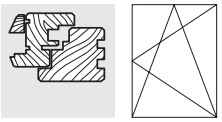

2

Basisuitvoering

activPilot Select

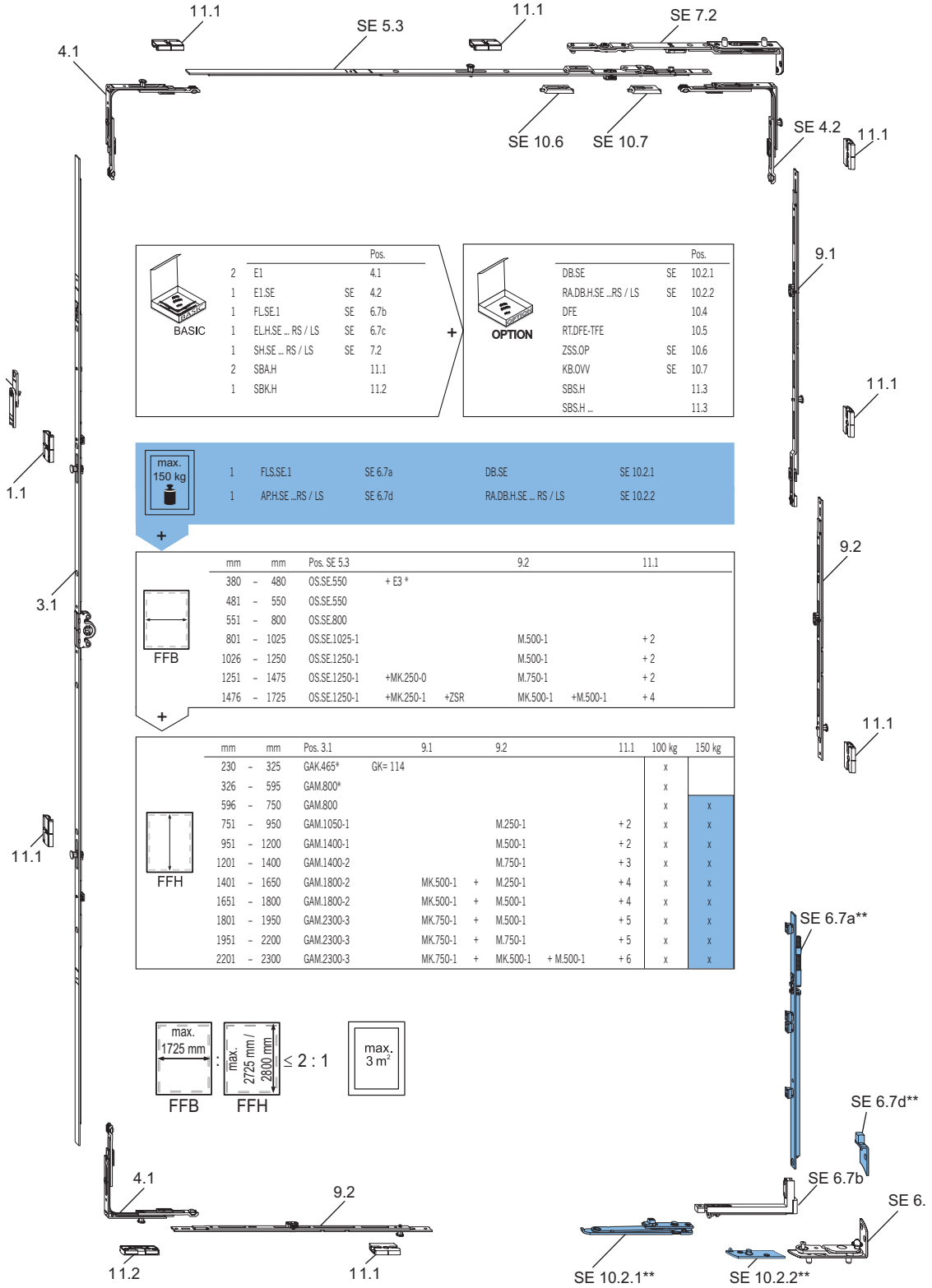

			Pos.
2	E1		4.1
1	E1.SE	SE	4.2
1	FL.SE.1	SE	6.7b
1	EL.H.SE ... RS / LS	SE	6.7c
1	SH.SE ... RS / LS	SE	7.2
2	SBA.H		11.1
1	SBK.H		11.2

+

			Pos.
	DB.SE	SE	10.2.1
	RA.DB.H.SE ...RS / LS	SE	10.2.2
	DFE		10.4
	RT.DFE-TFE		10.5
	ZSS.OP	SE	10.6
	KB.OVV	SE	10.7
	SBS.H		11.3
	SBS.H ...		11.3

1	FL.S.SE.1	SE 6.7a	DB.SE	SE 10.2.1
1	AP.H.SE ...RS / LS	SE 6.7d	RA.DB.H.SE ... RS / LS	SE 10.2.2

+

mm		mm	Pos. SE 5.3			9.2		11.1
380	–	480	OS.SE.550	+ E3 *				
481	–	550	OS.SE.550					
551	–	800	OS.SE.800					
801	–	1025	OS.SE.1025-1			M.500-1		+ 2
1026	–	1250	OS.SE.1250-1			M.500-1		+ 2
1251	–	1475	OS.SE.1250-1	+MK.250-0		M.750-1		+ 2
1476	–	1725	OS.SE.1250-1	+MK.250-1	+ZSR	MK.500-1	+M.500-1	+ 4

+

mm		mm	Pos. 3.1		9.1		9.2		11.1	100 kg	150 kg
230	–	325	GAK.465*	GK= 114						x	
326	–	595	GAM.800*							x	
596	–	750	GAM.800							x	x
751	–	950	GAM.1050-1				M.250-1		+ 2	x	x
951	–	1200	GAM.1400-1				M.500-1		+ 2	x	x
1201	–	1400	GAM.1400-2				M.750-1		+ 3	x	x
1401	–	1650	GAM.1800-2		MK.500-1	+	M.250-1		+ 4	x	x
1651	–	1800	GAM.1800-2		MK.500-1	+	M.500-1		+ 4	x	x
1801	–	1950	GAM.2300-3		MK.750-1	+	M.500-1		+ 5	x	x
1951	–	2200	GAM.2300-3		MK.750-1	+	M.750-1		+ 5	x	x
2201	–	2300	GAM.2300-3		MK.750-1	+	MK.500-1	+ M.500-1	+ 6	x	x

* Zie overzicht kleinste/grootste maten

**Belangrijk: Neem het toepassingsbereik van activPilot Select in acht.

Alleen de met SE gemarkeerde componenten vindt u in het hoofdstuk "activPilot Select".

Draai-kiepbeslag - variabele greephoogte (greep in het midden)

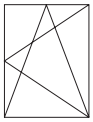

Toepasbaar voor inbraakwerende ramen volgens RC2 / RC2 N / SKG**

activPilot Select

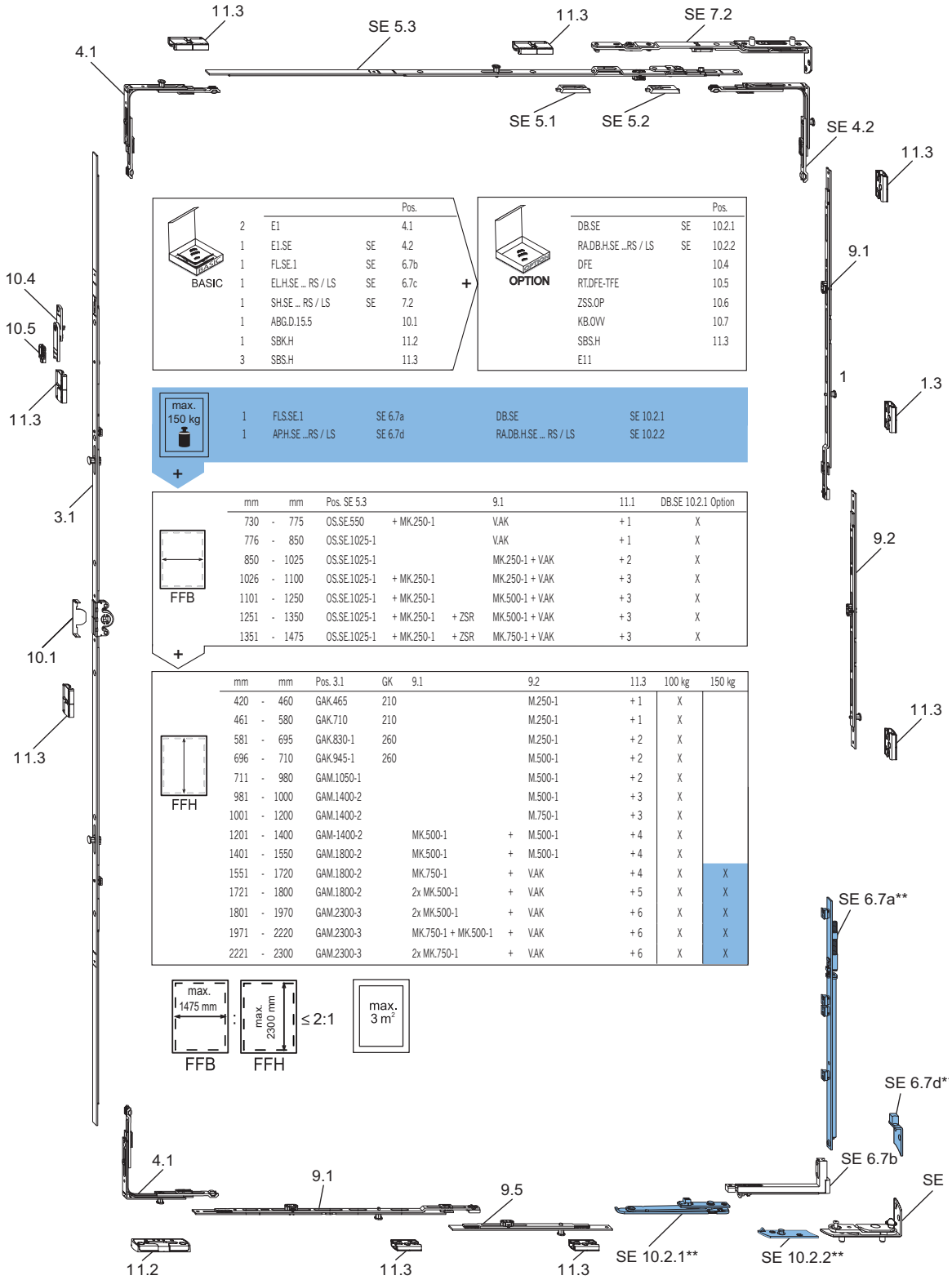

			Pos.
2	E1		4.1
1	E1.SE	SE	4.2
1	FL.SE.1	SE	6.7b
1	EL.H.SE ... RS / LS	SE	6.7c
1	SH.SE ... RS / LS	SE	7.2
1	ABG.D.15.5		10.1
1	SBK.H		11.2
3	SBS.H		11.3

+

			Pos.
	DB.SE	SE	10.2.1
	RA.DB.H.SE ...RS / LS	SE	10.2.2
	DFE		10.4
	RT.DFE-TFE		10.5
	ZSS.OP		10.6
	KB.OVV		10.7
	SBS.H		11.3
	E11		

1	FLS.SE.1	SE 6.7a	DB.SE	SE 10.2.1
1	AP.H.SE ...RS / LS	SE 6.7d	RA.DB.H.SE ... RS / LS	SE 10.2.2

+

mm		mm	Pos. SE 5.3			9.1	11.1	DB.SE 10.2.1 Option
730	-	775	OS.SE.550	+ MK.250-1		V.AK	+ 1	X
776	-	850	OS.SE.1025-1			V.AK	+ 1	X
850	-	1025	OS.SE.1025-1			MK.250-1 + V.AK	+ 2	X
1026	-	1100	OS.SE.1025-1	+ MK.250-1		MK.250-1 + V.AK	+ 3	X
1101	-	1250	OS.SE.1025-1	+ MK.250-1		MK.500-1 + V.AK	+ 3	X
1251	-	1350	OS.SE.1025-1	+ MK.250-1	+ ZSR	MK.500-1 + V.AK	+ 3	X
1351	-	1475	OS.SE.1025-1	+ MK.250-1	+ ZSR	MK.750-1 + V.AK	+ 3	X

+

mm		mm	Pos. 3.1	GK	9.1		9.2	11.3	100 kg	150 kg
420	-	460	GAK.465	210			M.250-1	+ 1	X	
461	-	580	GAK.710	210			M.250-1	+ 1	X	
581	-	695	GAK.830-1	260			M.250-1	+ 2	X	
696	-	710	GAK.945-1	260			M.500-1	+ 2	X	
711	-	980	GAM.1050-1				M.500-1	+ 2	X	
981	-	1000	GAM.1400-2				M.500-1	+ 3	X	
1001	-	1200	GAM.1400-2				M.750-1	+ 3	X	
1201	-	1400	GAM-1400-2		MK.500-1	+	M.500-1	+ 4	X	
1401	-	1550	GAM.1800-2		MK.500-1	+	M.500-1	+ 4	X	
1551	-	1720	GAM.1800-2		MK.750-1	+	V.AK	+ 4	X	X
1721	-	1800	GAM.1800-2		2x MK.500-1	+	V.AK	+ 5	X	X
1801	-	1970	GAM.2300-3		2x MK.500-1	+	V.AK	+ 6	X	X
1971	-	2220	GAM.2300-3		MK.750-1 + MK.500-1	+	V.AK	+ 6	X	X
2221	-	2300	GAM.2300-3		2x MK.750-1	+	V.AK	+ 6	X	X

**Belangrijk: Neem het toepassingsbereik van activPilot Select in acht.
Alleen de met SE gemarkeerde componenten vindt u in het hoofdstuk "activPilot Select".
De verwerkingsdetails zijn te vinden in de RC2 / RC2 N - systeemcertificeringen.

Stolpraambeslag - vaste greephoogte

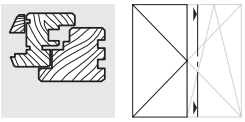

Basisuitvoering met rondomvergrendeling

activPilot Select

2

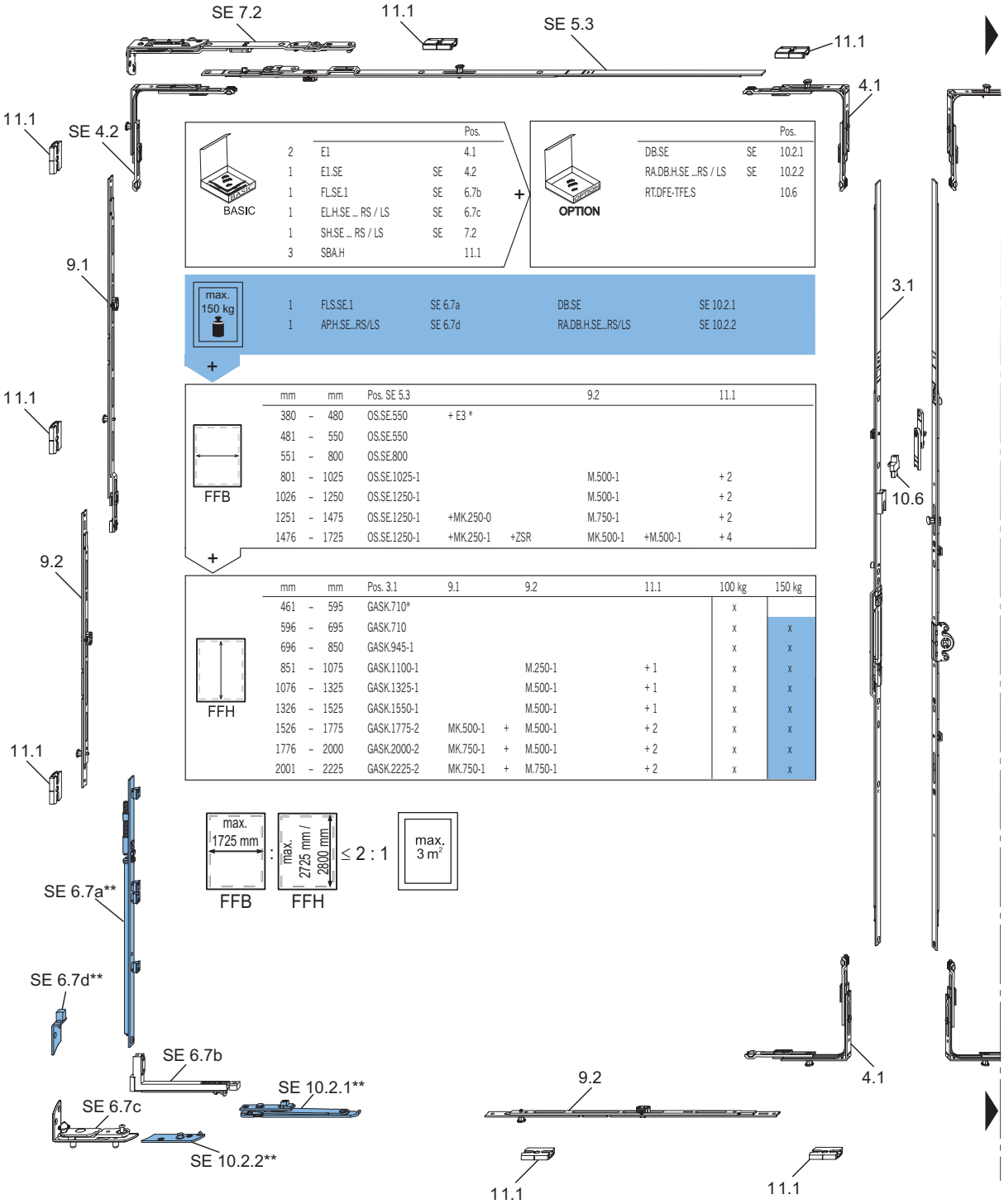

		Pos.
2	E1	4.1
1	E1.SE	SE 4.2
1	FL.SE.1	SE 6.7b
1	EL.H.SE ... RS / LS	SE 6.7c
1	SH.SE ... RS / LS	SE 7.2
3	SBA.H	11.1

		Pos.
DB.SE	SE	10.2.1
RA.DB.H.SE ...RS / LS	SE	10.2.2
RT.DFE-TFE.S		10.6

1	FLS.SE.1	SE 6.7a	DB.SE	SE 10.2.1
1	AP.H.SE...RS/LS	SE 6.7d	RA.DB.H.SE...RS/LS	SE 10.2.2

mm	mm	Pos. SE 5.3			9.2		11.1
380	– 480	OS.SE.550	+ E3 *				
481	– 550	OS.SE.550					
551	– 800	OS.SE.800					
801	– 1025	OS.SE.1025-1			M.500-1		+ 2
1026	– 1250	OS.SE.1250-1			M.500-1		+ 2
1251	– 1475	OS.SE.1250-1	+MK.250-0		M.750-1		+ 2
1476	– 1725	OS.SE.1250-1	+MK.250-1	+ZSR	MK.500-1	+M.500-1	+ 4

mm	mm	Pos. 3.1	9.1		9.2	11.1	100 kg	150 kg
461	– 595	GASK.710*					x	
596	– 695	GASK.710					x	x
696	– 850	GASK.945-1					x	x
851	– 1075	GASK.1100-1			M.250-1	+ 1	x	x
1076	– 1325	GASK.1325-1			M.500-1	+ 1	x	x
1326	– 1525	GASK.1550-1			M.500-1	+ 1	x	x
1526	– 1775	GASK.1775-2	MK.500-1	+	M.500-1	+ 2	x	x
1776	– 2000	GASK.2000-2	MK.750-1	+	M.500-1	+ 2	x	x
2001	– 2225	GASK.2225-2	MK.750-1	+	M.750-1	+ 2	x	x

* Zie overzicht kleinste/grootste maten

**Belangrijk: Neem het toepassingsbereik van activPilot Select in acht.

Alleen de met SE gemarkeerde componenten vindt u in het hoofdstuk "activPilot Select".

Stolpraambeslag - vaste greephoogte

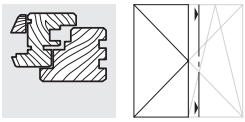

Basisuitvoering met middenaantrek/frictievergrendeling activPilot Select

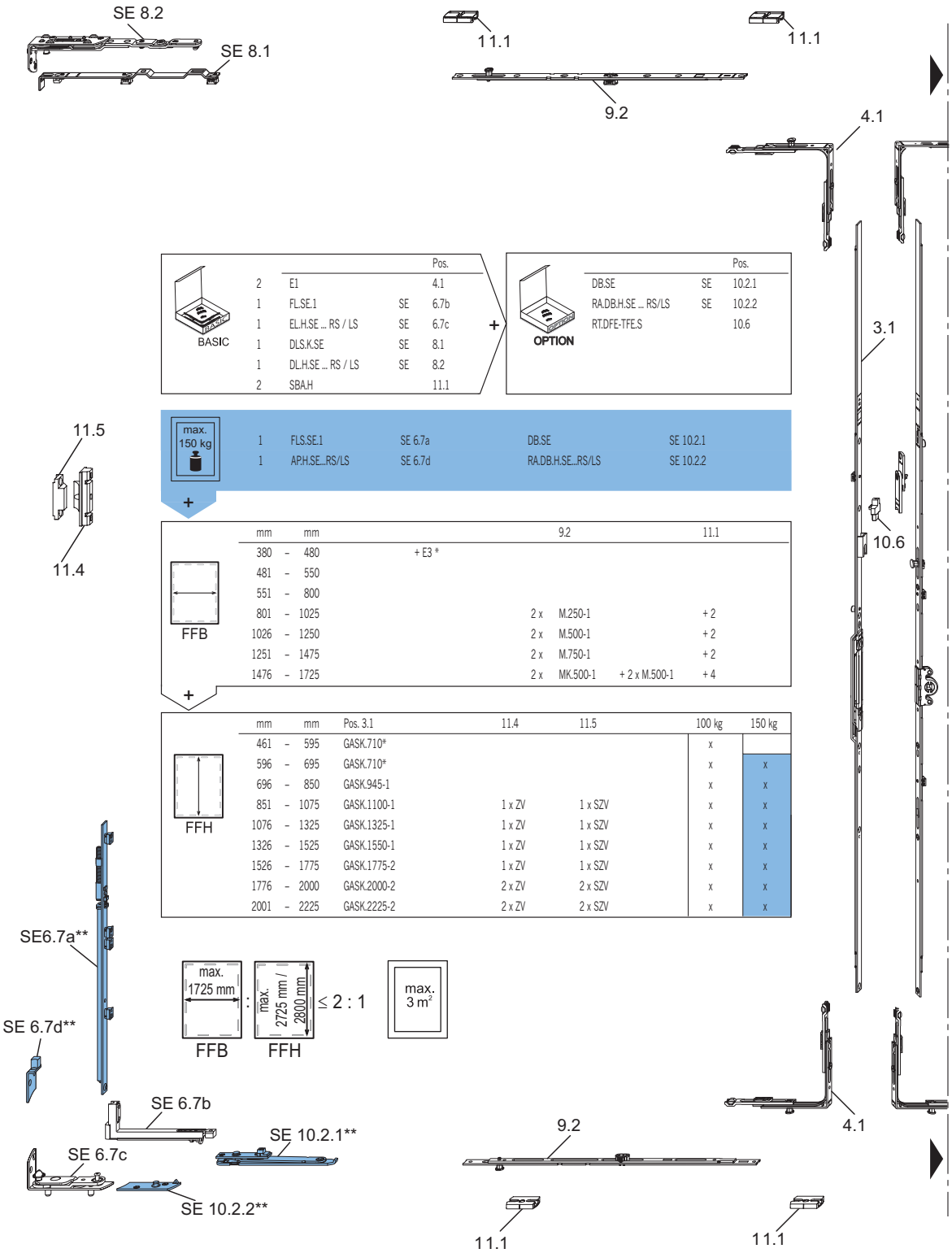

BASIC

			Pos.
2	E1		4.1
1	FL.SE.1	SE	6.7b
1	EL.H.SE ... RS / LS	SE	6.7c
1	DLS.K.SE	SE	8.1
1	DL.H.SE ... RS / LS	SE	8.2
2	SBA.H		11.1

+

OPTION

		Pos.
DB.SE	SE	10.2.1
RA.DB.H.SE ... RS/LS	SE	10.2.2
RT.DFE-TFE.S		10.6

max. 150 kg

1	FLS.SE.1	SE 6.7a	DB.SE	SE 10.2.1
1	AP.H.SE...RS/LS	SE 6.7d	RA.DB.H.SE...RS/LS	SE 10.2.2

+

FFB

mm		mm		9.2		11.1
380	–	480	+ E3 *			
481	–	550				
551	–	800				
801	–	1025		2 x	M.250-1	+ 2
1026	–	1250		2 x	M.500-1	+ 2
1251	–	1475		2 x	M.750-1	+ 2
1476	–	1725		2 x	MK.500-1 + 2 x M.500-1	+ 4

+

FFH

mm		mm	Pos. 3.1	11.4	11.5	100 kg	150 kg
461	–	595	GASK.710*			x	
596	–	695	GASK.710*			x	x
696	–	850	GASK.945-1			x	x
851	–	1075	GASK.1100-1	1 x ZV	1 x SZV	x	x
1076	–	1325	GASK.1325-1	1 x ZV	1 x SZV	x	x
1326	–	1525	GASK.1550-1	1 x ZV	1 x SZV	x	x
1526	–	1775	GASK.1775-2	1 x ZV	1 x SZV	x	x
1776	–	2000	GASK.2000-2	2 x ZV	2 x SZV	x	x
2001	–	2225	GASK.2225-2	2 x ZV	2 x SZV	x	x

* Zie overzicht kleinste/grootste maten

**Belangrijk: Neem het toepassingsbereik van activPilot Select in acht.

Alleen de met SE gemarkeerde componenten vindt u in het hoofdstuk "activPilot Select".

Stolpraambeslag - vaste greephoogte

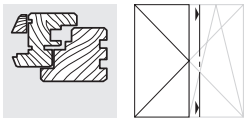

Toepasbaar voor inbraakwerende ramen volgens RC2 / RC2 N / SKG**

2

activPilot Select

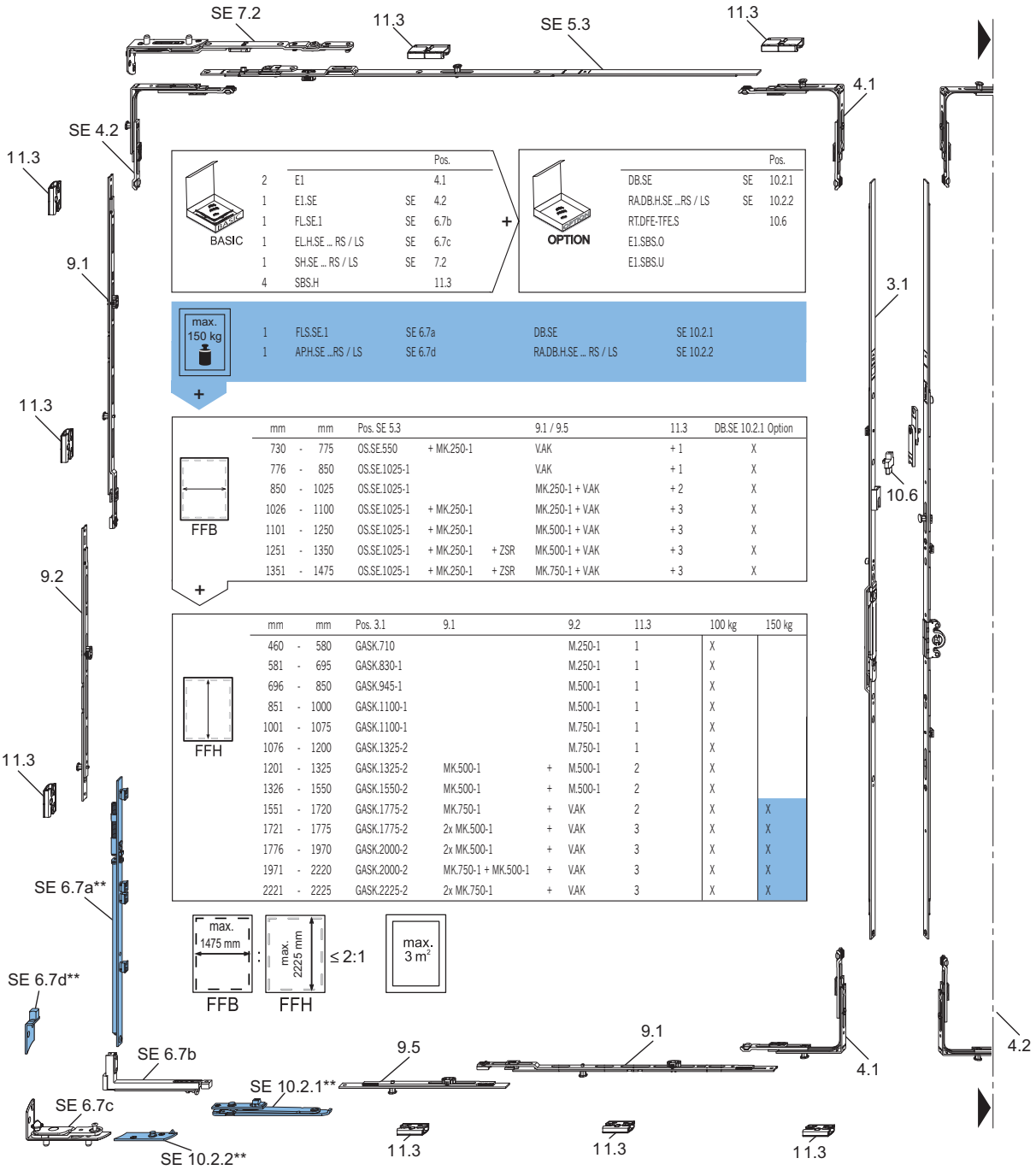

			Pos.
2	E1		4.1
1	E1.SE	SE	4.2
1	FL.SE.1	SE	6.7b
1	EL.H.SE ... RS / LS	SE	6.7c
1	SH.SE ... RS / LS	SE	7.2
4	SBS.H		11.3

+

			Pos.
	DB.SE	SE	10.2.1
	RA.DB.H.SE ...RS / LS	SE	10.2.2
	RT.DFE-TFE.S		10.6
	E1.SBS.O		
	E1.SBS.U		

1	FLS.SE.1	SE 6.7a	DB.SE	SE 10.2.1
1	AP.H.SE ...RS / LS	SE 6.7d	RA.DB.H.SE ... RS / LS	SE 10.2.2

+

mm		mm	Pos. SE 5.3			9.1 / 9.5	11.3	DB.SE 10.2.1 Option
730	-	775	OS.SE.550	+ MK.250-1		V.AK	+ 1	X
776	-	850	OS.SE.1025-1			V.AK	+ 1	X
850	-	1025	OS.SE.1025-1			MK.250-1 + V.AK	+ 2	X
1026	-	1100	OS.SE.1025-1	+ MK.250-1		MK.250-1 + V.AK	+ 3	X
1101	-	1250	OS.SE.1025-1	+ MK.250-1		MK.500-1 + V.AK	+ 3	X
1251	-	1350	OS.SE.1025-1	+ MK.250-1	+ ZSR	MK.500-1 + V.AK	+ 3	X
1351	-	1475	OS.SE.1025-1	+ MK.250-1	+ ZSR	MK.750-1 + V.AK	+ 3	X

+

mm		mm	Pos. 3.1	9.1		9.2	11.3	100 kg	150 kg
460	-	580	GASK.710			M.250-1	1	X	
581	-	695	GASK.830-1			M.250-1	1	X	
696	-	850	GASK.945-1			M.500-1	1	X	
851	-	1000	GASK.1100-1			M.500-1	1	X	
1001	-	1075	GASK.1100-1			M.750-1	1	X	
1076	-	1200	GASK.1325-2			M.750-1	1	X	
1201	-	1325	GASK.1325-2	MK.500-1	+	M.500-1	2	X	
1326	-	1550	GASK.1550-2	MK.500-1	+	M.500-1	2	X	
1551	-	1720	GASK.1775-2	MK.750-1	+	V.AK	2	X	X
1721	-	1775	GASK.1775-2	2x MK.500-1	+	V.AK	3	X	X
1776	-	1970	GASK.2000-2	2x MK.500-1	+	V.AK	3	X	X
1971	-	2220	GASK.2000-2	MK.750-1 + MK.500-1	+	V.AK	3	X	X
2221	-	2225	GASK.2225-2	2x MK.750-1	+	V.AK	3	X	X

**Belangrijk: Neem het toepassingsbereik van activPilot Select in acht.
Alleen de met SE gemarkeerde componenten vindt u in het hoofdstuk "activPilot Select".
De verwerkingsdetails zijn te vinden in de RC2 / RC2 N - systeemcertificeringen.

Stolpraambeslag - variabele greephoogte (greep in het midden)

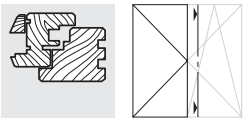

Basisuitvoering met rondomvergrendeling

activPilot Select

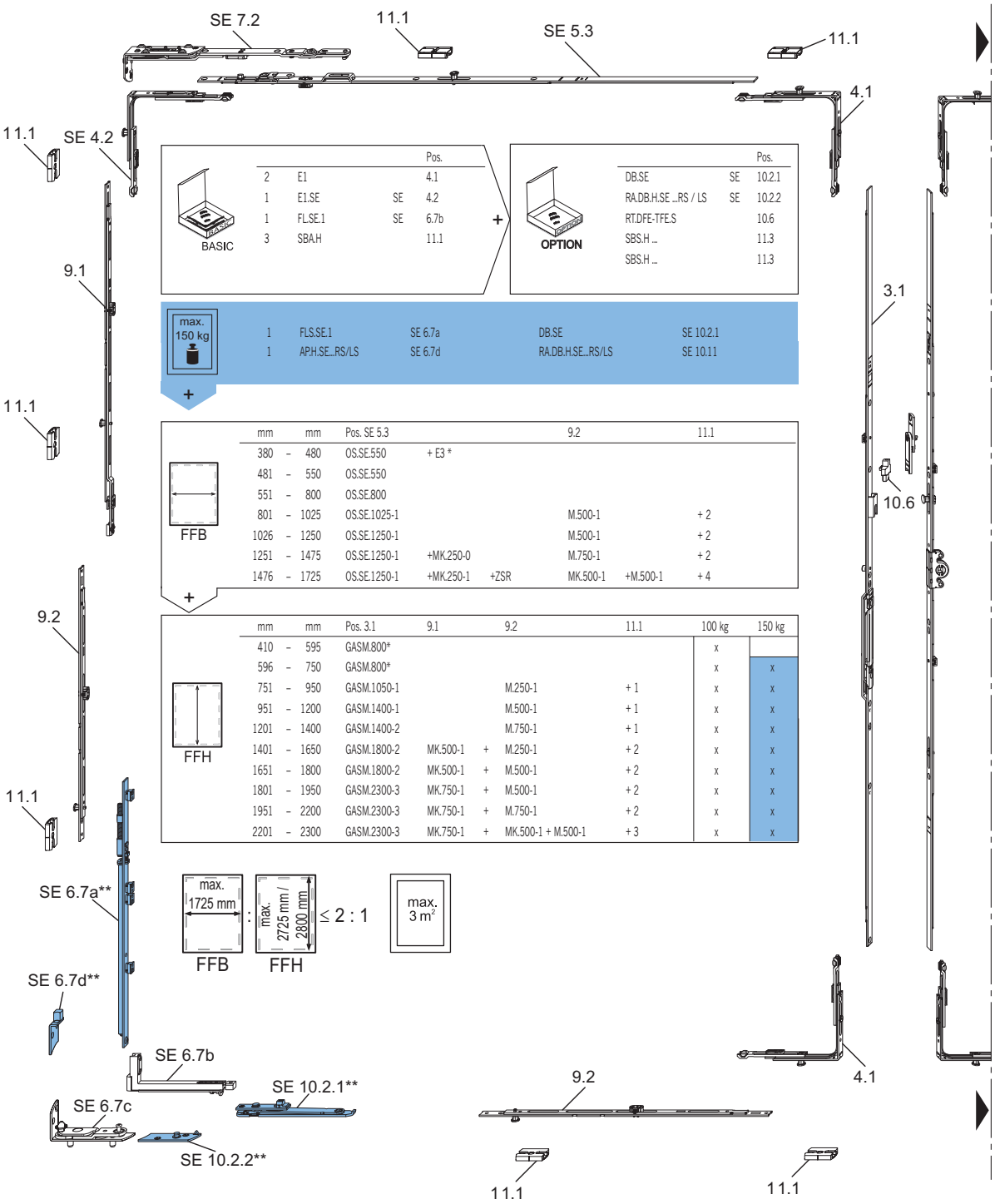

			Pos.
2	E1		4.1
1	E1.SE	SE	4.2
1	FL.SE.1	SE	6.7b
3	SBA.H		11.1

			Pos.
DB.SE	SE		10.2.1
RA.DB.H.SE ...RS / LS	SE		10.2.2
RT.DFE-TFE.S			10.6
SBS.H ...			11.3
SBS.H ...			11.3

1	FLS.SE.1	SE 6.7a	DB.SE	SE 10.2.1
1	AP.H.SE...RS/LS	SE 6.7d	RA.DB.H.SE...RS/LS	SE 10.11

mm		mm	Pos. SE 5.3			9.2		11.1
380	-	480	OS.SE.550	+ E3 *				
481	-	550	OS.SE.550					
551	-	800	OS.SE.800					
801	-	1025	OS.SE.1025-1			M.500-1		+ 2
1026	-	1250	OS.SE.1250-1			M.500-1		+ 2
1251	-	1475	OS.SE.1250-1	+MK.250-0		M.750-1		+ 2
1476	-	1725	OS.SE.1250-1	+MK.250-1	+ZSR	MK.500-1	+M.500-1	+ 4

mm		mm	Pos. 3.1	9.1		9.2	11.1	100 kg	150 kg
410	-	595	GASM.800*					x	
596	-	750	GASM.800*					x	x
751	-	950	GASM.1050-1			M.250-1	+ 1	x	x
951	-	1200	GASM.1400-1			M.500-1	+ 1	x	x
1201	-	1400	GASM.1400-2			M.750-1	+ 1	x	x
1401	-	1650	GASM.1800-2	MK.500-1	+	M.250-1	+ 2	x	x
1651	-	1800	GASM.1800-2	MK.500-1	+	M.500-1	+ 2	x	x
1801	-	1950	GASM.2300-3	MK.750-1	+	M.500-1	+ 2	x	x
1951	-	2200	GASM.2300-3	MK.750-1	+	M.750-1	+ 2	x	x
2201	-	2300	GASM.2300-3	MK.750-1	+	MK.500-1 + M.500-1	+ 3	x	x

* Zie overzicht kleinste/grootste maten

**Belangrijk: Neem het toepassingsbereik van activPilot Select in acht.

Alleen de met SE gemarkeerde componenten vindt u in het hoofdstuk "activPilot Select".

Stolpraambeslag - variabele greephoogte (greep in het midden)

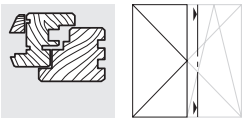

2

Basisuitvoering met middenaantrek/frictievergrendeling activPilot Select

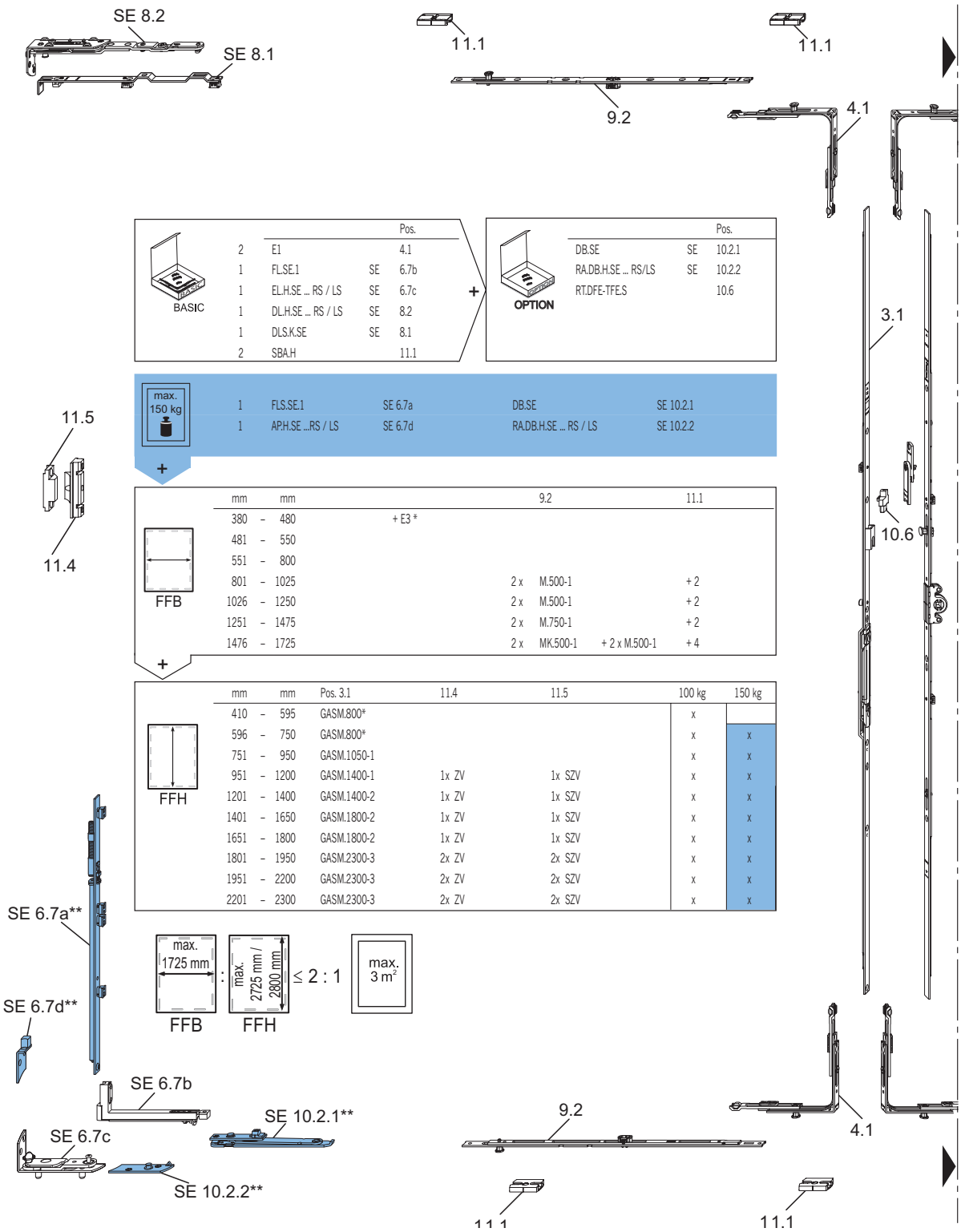

BASIC

			Pos.
2	E1		4.1
1	FL.SE.1	SE	6.7b
1	EL.H.SE ... RS / LS	SE	6.7c
1	DL.H.SE ... RS / LS	SE	8.2
1	DLS.K.SE	SE	8.1
2	SBA.H		11.1

+

OPTION

		Pos.
DB.SE	SE	10.2.1
RA.DB.H.SE ... RS/LS	SE	10.2.2
RT.DFE-TFE.S		10.6

max. 150 kg

1	FLS.SE.1	SE 6.7a	DB.SE	SE 10.2.1
1	AP.H.SE ...RS / LS	SE 6.7d	RA.DB.H.SE ... RS / LS	SE 10.2.2

+

FFB

mm		mm		9.2		11.1
380	–	480	+ E3 *			
481	–	550				
551	–	800				
801	–	1025		2 x	M.500-1	+ 2
1026	–	1250		2 x	M.500-1	+ 2
1251	–	1475		2 x	M.750-1	+ 2
1476	–	1725		2 x	MK.500-1 + 2 x M.500-1	+ 4

+

FFH

mm		mm	Pos. 3.1	11.4	11.5	100 kg	150 kg
410	–	595	GASM.800*			x	
596	–	750	GASM.800*			x	x
751	–	950	GASM.1050-1			x	x
951	–	1200	GASM.1400-1	1x ZV	1x SZV	x	x
1201	–	1400	GASM.1400-2	1x ZV	1x SZV	x	x
1401	–	1650	GASM.1800-2	1x ZV	1x SZV	x	x
1651	–	1800	GASM.1800-2	1x ZV	1x SZV	x	x
1801	–	1950	GASM.2300-3	2x ZV	2x SZV	x	x
1951	–	2200	GASM.2300-3	2x ZV	2x SZV	x	x
2201	–	2300	GASM.2300-3	2x ZV	2x SZV	x	x

max. 1725 mm : max. 2725 mm / 2800 mm ≤ 2 : 1 max. 3 m²

FFB FFH

* Zie overzicht kleinste/grootste maten

**Belangrijk: Neem het toepassingsbereik van activPilot Select in acht.

Alleen de met SE gemarkeerde componenten vindt u in het hoofdstuk "activPilot Select".

Stolpraambeslag - variabele greephoogte (greep in het midden)

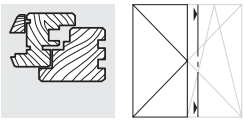

Toepasbaar voor inbraakwerende ramen volgens RC2 / RC2 N / SKG**
activPilot Select

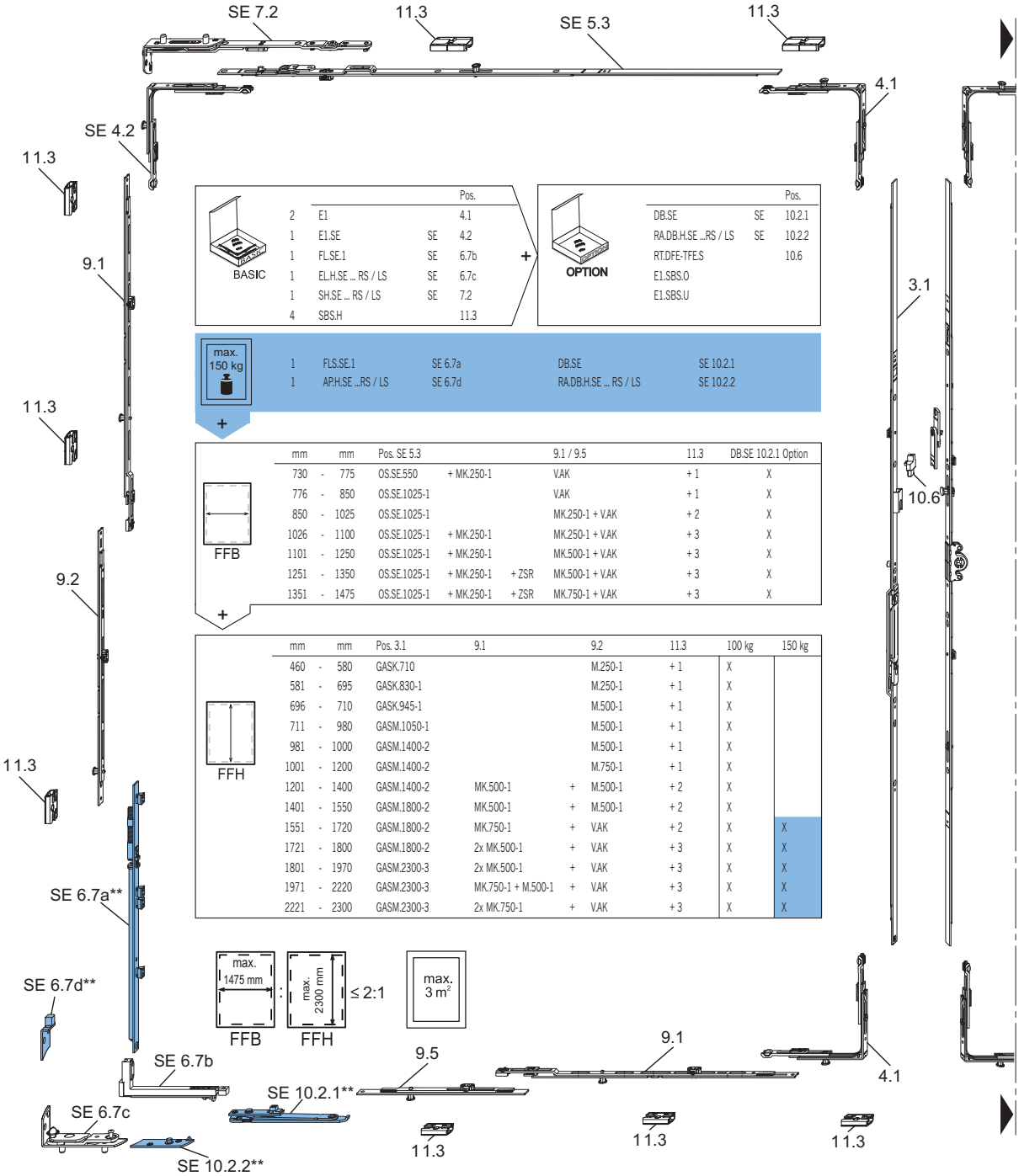

BASIC

			Pos.
2	E1		4.1
1	E1.SE	SE	4.2
1	FL.SE.1	SE	6.7b
1	EL.H.SE ... RS / LS	SE	6.7c
1	SH.SE ... RS / LS	SE	7.2
4	SBS.H		11.3

+

OPTION

		Pos.
DB.SE	SE	10.2.1
RA.DB.H.SE ...RS / LS	SE	10.2.2
RT.DFE-TFE.S		10.6
E1.SBS.O		
E1.SBS.U		

max. 150 kg

1	FLS.SE.1	SE 6.7a	DB.SE	SE 10.2.1
1	AP.H.SE ...RS / LS	SE 6.7d	RA.DB.H.SE ... RS / LS	SE 10.2.2

+

FFB

mm		mm	Pos. SE 5.3			9.1 / 9.5	11.3	DB.SE 10.2.1 Option
730	-	775	OS.SE.550	+ MK.250-1		V.AK	+ 1	X
776	-	850	OS.SE.1025-1			V.AK	+ 1	X
850	-	1025	OS.SE.1025-1			MK.250-1 + V.AK	+ 2	X
1026	-	1100	OS.SE.1025-1	+ MK.250-1		MK.250-1 + V.AK	+ 3	X
1101	-	1250	OS.SE.1025-1	+ MK.250-1		MK.500-1 + V.AK	+ 3	X
1251	-	1350	OS.SE.1025-1	+ MK.250-1	+ ZSR	MK.500-1 + V.AK	+ 3	X
1351	-	1475	OS.SE.1025-1	+ MK.250-1	+ ZSR	MK.750-1 + V.AK	+ 3	X

+

FFH

mm		mm	Pos. 3.1	9.1		9.2	11.3	100 kg	150 kg
460	-	580	GASK.710			M.250-1	+ 1	X	
581	-	695	GASK.830-1			M.250-1	+ 1	X	
696	-	710	GASK.945-1			M.500-1	+ 1	X	
711	-	980	GASM.1050-1			M.500-1	+ 1	X	
981	-	1000	GASM.1400-2			M.500-1	+ 1	X	
1001	-	1200	GASM.1400-2			M.750-1	+ 1	X	
1201	-	1400	GASM.1400-2	MK.500-1	+	M.500-1	+ 2	X	
1401	-	1550	GASM.1800-2	MK.500-1	+	M.500-1	+ 2	X	
1551	-	1720	GASM.1800-2	MK.750-1	+	V.AK	+ 2	X	X
1721	-	1800	GASM.1800-2	2x MK.500-1	+	V.AK	+ 3	X	X
1801	-	1970	GASM.2300-3	2x MK.500-1	+	V.AK	+ 3	X	X
1971	-	2220	GASM.2300-3	MK.750-1 + M.500-1	+	V.AK	+ 3	X	X
2221	-	2300	GASM.2300-3	2x MK.750-1	+	V.AK	+ 3	X	X

**Belangrijk: Neem het toepassingsbereik van activPilot Select in acht.
Alleen de met SE gemarkeerde componenten vindt u in het hoofdstuk "activPilot Select".
De verwerkingsdetails zijn te vinden in de RC2 / RC2 N - systeemcertificeringen.

Draai-kiepbeslag voor 3-vleugelige elementen

2

Vaste greephoogte GK
- Vleugel 1 (buiten)
Basisuitvoering
activPilot Select

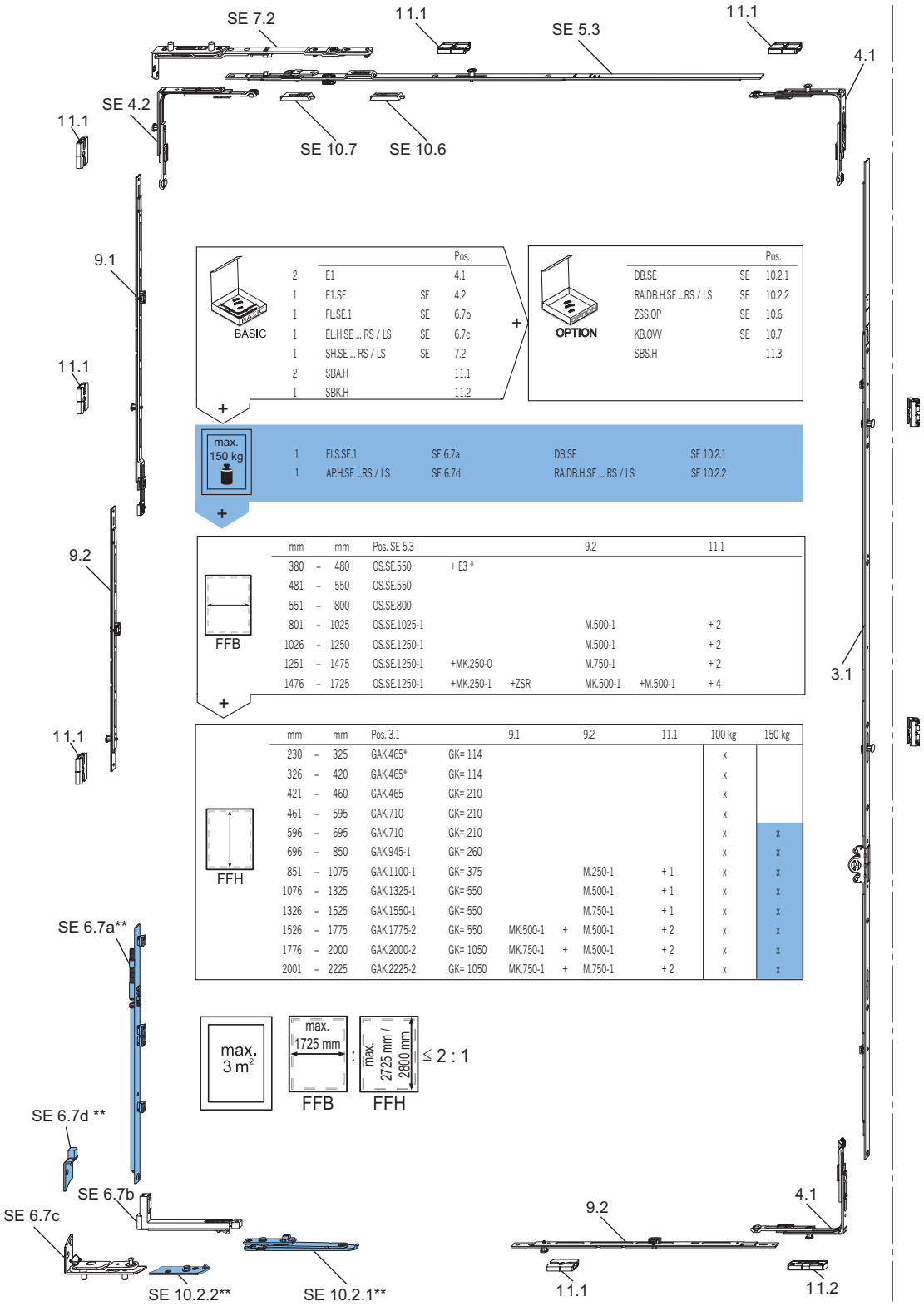

			Pos.
2	E1		4.1
1	E1.SE	SE	4.2
1	FL.SE.1	SE	6.7b
1	EL.H.SE ... RS / LS	SE	6.7c
1	SH.SE ... RS / LS	SE	7.2
2	SBA.H		11.1
1	SBK.H		11.2

			Pos.
	DB.SE	SE	10.2.1
	RA.DB.H.SE ...RS / LS	SE	10.2.2
	ZSS.OP	SE	10.6
	KB.OW	SE	10.7
	SBS.H		11.3

1	FLS.SE.1	SE 6.7a	DB.SE	SE 10.2.1
1	AP.H.SE ...RS / LS	SE 6.7d	RA.DB.H.SE ... RS / LS	SE 10.2.2

mm		mm	Pos. SE 5.3			9.2		11.1
380	-	480	OS.SE.550	+ E3 *				
481	-	550	OS.SE.550					
551	-	800	OS.SE.800					
801	-	1025	OS.SE.1025-1			M.500-1		+ 2
1026	-	1250	OS.SE.1250-1			M.500-1		+ 2
1251	-	1475	OS.SE.1250-1	+MK.250-0		M.750-1		+ 2
1476	-	1725	OS.SE.1250-1	+MK.250-1	+ZSR	MK.500-1	+M.500-1	+ 4

mm		mm	Pos. 3.1		9.1		9.2	11.1	100 kg	150 kg
230	-	325	GAK.465*	GK= 114					x	
326	-	420	GAK.465*	GK= 114					x	
421	-	460	GAK.465	GK= 210					x	
461	-	595	GAK.710	GK= 210					x	
596	-	695	GAK.710	GK= 210					x	x
696	-	850	GAK.945-1	GK= 260					x	x
851	-	1075	GAK.1100-1	GK= 375			M.250-1	+ 1	x	x
1076	-	1325	GAK.1325-1	GK= 550			M.500-1	+ 1	x	x
1326	-	1525	GAK.1550-1	GK= 550			M.750-1	+ 1	x	x
1526	-	1775	GAK.1775-2	GK= 550	MK.500-1	+	M.500-1	+ 2	x	x
1776	-	2000	GAK.2000-2	GK= 1050	MK.750-1	+	M.500-1	+ 2	x	x
2001	-	2225	GAK.2225-2	GK= 1050	MK.750-1	+	M.750-1	+ 2	x	x

**Belangrijk: Neem het toepassingsbereik van activPilot Select in acht.

Draairaambeslag voor 3-vleugelige elementen

Vaste greephoogte GK
- Vleugel 2 (midden)
Basisuitvoering
activPilot Select

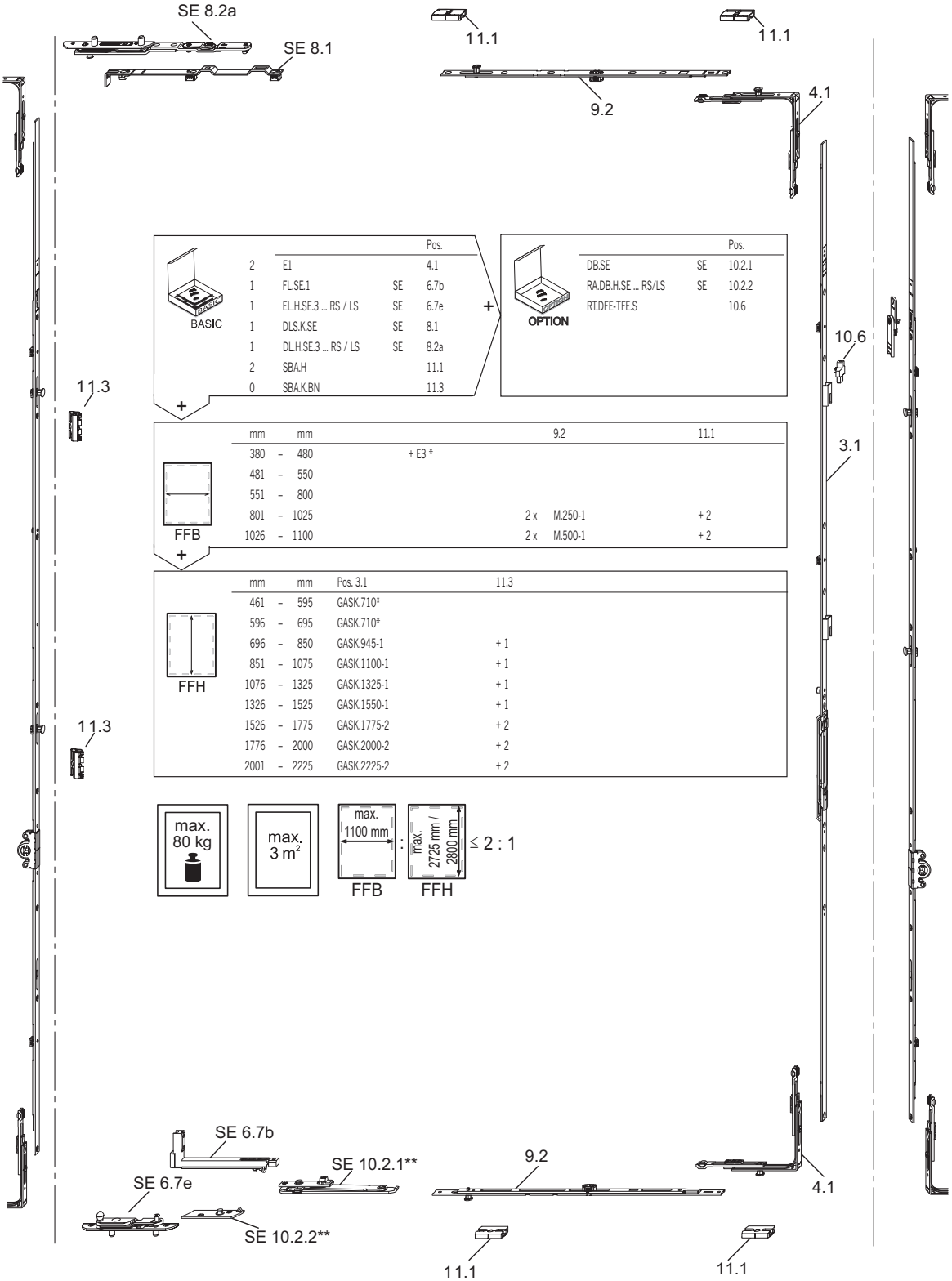

			Pos.
2	E1		4.1
1	FL.SE.1	SE	6.7b
1	EL.H.SE.3 ... RS / LS	SE	6.7e
1	DLS.K.SE	SE	8.1
1	DL.H.SE.3 ... RS / LS	SE	8.2a
2	SBA.H		11.1
0	SBA.K.BN		11.3

		Pos.
DB.SE	SE	10.2.1
RA.DB.H.SE ... RS/LS	SE	10.2.2
RT.DFE-TFE.S		10.6

mm	mm		9.2	11.1
380	– 480	+ E3 *		
481	– 550			
551	– 800			
801	– 1025		2 x M.250-1	+ 2
1026	– 1100		2 x M.500-1	+ 2

mm	mm	Pos. 3.1	11.3
461	– 595	GASK.710*	
596	– 695	GASK.710*	
696	– 850	GASK.945-1	+ 1
851	– 1075	GASK.1100-1	+ 1
1076	– 1325	GASK.1325-1	+ 1
1326	– 1525	GASK.1550-1	+ 1
1526	– 1775	GASK.1775-2	+ 2
1776	– 2000	GASK.2000-2	+ 2
2001	– 2225	GASK.2225-2	+ 2

**Belangrijk: Neem het toepassingsbereik van activPilot Select in acht.

Draai-kiepbeslag voor 3-vleugelige elementen

2

Vaste greephoogte GK
- Vleugel 3 (buiten)
Basisuitvoering
activPilot Select

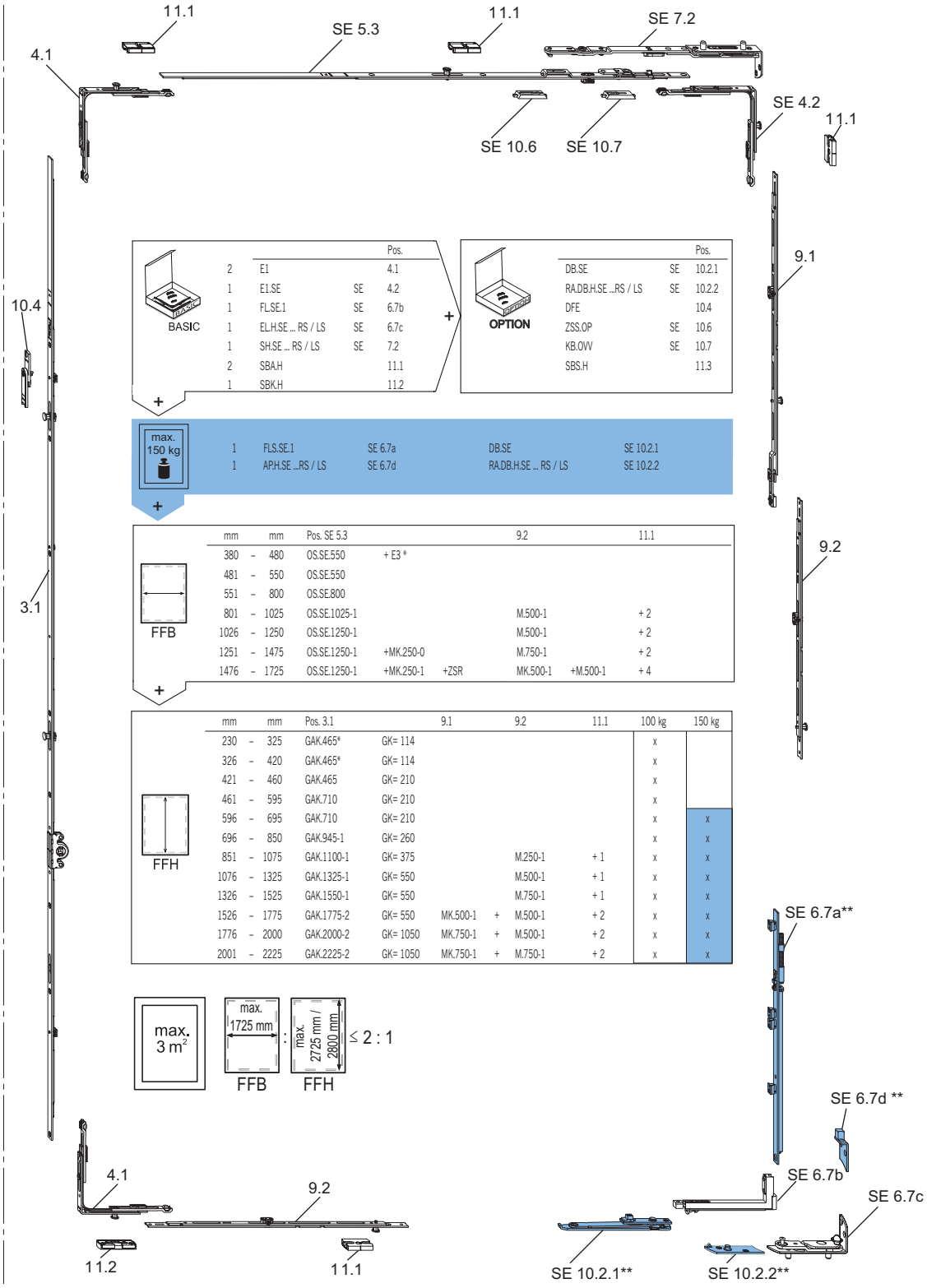

			Pos.
2	E1		4.1
1	E1.SE	SE	4.2
1	FL.SE.1	SE	6.7b
1	EL.H.SE ... RS / LS	SE	6.7c
1	SH.SE ... RS / LS	SE	7.2
2	SBA.H		11.1
1	SBK.H		11.2

			Pos.
DB.SE	SE	10.2.1
RA.DB.H.SE ...RS / LS	SE	10.2.2
DFE		10.4
ZSS.OP	SE	10.6
KB.OVV	SE	10.7
SBS.H		11.3

1	FLS.SE.1	SE 6.7a	DB.SE	SE 10.2.1
1	AP.H.SE ...RS / LS	SE 6.7d	RA.DB.H.SE ... RS / LS	SE 10.2.2

mm		mm	Pos. SE 5.3			9.2		11.1
380	–	480	OS.SE.550	+ E3 *				
481	–	550	OS.SE.550					
551	–	800	OS.SE.800					
801	–	1025	OS.SE.1025-1			M.500-1		+ 2
1026	–	1250	OS.SE.1250-1			M.500-1		+ 2
1251	–	1475	OS.SE.1250-1	+MK.250-0		M.750-1		+ 2
1476	–	1725	OS.SE.1250-1	+MK.250-1	+ZSR	MK.500-1	+M.500-1	+ 4

mm		mm	Pos. 3.1		9.1		9.2	11.1	100 kg	150 kg
230	–	325	GAK.465*	GK= 114					x	
326	–	420	GAK.465*	GK= 114					x	
421	–	460	GAK.465	GK= 210					x	
461	–	595	GAK.710	GK= 210					x	
596	–	695	GAK.710	GK= 210					x	x
696	–	850	GAK.945-1	GK= 260					x	x
851	–	1075	GAK.1100-1	GK= 375			M.250-1	+ 1	x	x
1076	–	1325	GAK.1325-1	GK= 550			M.500-1	+ 1	x	x
1326	–	1525	GAK.1550-1	GK= 550			M.750-1	+ 1	x	x
1526	–	1775	GAK.1775-2	GK= 550	MK.500-1	+	M.500-1	+ 2	x	x
1776	–	2000	GAK.2000-2	GK= 1050	MK.750-1	+	M.500-1	+ 2	x	x
2001	–	2225	GAK.2225-2	GK= 1050	MK.750-1	+	M.750-1	+ 2	x	x

**Belangrijk: Neem het toepassingsbereik van activPilot Select in acht.

Draai-kiepbeslag voor 3-vleugelige elementen

Variabele greephoogte (greep in het midden) GM
- Vleugel 1 (buiten)
Basisuitvoering
activPilot Select

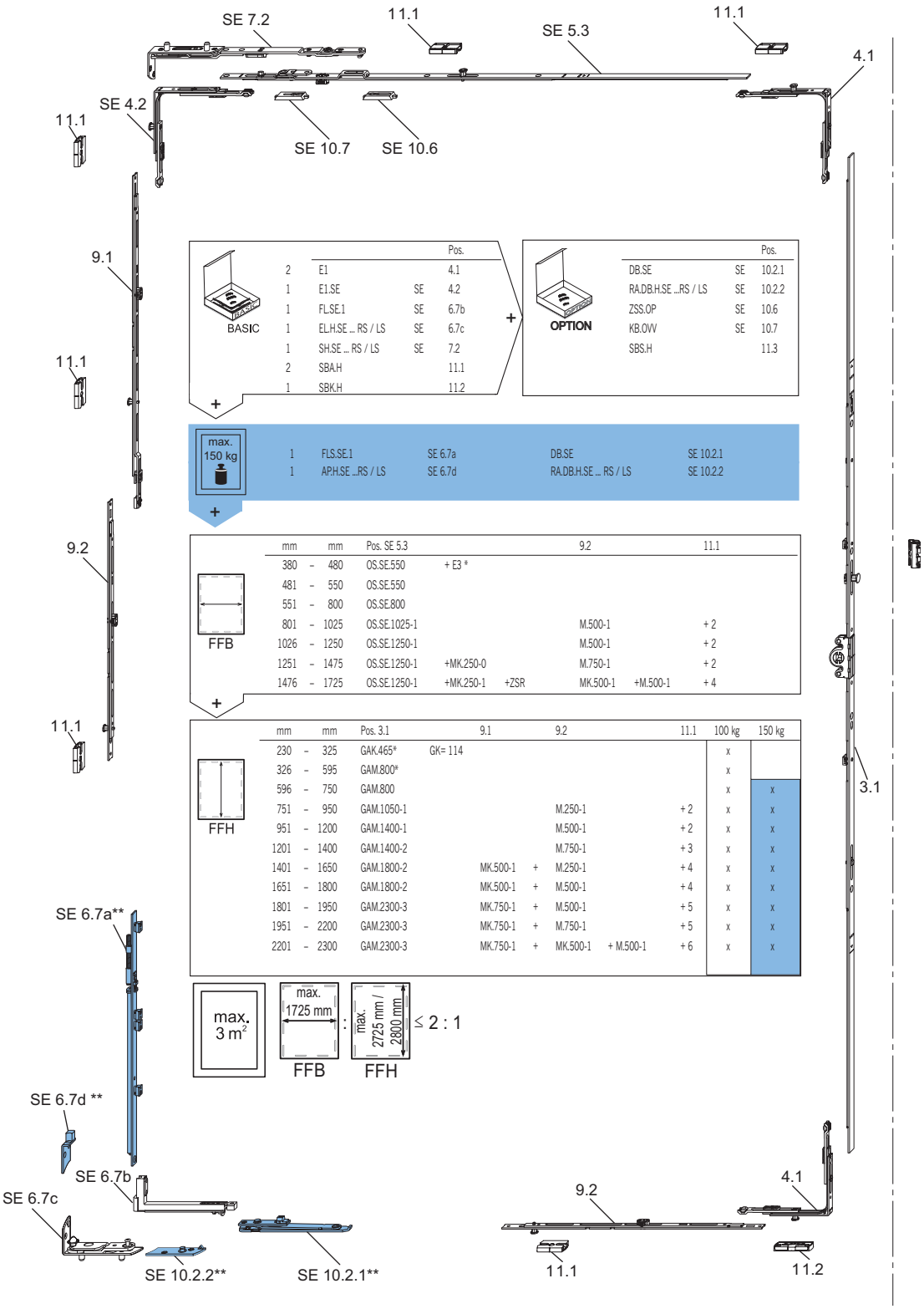

			Pos.
2	E1		4.1
1	E1.SE	SE	4.2
1	FL.SE.1	SE	6.7b
1	EL.H.SE ... RS / LS	SE	6.7c
1	SH.SE ... RS / LS	SE	7.2
2	SBA.H		11.1
1	SBK.H		11.2

			Pos.
DB.SE	SE	10.2.1
RA.DB.H.SE ...RS / LS	SE	10.2.2
ZSS.OP	SE	10.6
KB.OVV	SE	10.7
SBS.H		11.3

1	FLS.SE.1	SE 6.7a	DB.SE	SE 10.2.1
1	AP.H.SE ...RS / LS	SE 6.7d	RA.DB.H.SE ... RS / LS	SE 10.2.2

mm		mm	Pos. SE 5.3			9.2		11.1
380	-	480	OS.SE.550	+ E3 *				
481	-	550	OS.SE.550					
551	-	800	OS.SE.800					
801	-	1025	OS.SE.1025-1			M.500-1		+ 2
1026	-	1250	OS.SE.1250-1			M.500-1		+ 2
1251	-	1475	OS.SE.1250-1	+MK.250-0		M.750-1		+ 2
1476	-	1725	OS.SE.1250-1	+MK.250-1	+ZSR	MK.500-1	+M.500-1	+ 4

mm		mm	Pos. 3.1		9.1		9.2		11.1	100 kg	150 kg
230	-	325	GAK.465*	GK= 114						x	
326	-	595	GAM.800*							x	
596	-	750	GAM.800							x	x
751	-	950	GAM.1050-1				M.250-1		+ 2	x	x
951	-	1200	GAM.1400-1				M.500-1		+ 2	x	x
1201	-	1400	GAM.1400-2				M.750-1		+ 3	x	x
1401	-	1650	GAM.1800-2		MK.500-1	+	M.250-1		+ 4	x	x
1651	-	1800	GAM.1800-2		MK.500-1	+	M.500-1		+ 4	x	x
1801	-	1950	GAM.2300-3		MK.750-1	+	M.500-1		+ 5	x	x
1951	-	2200	GAM.2300-3		MK.750-1	+	M.750-1		+ 5	x	x
2201	-	2300	GAM.2300-3		MK.750-1	+	MK.500-1	+ M.500-1	+ 6	x	x

**Belangrijk: Neem het toepassingsbereik van activPilot Select in acht.

Draairaambeslag voor 3-vleugelige elementen

2

Variabele greephoogte (greep in het midden) GM
- Vleugel 2 (midden)
Basisuitvoering
activPilot Select

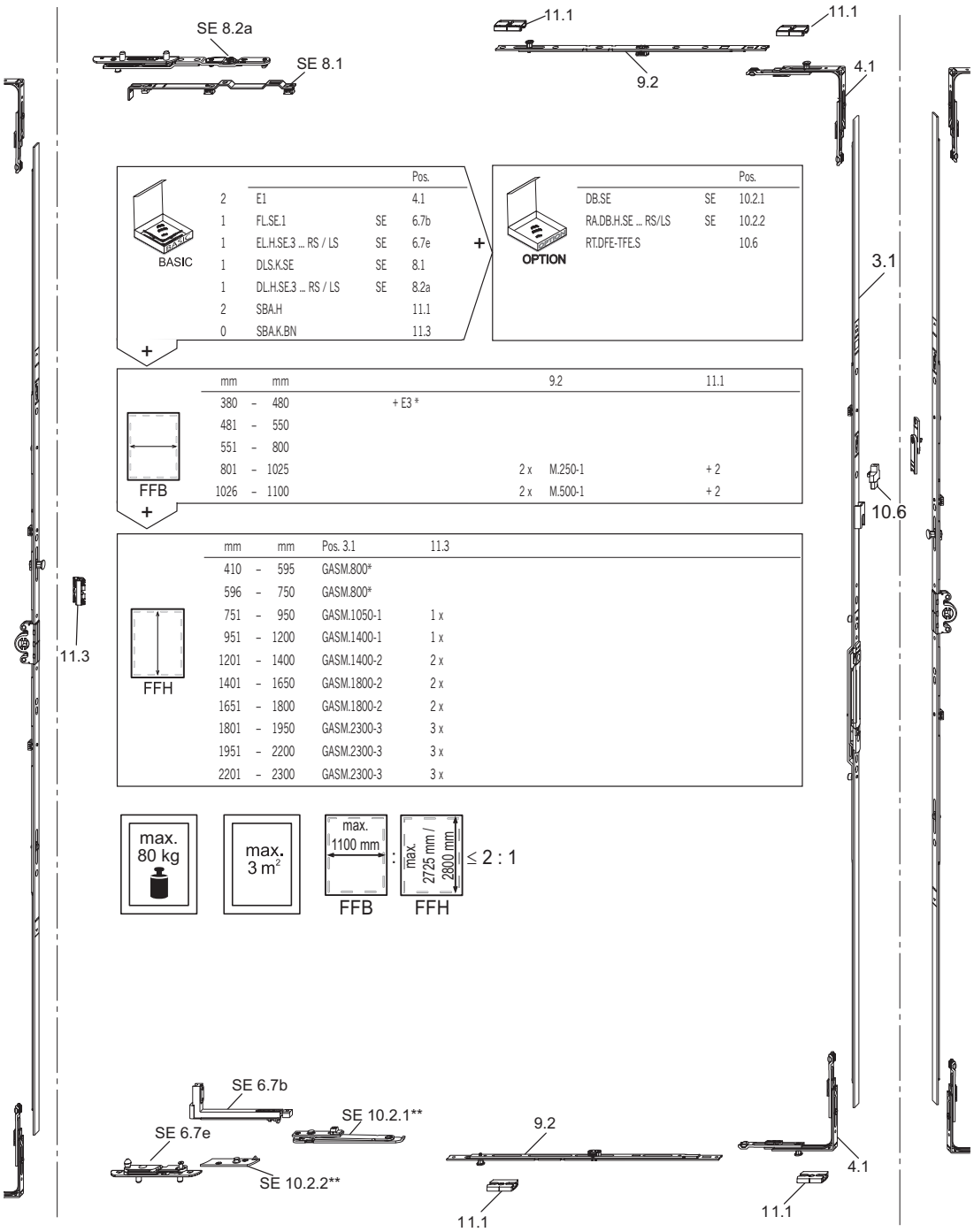

		Pos.
2	E1	4.1
1	FL.SE.1 SE	6.7b
1	EL.H.SE.3 ... RS / LS SE	6.7e
1	DLS.K.SE SE	8.1
1	DL.H.SE.3 ... RS / LS SE	8.2a
2	SBA.H	11.1
0	SBA.K.BN	11.3

+

		Pos.
DB.SE SE		10.2.1
RA.DB.H.SE ... RS/LS SE		10.2.2
RT.DFE-TFE.S		10.6

+

mm	mm		9.2	11.1
380	– 480	+ E3 *		
481	– 550			
551	– 800			
801	– 1025		2 x M.250-1	+ 2
1026	– 1100		2 x M.500-1	+ 2

+

mm	mm	Pos. 3.1	11.3
410	– 595	GASM.800*	
596	– 750	GASM.800*	
751	– 950	GASM.1050-1	1 x
951	– 1200	GASM.1400-1	1 x
1201	– 1400	GASM.1400-2	2 x
1401	– 1650	GASM.1800-2	2 x
1651	– 1800	GASM.1800-2	2 x
1801	– 1950	GASM.2300-3	3 x
1951	– 2200	GASM.2300-3	3 x
2201	– 2300	GASM.2300-3	3 x

**Belangrijk: Neem het toepassingsbereik van activPilot Select in acht.

Draai-kiepbeslag voor 3-vleugelige elementen

Variabele greephoogte (greep in het midden) GM
- Vleugel 3 (buiten)
Basisuitvoering
activPilot Select

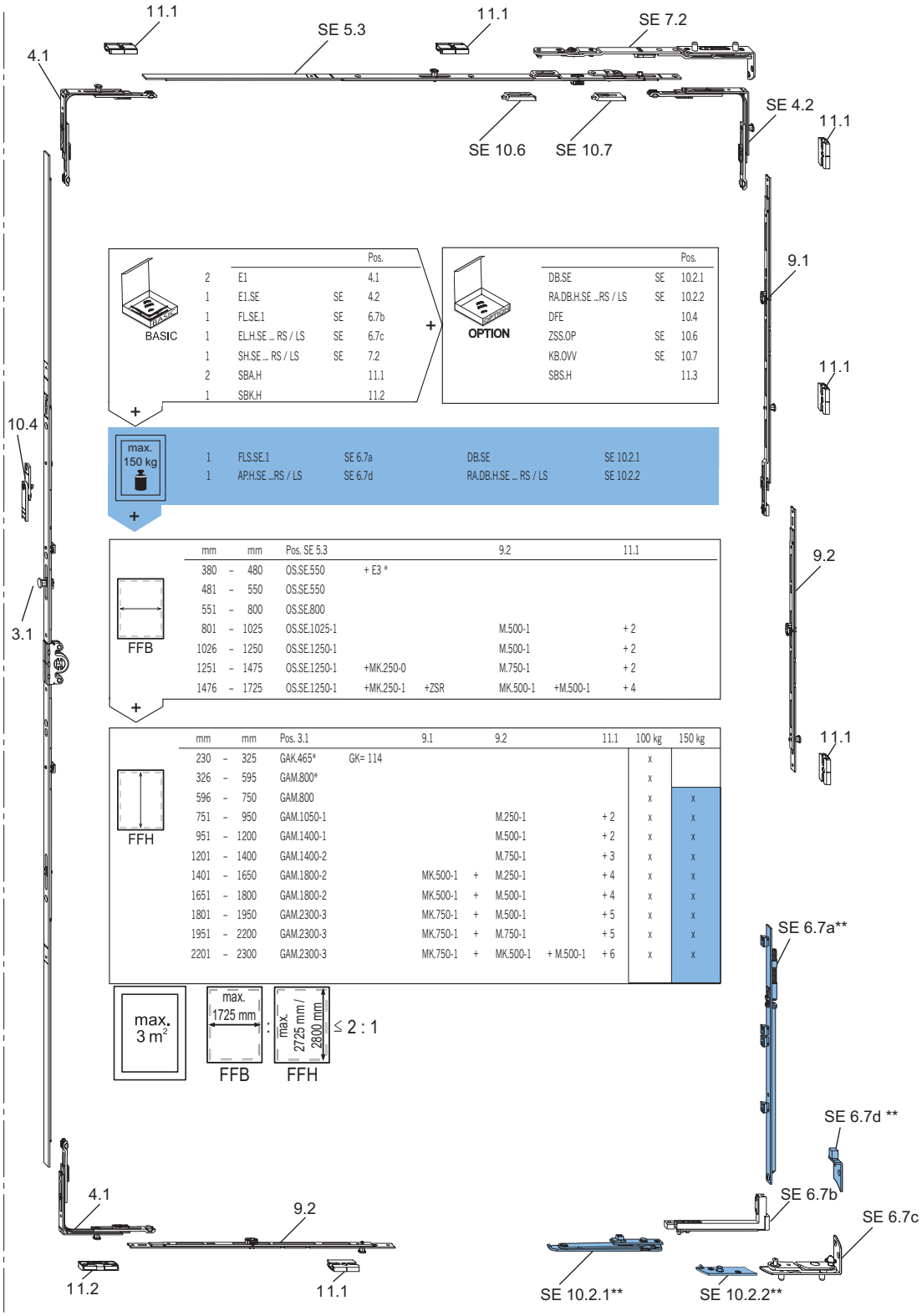

BASIC

			Pos.
2	E1		4.1
1	E1.SE	SE	4.2
1	FL.SE.1	SE	6.7b
1	EL.H.SE ... RS / LS	SE	6.7c
1	SH.SE ... RS / LS	SE	7.2
2	SBA.H		11.1
1	SBK.H		11.2

+

OPTION

		Pos.
DB.SE	SE	10.2.1
RA.DB.H.SE ...RS / LS	SE	10.2.2
DFE		10.4
ZSS.OP	SE	10.6
KB.OVV	SE	10.7
SBS.H		11.3

+

max. 150 kg

1	FLS.SE.1	SE 6.7a	DB.SE	SE 10.2.1
1	AP.H.SE ...RS / LS	SE 6.7d	RA.DB.H.SE ... RS / LS	SE 10.2.2

+

FFB

mm		mm	Pos. SE 5.3			9.2		11.1
380	-	480	OS.SE.550	+ E3 *				
481	-	550	OS.SE.550					
551	-	800	OS.SE.800					
801	-	1025	OS.SE.1025-1			M.500-1		+ 2
1026	-	1250	OS.SE.1250-1			M.500-1		+ 2
1251	-	1475	OS.SE.1250-1	+MK.250-0		M.750-1		+ 2
1476	-	1725	OS.SE.1250-1	+MK.250-1	+ZSR	MK.500-1	+M.500-1	+ 4

+

FFH

mm		mm	Pos. 3.1		9.1		9.2		11.1	100 kg	150 kg
230	-	325	GAK.465*	GK= 114						x	
326	-	595	GAM.800*							x	
596	-	750	GAM.800							x	x
751	-	950	GAM.1050-1				M.250-1		+ 2	x	x
951	-	1200	GAM.1400-1				M.500-1		+ 2	x	x
1201	-	1400	GAM.1400-2				M.750-1		+ 3	x	x
1401	-	1650	GAM.1800-2		MK.500-1	+	M.250-1		+ 4	x	x
1651	-	1800	GAM.1800-2		MK.500-1	+	M.500-1		+ 4	x	x
1801	-	1950	GAM.2300-3		MK.750-1	+	M.500-1		+ 5	x	x
1951	-	2200	GAM.2300-3		MK.750-1	+	M.750-1		+ 5	x	x
2201	-	2300	GAM.2300-3		MK.750-1	+	MK.500-1	+ M.500-1	+ 6	x	x

max. 3 m²

max. 1725 mm : max. 2725 mm / 2800 mm ≤ 2 : 1

FFB FFH

**Belangrijk: Neem het toepassingsbereik van activPilot Select in acht.

2

activPilot Select
Draai-/ draai-kiepram naar binnen draaiend

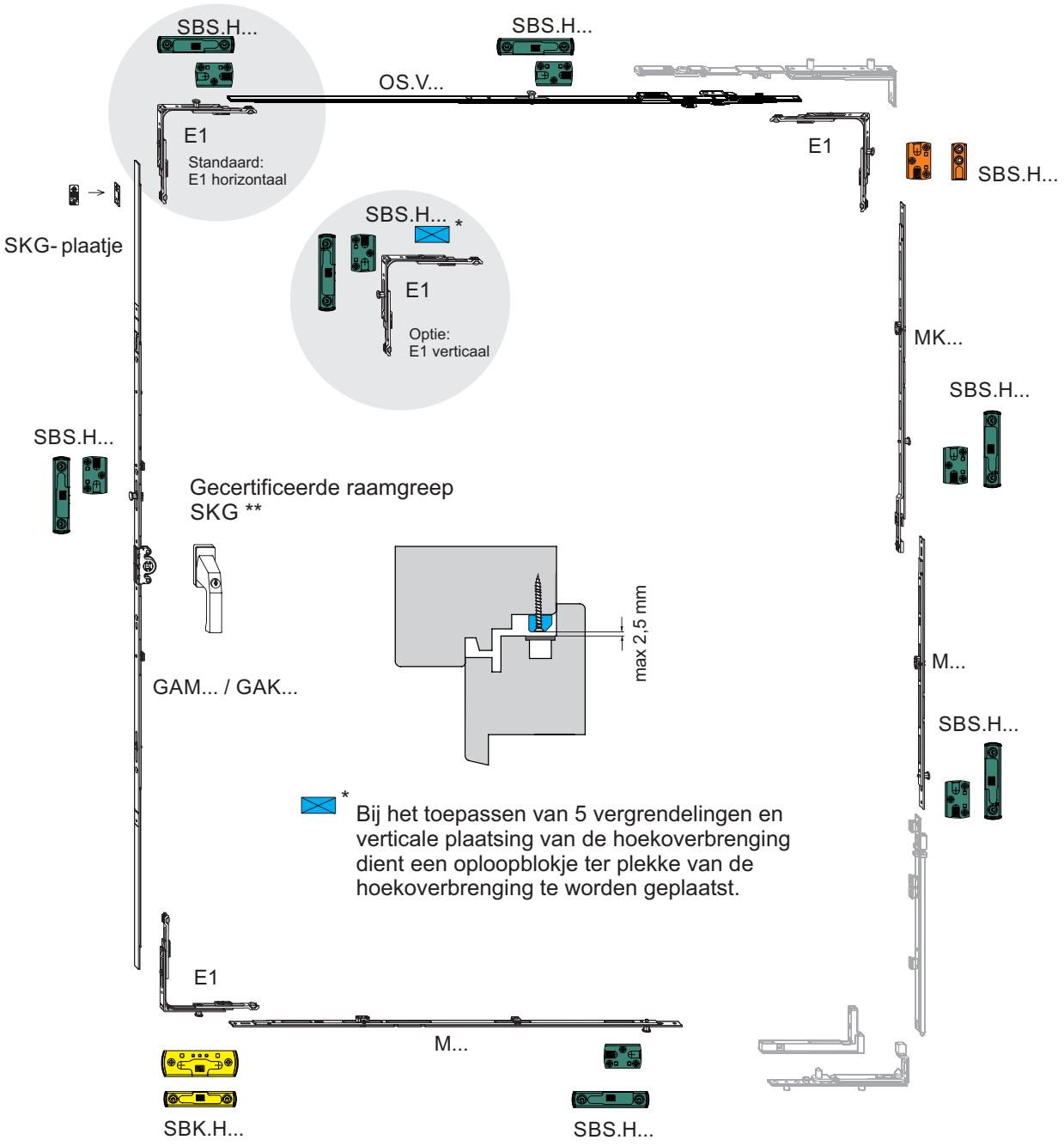

SKG

SKH

activPilot Select

Draai-/ draai-kiepraam naar binnen draaiend, vaste greephoogte

Standaard:
E1 horizontaal

oploop

Optie:
E1 verticaal

2

FFB / FFH	480 -550 OS.SE.550	551 -800 OS.SE.800	801 -1025 OS.SE.1025-1	1026 - 1250 OS.SE.1250-1	1251 -1475 OS.SE.1250-1 +ZSR/MK.250-0			
655 - 710 GAK.710	5	5	B:H 6	B:H 7	B:H 7			655 - 905 M.250-1
711 - 945 GAK.945-1	6	6	7	B:H 8	B:H 8			
946 - 1100 GAK.1100-1	7	7	8	9	B:H 9			906 - 1160 MK.250-1 M.250-1
1101 - 1325 GAK.1325-1	7	7	8	9	9			1161 - 1410 MK.500-1 M.250-1
1326 - 1550 GAK.1550-1	*7	*7	*8	*9	*9		FFH > 1500	1411 - 1605 MK.750-1 M.250-1
1551 - 1775 GAK.1775-2	8	8	9	10	10			1606 - 1855 MK.750-1 M.500-1
1776 - 2000 GAK.2000-2	8	8	9	10	>2,5m² 10			1856 - 2160 MK.750-1 M.750-1
2001 - 2225 GAK.2225-2	*9	*9	*10	>2,5m² *11	>2,5m² *11			2161 - 2355 MK.750-1 MK.750-1 M.250-1*
2226 - 2475 GAK.2225-2 +MK.250-1	10	10	11	>2,5m² 12	>2,5m² 12			2356 - 2605 MK.750-1 MK.750-1 M.500-1
2476 - 2725 GAK.2225-2 +MK.500-1	10	10	>2,5m² 11	>2,5m² 12	>2,5m² 12			2606 - 2725 MK.750-1 MK.750-1 M.750-1
zonder draai-begrenzer	480* - 700 M.250-1	701 - 1025 M.500-1	—	1-026 1250 M.750-1				
met draai-begrenzer	570 - 815 M.250-1	816 - 1065 M.500-1	—	1-066 1315 M.750-1	1-316 1475 MK.500-1 M.500-1			

2

activPilot Select

Draai-/ draai-kiepraam naar binnen draaiend, variabele greephoogte

Standaard:
E1 horizontaal

oploop

Optie:
E1 verticaal

FFB / FFH	480 -550 OS.SE.550	551 -800 OS.SE.800	801 -1025 OS.SE.1025-1	1026 - 1250 OS.SE.1250-1	1251 -1475 OS.SE.1250-1 +ZSR/MK.250-0			
655 - 800 GAM.800	5	5	B:H 6	B:H 7	B:H 7			655 - 905 M.250-1
801 - 1050 GAM.1050-1	6	6	7	B:H 8	B:H 8			
	7	7	8	B:H 9	B:H 9			906 - 1160 MK.250-1 M.250-1
1050 - 1400 GAM.1400-1	7	7	8	9	B:H 9			1161 - 1410 MK.500-1 M.250-1
1401 - 1800 GAM.1800-2	8	8	9	10	10		FFH > 1500	1411 - 1605 MK.750-1 M.250-1
	8	8	9	10	10			1606 - 1855 MK.750-1 M.500-1
1801 - 2300 GAM.2300-3	9	9	10	11	>2,5m² 11			1856 - 2160 MK.750-1 M.750-1
	*10	*10	*11	>2,5m² *12	>2,5m² *12			2161 - 2355 MK.750-1 MK.750-1 M.250-1*
2301 - 2800 GAM.1800-2 +2x MK.500-1	11	11	12	>2,5m² 13	>2,5m² 13			2356 - 2605 MK.750-1 MK.750-1 M.500-1
	11	11	12	>2,5m² 13	>2,5m² 13			2606 - 2800 MK.750-1 MK.750-1 M.750-1
zonder draai-begrenzer	480* - 700 M.250-1	701- 1025 M.500-1	———	1-026 1250 M.750-1				
met draai-begrenzer	570 - 815 M.250-1	816 - 1065 M.500-1	———	1-066 1315 M.750-1	1-316 1475 MK.500-1 M.500-1			

activPilot Select
Stolpraam binnen draaiend

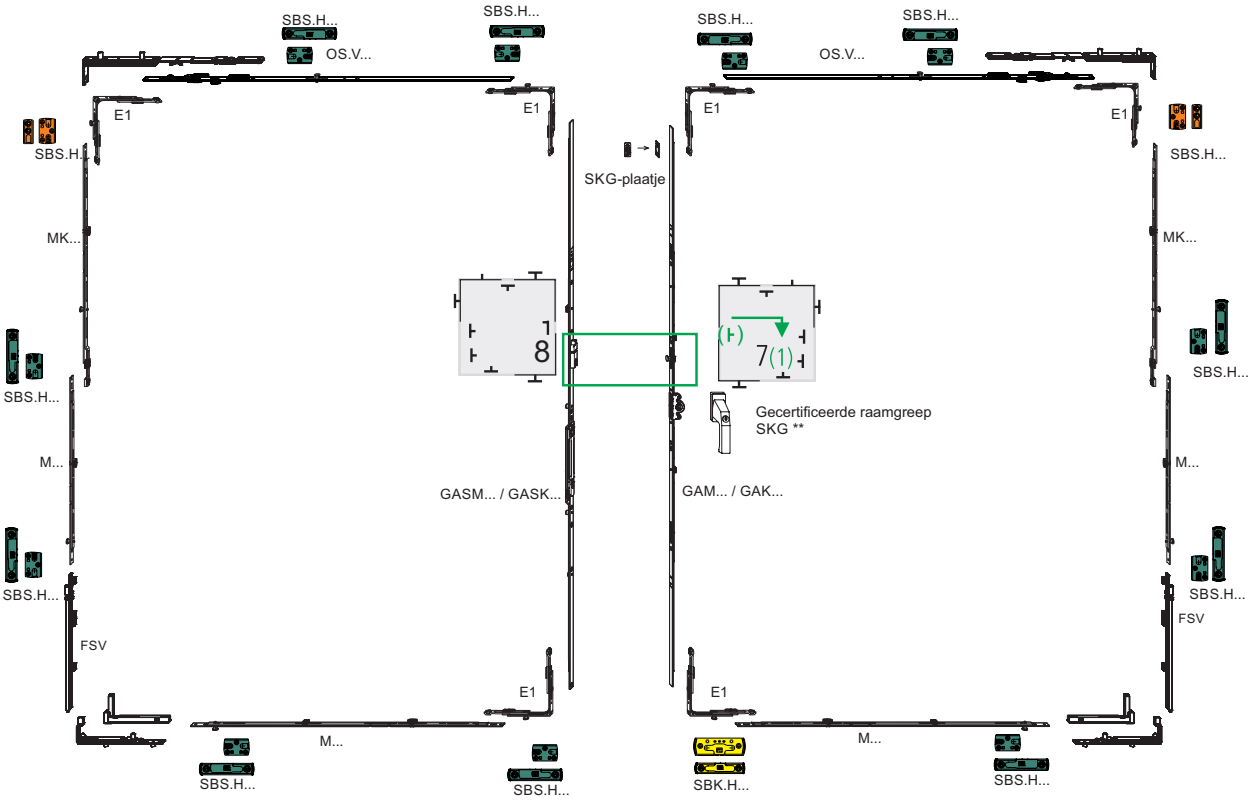

2

activPilot Select

Stolpraam, actieve (eerstopenende) vleugel, Draai-/ draai-kiepraam, naar binnen draaiend, vaste greephoogte

FFB / FFH	480 -550 OS.SE.550	551 -800 OS.SE.800	801 -1025 OS.SE.1025-1	1026 - 1250 OS.SE.1250-1	1251 -1475 OS.SE.1250-1 +ZSR/MK.250-0			
655 - 710 GAK.710	5	5	B:H 6	B:H 7	B:H 7			**655 - 905** M.250-1
711 - 945 GAK.945-1	5(1)	5(1)	6(1)	B:H 7(1)	B:H 7(1)			
946 - 1100 GAK.1100-1	6(1)	6(1)	7(1)	B:H 8(1)	B:H 8(1)			**906 - 1160** MK.250-1 M.250-1
1101 - 1325 GAK.1325-1	6(1)	6(1)	7(1)	B:H 8(1)	B:H 8(1)			**1161 - 1410** MK.500-1 M.250-1
1326 - 1550 GAK.1550-1	6(1)	6(1)	7(1)	8(1)	8(1)		FFH > 1500	**1411 - 1605** MK.750-1 M.250-1
1551 - 1775 GAK.1775-2	6(2)	6(2)	7(2)	8(2)	8(2)			**1606 - 1855** MK.750-1 M.500-1
1776 - 2000 GAK.2000-2	6(2)	6(2)	7(2)	8(2)	>2,5m² 8(2)			**1856 - 2160** MK.750-1 M.750-1
2001 - 2225 GAK.2225-2	*7(2)	*7(2)	*8(2)	>2,5m² *9(2)	>2,5m² *9(2)			**2161 - 2355** MK.750-1 MK.750-1 M.250-1*
2226 - 2475 GAK.2225-2 +MK.250-1	7(3)	7(3)	8(3)	>2,5m² 9(3)	>2,5m² 9(3)			**2356 - 2605** MK.750-1 MK.750-1 M.500-1
2476 - 2725 GAK.2225-2 +MK.500-1	7(3)	7(3)	8(3)	>2,5m² 9(3)	>2,5m² 9(3)			**2606 - 2725** MK.750-1 MK.750-1 M.750-1
zonder draai-begrenzer	**480* - 700** M.250-1	**701 - 1025** M.500-1	—	**1026 - 1250** M.750-1				
met draai-begrenzer	**570 - 815** M.250-1	**816 - 1065** M.500-1	—	**1066 - 1315** M.750-1	**1316 - 1475** MK.500-1 M.500-1			

SKG

SKH

activPilot Select

Stolpraam, passieve (als tweede openende) vleugel, Draai-/ draai-kiepraam, naar binnen draaiend, vaste greephoogte

2

FFB / FFH	480 -550 OS.SE.550	551 -800 OS.SE.800	801 -1025 OS.SE.1025-1	1026 - 1250 OS.SE.1250-1	1251 -1475 OS.SE.1250-1 +ZSR/MK.250-0			
655 - 710 GAK.710	5	5	B:H 6	B:H 7	B:H 7			**655 - 905** M.250-1
711 - 945 GASK.945-1	6	6	7	B:H 8	B:H 8			
946 - 1100 GASK.1100-1	7	7	8	9	B:H 9			**906 - 1160** MK.250-1 M.250-1
1101 - 1325 GASK.1325-1	7	7	8	9	9			**1161 - 1410** MK.500-1 M.250-1
1326 - 1550 GASK.1550-1	7	7	8	9	9		FFH > 1500	**1411 - 1605** MK.750-1 M.250-1
1551 - 1775 GASK.1775-2	8	8	9	10	10			**1606 - 1855** MK.750-1 M.500-1
1776 - 2000 GASK.2000-2	8	8	9	10	>2,5m² 10			**1856 - 2160** MK.750-1 M.750-1
2001 - 2225 GASK.2225-2	*9	*9	*10	>2,5m² *11	>2,5m² *11			**2161 - 2355** MK.750-1 MK.750-1 M.250-1*
2226 - 2475 GASK.2225-2 +MS.SO.250-1	10	10	11	>2,5m² 12	>2,5m² 12			**2356 - 2605** MK.750-1 MK.750-1 M.500-1
2476 - 2725 GASK.2225-2 +MS.SO.500-1	10	10	>2,5m² 11	>2,5m² 12	>2,5m² 12			**2606 - 2725** MK.750-1 MK.750-1 M.750-1
zonder draai-begrenzer	**480* - 700** M.250-1	**701 - 1025** M.500-1	—	**1026 - 1250** M.750-1				
met draai-begrenzer	**570 - 815** M.250-1	**816 - 1065** M.500-1	—	**1066 - 1315** M.750-1	**1316 - 1475** MK.500-1 M.500-1			

2

activPilot Select

Stolpraam, actieve (eerstopenende) vleugel, Draai-/ draai-kiepraam, naar binnen draaiend, variabele greephoogte

FFB / FFH	480 -550 OS.SE.550	551 -800 OS.SE.800	801 -1025 OS.SE.1025-1	1026 - 1250 OS.SE.1250-1	1251 -1475 OS.SE.1250-1 +ZSR/MK.250-0			
655 - 800 GAM.800	5	5	B:H 6	B:H 8	B:H 8			**655 - 905** M.250-1
801 - 1050 GAM.1050-1	5(1)	5(1)	6(1)	B:H 7(1)	B:H 7(1)			
	6(1)	6(1)	7(1)	B:H 8(1)	B:H 8(1)			**906 - 1160** MK.250-1 M.250-1
1050 - 1400 GAM.1400-1	6(1)	6(1)	7(1)	B:H 8(1)	B:H 8(1)			**1161 - 1410** MK.500-1 M.250-1
1401 - 1800 GAM.1800-2	6(2)	6(2)	7(2)	8(2)	8(2)		FFH > 1500	**1411 - 1605** MK.750-1 M.250-1
	6(2)	6(2)	7(2)	8(2)	8(2)			**1606 - 1855** MK.750-1 M.500-1
1801 - 2300 GAM.2300-3	6(3)	6(3)	7(3)	8(3)	>2,5m² 8(3)			**1856 - 2160** MK.750-1 M.750-1
	*7(3)	*7(3)	*8(3)	>2,5m² *9(3)	>2,5m² *9(3)			**2161 - 2355** MK.750-1 MK.750-1 M.250-1*
2301 - 2800 GAM.1800-2 +2x MK.500-1	7(4)	7(4)	8(4)	>2,5m² 9(4)	>2,5m² 9(4)			**2356 - 2605** MK.750-1 MK.750-1 M.500-1
	7(4)	7(4)	8(4)	>2,5m² 9(4)	>2,5m² 9(4)			**2606 - 2800** MK.750-1 MK.750-1 M.750-1
zonder draai-begrenzer	**480* - 700** M.250-1	**701 - 1025** M.500-1	—	**1026 - 1250** M.750-1				
met draai-begrenzer	**570 - 815** M.250-1	**816 - 1065** M.500-1	—	**1066 - 1315** M.750-1	**1316 - 1475** MK.500-1 M.500-1			

activPilot Select

Stolpraam, passieve (als tweede openende) vleugel, Draai-/ draai-kiepraam, naar binnen draaiend, variabele greephoogte

FFH \ FFB	480 -550 OS.SE.550	551 -800 OS.SE.800	801 -1025 OS.SE.1025-1	1026 - 1250 OS.SE.1250-1	1251 -1475 OS.SE.1250-1 +ZSR/MK.250-0			
655 - 800 GASM.800	5	5	B:H 6	B:H 7	B:H 7			655 - 905 M.250-1
801 - 1050 GASM. 1050-1.E3	5(1)	5(1)	6(1)	B:H 7(1)	B:H 7(1)			
	6(1)	6(1)	7(1)	B:H 8(1)	B:H 8(1)			906 - 1160 MK.250-1 M.250-1
1051 - 1400 GASM.1400-1	6(1)	6(1)	7(1)	B:H 8(1)	B:H 8(1)			1161 - 1410 MK.500-1 M.250-1
1401 - 1800 GASM.1800-2	6(2)	6(2)	7(2)	8(2)	8(2)		FFH > 1500	1411 - 1605 MK.750-1 M.250-1
	6(2)	6(2)	7(2)	8(2)	8(2)			1606 - 1855 MK.750-1 M.500-1
1801 - 2300 GASM.2300-3	6(3)	6(3)	7(3)	8(3)	>2,5m² 8(3)			1856 - 2160 MK.750-1 M.750-1
	*7(3)	*7(3)	*8(3)	>2,5m² *9(3)	>2,5m² *9(3)			2161 - 2355 MK.750-1 MK.750-1 M.250-1*
2301 - 2800 GASM.1800-2 +MS.SO.500-1 +MS.SU.500-1	7(4)	7(4)	8(4)	>2,5m² 9(4)	>2,5m² 9(4)			2356 - 2605 MK.750-1 MK.750-1 M.500-1
	7(4)	7(4)	8(4)	>2,5m² 9(4)	>2,5m² 9(4)			2606 - 2800 MK.750-1 MK.750-1 M.750-1
zonder draai-begrenzer	480* - 700 M.250-1	701 - 1025 M.500-1		1026 - 1250 M.750-1				
met draai-begrenzer	570 - 815 M.250-1	816 - 1065 M.500-1		1066 - 1315 M.750-1	1316 - 1475 MK.500-1 M.500-1			

Snelle oriëntatie activPilot Select

2

Ons registersysteem maakt het voor u mogelijk om de onderdelen snel in de beslagsoverzichtstekeningen terug te vinden. Het positienummer duidt op het hoofdstuk waar het onderdeel te vinden is.

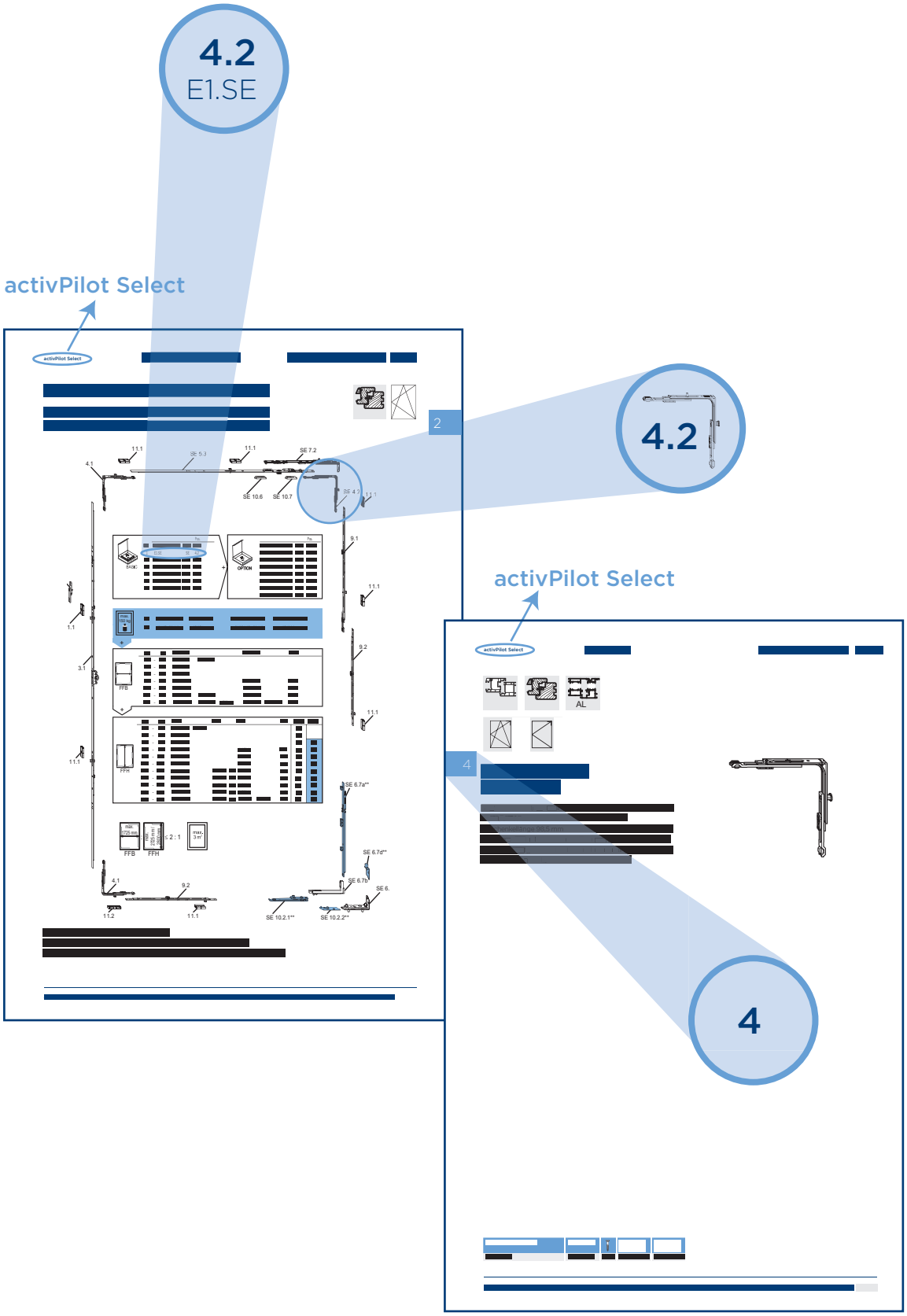

Alleen de met SE gemarkeerde componenten vindt u in het hoofdstuk "activPilot Select".

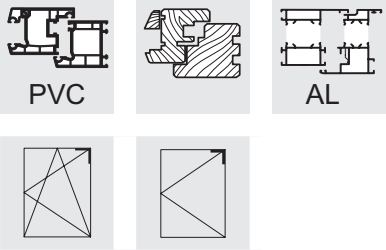

Hoekoverbrenging E1.SE

- Gebruik in combinatie met de schaar SH / SA / SK...SE / SH.IF
- Beenlengte 98,5 mm
- Automatische en handmatige montage mogelijk
- Lichtlopend door RVS verenstaal banden, in C-rail

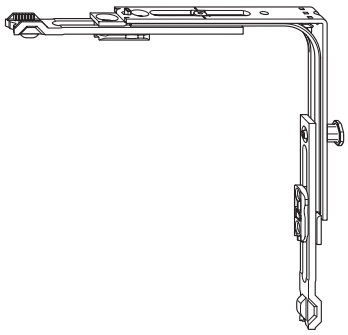

Artikelomschrijving	Artikelnr.		VPA1 Stuk/Type	VPA2 Stuk/Type
E1.SE	4932051	4	100 KK	2400 EK

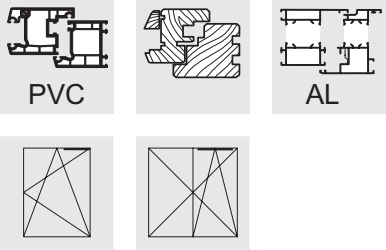

Schaargeleider OS.SE

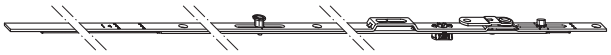

- In combinatie met de scharen S... .SE / SH.IF / SK.IF
- Na montage zijn schaargeleider en schaar vast met elkaar verbonden
- Vanaf 1475 mm beslagmaatbreedte FFB met bijzetschaar ZSR
- Klembaar in de beslaggroef

Schaargeleider OS.SE...E

- Voor de beslaguitvoering "kiep-voor-draai"
- In combinatie met de schaar S...SE...E / SH.IF...E
- Vanaf 1475 mm beslagmaatbreedte FFB met bijzetschaar ZSRE
- Verdere uitvoering zoals hierboven

Artikelomschrijving	Artikelnr.	Toepassingsgebied		VPA1 Stuk/Type	VPA2 Stuk/Type
OS.SE.550	4934243	FFB 480 - 550	3	20 BD	800 EA
OS.SE.800	4934244	FFB 550 - 800	4	20 BD	800 EA
OS.SE.1025-1	4934245	FFB 775 - 1025	5	20 BD	500 EA
OS.SE.1250-1	4934246	FFB 1000 - 1250	6	20 BD	500 EA
OS.SE.550.E	5003250	FFB 480 - 550	3	20 BD	800 EA
OS.SE.800.E	5003251	FFB 550 - 800	4	20 BD	800 EA
OS.SE.1025-1.E	5003252	FFB 775 - 1025	5	20 BD	500 EA
OS.SE.1250-1.E	5003253	FFB 1000 - 1250	6	20 BD	500 EA

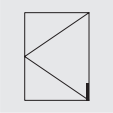
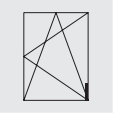

Hoeklager EL.H.SE

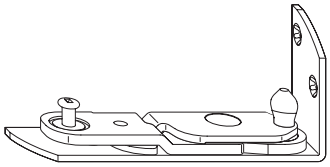

- In combinatie met vleugellager FL.SE
- Aantrekverstelling +/- 0,8 mm
- Vleugelgewicht (zonder vleugellagerdraagstang FLS.SE) max: 100 kg
- Max. openingshoek 95°
- Sponningstelsel zie hoofdstuk 15, Inbouwtekeningen B-11-...

(kouzijn)Hoeklager EL. ... .Z. ...

- Met nokkenpositionering
- Nokboring volgens hoofdstuk 16/15 - Inbouwtekeningen B-6-...

Max. vleugelgewicht (kg)

- ...SE.20-9.Z tot 130 kg
- ...SE.25-13.Z tot 100 kg
- ...SE.29-13 tot 150 kg
- ...SE.29-13.Z tot 150 kg

Artikelomschrijving	Artikelnr.	Toepassingsgebied		Asmaat	Max. vleugelgewicht (kg)	VPA1 Stuk/Type	VPA2 Stuk/Type
EL.H.SE.20-9.Z.LS	4990684	EF ≥ 20	4	9	130	50 KK	400 EK
EL.H.SE.20-9.Z.RS	4990682	EF ≥ 20	4	9	130	50 KK	400 EK
EL.H.SE.25-13.Z.LS	4938674	EF ≥ 25	3	13	100	50 KK	400 EK
EL.H.SE.25-13.Z.RS	4938675	EF ≥ 25	3	13	100	50 KK	400 EK
EL.H.SE.29-13.LS	4938676	EF ≥ 29	4	13	150	50 KK	400 EK
EL.H.SE.29-13.RS	4938677	EF ≥ 29	4	13	150	50 KK	400 EK
EL.H.SE.29-13.Z.LS	4991034	EF ≥ 29	4	13	150	50 KK	400 EK
EL.H.SE.29-13.Z.RS	4991033	EF ≥ 29	4	13	150	50 KK	400 EK

EF = Eurosponning
RS = rechts, LS = links

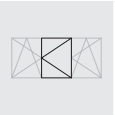

Hoeklager EL.H.SE.3...

- Scharnierdeel voor de middelste vleugel bij 3-vleugelig stolpelement
- Positionering via nokkenboringen
- In combinatie met vleugellager FL.SE
- Aantrekverstelling +/- 0,8 mm
- Max. openingshoek 95°
- Sponningstelsel zie hoofdstuk 15, Inbouwtekeningen B-11-...
- Zonder gedwongen aantrek in de middelste vleugel
- Nokboring volgens hoofdstuk 16/15 - Inbouwtekeningen B-6-...
- Max. vleugelgewicht 80 kg.

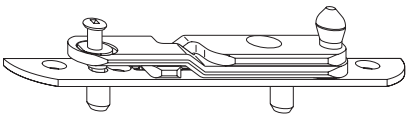

Artikelomschrijving	Artikelnr.	Toepassingsgebied		Asmaat	Max. vleugelgewicht (kg)	VPA1 Stuk/Type	VPA2 Stuk/Type
EL.H.SE.3.20-9.LS	4997653	EF ≥ 20	4	9	80	50 KK	400 EK
EL.H.SE.3.20-9.RS	4997651	EF ≥ 20	4	9	80	50 KK	400 EK
EL.H.SE.3.29-13.LS	4997648	EF ≥ 29	4	13	80	50 KK	400 EK
EL.H.SE.3.29-13.RS	4997647	EF ≥ 29	4	13	80	50 KK	400 EK

EF = Eurosponning

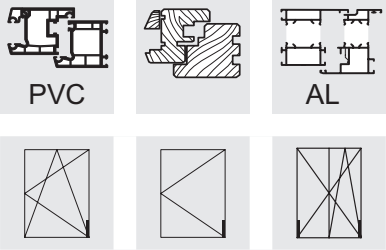

Vleugellager FL.SE

- Hoogteverstelling + 3 mm / - 2 mm
- Zijdelingse verstelling +/- 2 mm
- Vleugelgewicht (zonder vleugellagerdraagstang FLS.SE) max: 100 kg
- Noodzakelijke beslag-/omtrekspeling onder horizontaal 12 + 1 mm

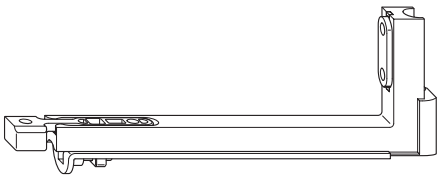

Artikelomschrijving	Artikelnr.		VPA1 Stuk/Type	VPA2 Stuk/Type
FL.SE.1	4988245	4	50 KK	400 EK

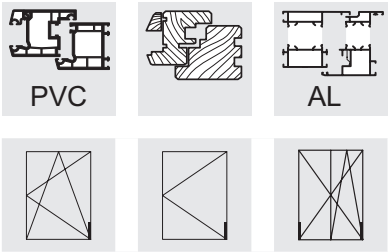

Vleugellagerdraagstang FLS.SE

- In combinatie met adapterplaat AP...SE
- Hoogteverstelling + 3 mm / - 2 mm
- Max. vleugelgewicht: 150 kg
- Aanwijzing: Bij elementen die als doorgang worden gebruikt, moet altijd een draaibegrenzer en de vleugel-lagerdraagstang (onafhankelijk van het vleugelgewicht) worden gebruikt.

Opgelet:

- Als de vleugellagerdraagstang FLS.SE wordt toegepast, dan moet de stelschroef voor de hoogteverstelling, voor het plaatsen worden verwijderd.

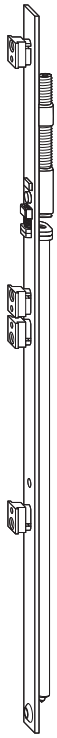

Artikelomschrijving	Artikelnr.		VPA1 Stuk/Type	VPA2 Stuk/Type
FLS.SE	5007865	5	100 GK	400 EK

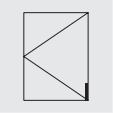

Adapterplaat AP.H.SE

- Voor opname van de vleugellagerdraagstang FLS.SE
- Montage boven het hoeklager EL...SE
- Uitvoering afhankelijk van hoeklager
- Max. vleugelgewicht in combinatie met vleugellagerrail FLS.SE bedraagt:
- Bij 9 mm asmaat 130 kg
- Bij 13 mm beslaghartlijn 100 kg. (25-13Z)
- Bij 13 mm. beslaghartlijn 150 kg. (29-13....)

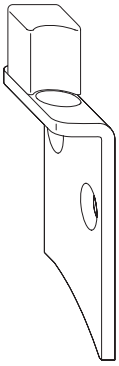

6

Artikelomschrijving	Artikelnr.		Max. vleugelgewicht (kg)	Asmaat	VPA1 Stuk/Type	VPA2 Stuk/Type	VPA3 Stuk/Type
AP.H.SE.20-9.LS	4998178	2	130	9	50 BL	250 KK	2000 EK
AP.H.SE.20-9.RS	4998177	2	130	9	50 BL	250 KK	2000 EK
AP.H.SE.25-13.LS	4936023	2	100	13	50 BL	250 KK	2000 EK
AP.H.SE.25-13.RS	4936022	2	100	13	50 BL	250 KK	2000 EK
AP.H.SE.29-13.LS	4941234	2	150	13	50 BL	250 KK	2000 EK
AP.H.SE.29-13.RS	4941233	2	150	13	50 BL	250 KK	2000 EK

RS = rechts, LS = links

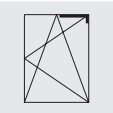
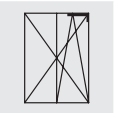
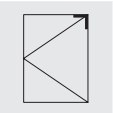

Schaar
SH.SE

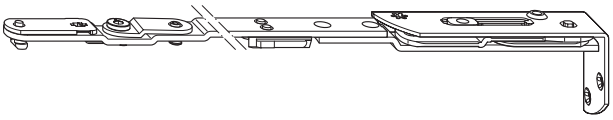

- Bij gesloten raamvleugel volledig verdekt liggend, geen zichtbare lagers
- Slechts één schaargrootte
- Max. openingshoek 95°
- Kiepopeningswijdte ca. 130 mm
- In combinatie met schaargeleider OS.SE
- Aantrekverstelling in schaargebied vindt plaats via E1.SE
- Verstelling om de vleugel 2,5 mm omhoog te brengen of de vleugel 1,5 mm te laten zakken
- Rechts of links toepasbaar
- Sponningstelsel zie hoofdstuk 15, Inbouwtekeningen B-11-...

7

Schaar SH. ... .Z. ...

- Met nokkenpositionering
- Nokboring volgens hoofdstuk 16/15 - Inbouwtekeningen B-6-...

Artikelomschrijving	Artikelnr.	Toepassingsgebied		Asmaat	Max. vleugelgewicht (kg)	VPA1 Stuk/Type	VPA2 Stuk/Type	VPA3 Stuk/Type
SH.SE.20-9.Z.LS	4965278	EF ≥ 20	4	9	130	10 BD	60 GK	240 EK
SH.SE.20-9.Z.RS	4965277	EF ≥ 20	4	9	130	10 BD	60 GK	240 EK
SH.SE.25-13.Z.LS	4932889	EF ≥ 25	3	13	100	10 BD	60 GK	240 EK
SH.SE.25-13.Z.RS	4932886	EF ≥ 25	3	13	100	10 BD	60 GK	240 EK
SH.SE.29-13.LS	5016105	EF ≥ 29	4	13	150	10 BD	60 GK	240 EK
SH.SE.29-13.RS	5016104	EF ≥ 29	4	13	150	10 BD	60 GK	240 EK
SH.SE.29-13.Z.RS	5016106	EF ≥ 29	4	13	150	10 BD	60 GK	240 EK
SH.SE.29-13.Z.LS	5016107	EF ≥ 29	4	13	150	10 BD	60 GK	240 EK

EF = Eurosponning
RS = rechts, LS = links

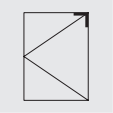

Schaar
SH.SE.E

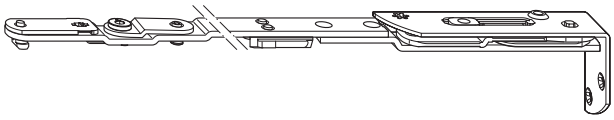

- Voor de beslaguitvoering "kiep-voor-draai"
- Bij gesloten raamvleugel volledig verdekt liggend, geen zichtbare lagers
- Slechts één schaargrootte
- Max. openingshoek 95°
- Kiepopeningswijdte ca. 130 mm
- In verbinding met schaargeleider OS.SE...E
- Aantrekverstelling in schaargebied vindt plaats via E1.SE
- Verstelling om de vleugel 2,5 mm omhoog te brengen of de vleugel 1,5 mm te laten zakken
- Rechts of links toepasbaar
- Sponningstelsel zie hoofdstuk 15, Inbouwtekeningen B-11-...

Schaar SH. ... .Z. ...
- Met nokkenpositionering
- Nokboring volgens hoofdstuk 16/15 - Inbouwtekeningen B-6-...

Artikelomschrijving	Artikelnr.	Toepassingsgebied		Asmaat	Max. vleugelgewicht (kg)	VPA1 Stuk/Type	VPA2 Stuk/Type	VPA3 Stuk/Type
SH.SE.E.20-9.Z.LS	5022375	EF ≥ 20	4	9	130	10 BD	60 GK	240 EK
SH.SE.E.20-9.Z.RS	5022374	EF ≥ 20	4	9	130	10 BD	60 GK	240 EK
SH.SE.E.25-13.Z.LS	5022377	EF ≥ 25	3	13	100	10 BD	60 GK	240 EK
SH.SE.E.25-13.Z.RS	5022376	EF ≥ 25	3	13	100	10 BD	60 GK	240 EK
SH.SE.E.29-13.LS	5022379	EF ≥ 29	4	13	150	10 BD	60 GK	240 EK
SH.SE.E.29-13.RS	5022378	EF ≥ 29	4	13	150	10 BD	60 GK	240 EK
SH.SE.E.29-13.Z.LS	5022381	EF ≥ 29	4	13	150	10 BD	60 GK	240 EK
SH.SE.E.29-13.Z.RS	5022380	EF ≥ 29	4	13	150	10 BD	60 GK	240 EK

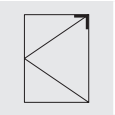

Draairaamlager DL.H.SE

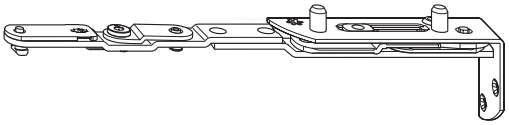

- Sponningstelsel zie hoofdstuk 15, Inbouwtekeningen B-11-...
- Montage in het kozijn
- Dient ter opname van de draailagerstang DLS.K.SE
- Bij gesloten raamvleugel volledig verdekt liggend, geen zichtbare lagers
- Max. openingshoek 95°

Scharnier DL. ... .Z. ...

- Met nokkenpositionering
- Nokboring volgens hoofdstuk 16/15 - Inbouwtekeningen B-6-...

Artikelomschrijving	Artikelnr.	Toepassingsgebied		Asmaat	Max. vleugelgewicht (kg)	VPA1 Stuk/Type	VPA2 Stuk/Type	VPA3 Stuk/Type
DL.H.SE.20-9.Z.LS	4965300	EF ≥ 20	4	9	130	10 BD	60 GK	240 EK
DL.H.SE.20-9.Z.RS	4965279	EF ≥ 20	4	9	130	10 BD	60 GK	240 EK
DL.H.SE.25-13.Z.LS	4932882	EF ≥ 25	3	13	100	10 BD	60 GK	240 EK
DL.H.SE.25-13.Z.RS	4932880	EF ≥ 25	3	13	100	10 BD	60 GK	240 EK
DL.H.SE.29-13.LS	5016110	EF ≥ 29	4	13	150	10 BD	60 GK	240 EK
DL.H.SE.29-13.RS	5016108	EF ≥ 29	4	13	150	10 BD	60 GK	240 EK
DL.H.SE.29-13.Z.LS	5016113	EF ≥ 29	4	13	150	10 BD	60 GK	240 EK
DL.H.SE.29-13.Z.RS	5016112	EF ≥ 29	4	13	150	10 BD	60 GK	240 EK

EF = Eurosponning
RS = rechts, LS = links

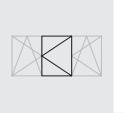

Draairaamlager DL.H.SE.3...

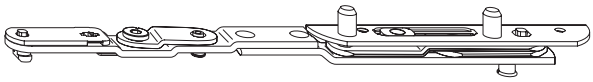

- Scharnierdeel voor de middelste vleugel bij 3-vleugelig stolpelement
- Positionering via nokkenboringen
- Sponningstelsel zie hoofdstuk 15, Inbouwtekeningen B-11-...
- Montage in het kozijn
- Dient ter opname van de draailagerstang DLS.K.SE
- Bij gesloten raamvleugel volledig verdekt liggend, geen zichtbare lagers
- Max. openingshoek 95°
- Zonder gedwongen aantrek in de middelste vleugel
- Nokboring volgens hoofdstuk 16/15 - Inbouwtekeningen B-6-...
- Vleugelgewicht max. 80 kg

Artikelomschrijving	Artikelnr.	Toepassingsgebied		Asmaat	Max. vleugelgewicht (kg)	VPA1 Stuk/Type	VPA2 Stuk/Type	VPA3 Stuk/Type
DL.H.SE.3.20-9.LS	4997655	EF ≥ 20	4	9	80	10 BD	60 GK	240 EK
DL.H.SE.3.20-9.RS	4997654	EF ≥ 20	4	9	80	10 BD	60 GK	240 EK
DL.H.SE.3.29-13.LS	4997650	EF ≥ 29	4	13	80	10 BD	60 GK	240 EK
DL.H.SE.3.29-13.RS	4997649	EF ≥ 29	4	13	80	10 BD	60 GK	240 EK

RS = rechts, LS = links
EF = Eurosponning

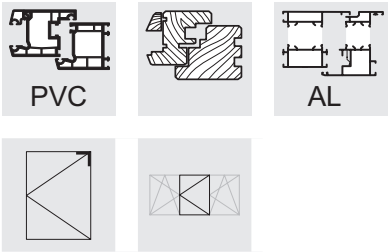

Draailagerrail DLS.K.SE.9-13

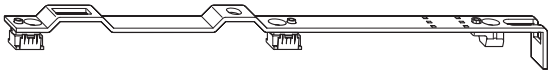

- In combinatie met draailager DL...SE
- Links en rechts toepasbaar
- Automatische en handmatige montage mogelijk
- Klembaar in de beslaggroef

8

Artikelomschrijving	Artikelnr.		VPA1 Stuk/Type	VPA2 Stuk/Type	VPA3 Stuk/Type
DLS.K.SE.9-13	4931379	3	10 BD	100 KK	800 EK

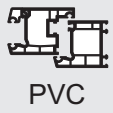

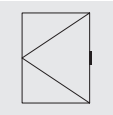

Middenaantrek/ frictievergrendeling ZV SL

- Middensluiting voor draairamen
- In combinatie met sluitplaat SB SVZ ...
- Voor beslag-/omtrekspeling van 11 tot 14 mm in te stellen

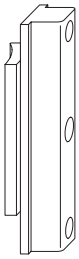

Sluitplaat SB SZV SL

- Links en rechts toepasbaar
- Te gebruiken voor 9 mm en 13 mm asmaat (middenpositie beslaggroef tot opdek)

Sluitplaat SB SZV-WSK SL

- Zoals SB SZV, echter met opname voor profielspecifieke aanpasstukken FT WSK ...

Profielaanpasstuk FT WSK

- Voor houten ramen
- Adapter voor het combineren van het beslagcomponent met verschillende sponningmaten
- Aanpasstuk FT WSK 1 voor sponningbreedte 18 mm
- Aanpasstuk FT WSK 20 voor sponningbreedte 20 mm
- Aanpasstuk FT WSK 80 voor Eurosponning 7/8
- Aanpasstuk FT WSK 81 voor Eurosponning 6/8

Profielaanpasstuk FT WSK

- Voor kunststof- en aluminiumramen
- Profielafhankelijk, zie hoofdstuk 11, Kozijndelen

9

Artikelomschrijving	Artikelnr.		VPA1 Stuk/Type	VPA2 Stuk/Type	VPA3 Stuk/Type
ZV SL	1791131	2	10 BL	100 KK	800 EK
SB SZV SL	1801803	2	100 BL	800 KK	6400 EK
SB SZV-WSK SL	2410425	2	100 BL	800 GK	3200 EK
FT WSK 1	1471904	0	100 BL	2000 KK	16000 EK
FT WSK 20	2237651	0	100 BL	1000 KK	8000 EK
FT WSK 80	1320655	0	100 BL	1000 KK	8000 EK
FT WSK 81	1320997	0	100 BL	1000 KK	8000 EK

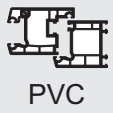

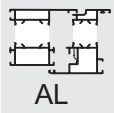

Zubehör Oberschiene OS.SE

Dichtslagbeveiliging ZSS OP

- Voorkomt het dichtslaan van ramen in de kiepstand bij tocht en bij kleinere ramen
- Voor plaatsing in de bovengeleider OS.SE
- Links en rechts toepasbaar
- Kleur: wit

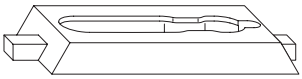
ZSS OP

Kiepbegrenzer KBG.OS.SE

- Verkleint de kiepopening met ca. 50 mm
- Voor plaatsing in de bovengeleider OS.SE
- Toepassing bij vleugelhoogte van minder dan 600 mm wenselijk
- Links en rechts toepasbaar

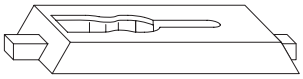
KBG.OS.SE

- Toepassingsadvies:
- KBG.OS.SE1 voor beslagmaathoogtes < 600 mm
- KBG.OS.SE2 voor beslagmaathoogtes < 800 mm

10

Artikelomschrijving	Artikelnr.	VPA1 Stuk/Type	VPA2 Stuk/Type	VPA3 Stuk/Type
ZSS OP WS	2763095	100 BL	1000 KK	8000 EK
KBG.OS.SE.1	4969389	100 BL	1000 KK	8000 EK
KBG.OS.SE.2	4969390	100 BL	1000 KK	8000 EK

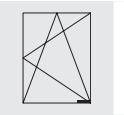

Draaibegrenzer DB.SE.1

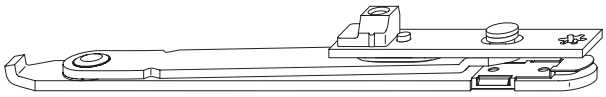

- Om doorslaan naar de zijkant te vermijden
- In combinatie met kozijnaansluiting RA.DB...SE
- Voor het toepassingsbereik van de draaibegrenzer zie 13, Montagehandleiding
- Links en rechts toepasbaar

- Aanwijzing: Het gebruik van de draaibegrenzer is afhankelijk van de inbouwsituatie, de grootte en het gewicht van het raam.
- De draaibegrenzer is dringend noodzakelijk wanneer:
  - vleugelgewicht > 100 kg en/of
  - beslagmaatbreedte > 1250 mm en/of
  - de diepte van de negge van de omliggende muur < 120 mm (DIN EN 13126-8, punt 4)

- Aanwijzing: Bij elementen die als doorgang worden gebruikt, moet altijd een draaibegrenzer en de vleugel-lagerdraagstang (onafhankelijk van het vleugelgewicht) worden gebruikt.

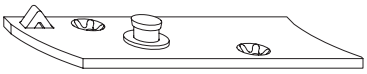

Kozijnaansluiting RA.DB.H.SE

- In combinatie met draaibegrenzer DB.SE
- Voor het toepassingsbereik van de draaibegrenzer zie 13, Montagehandleiding
- Uitvoering afhankelijk van hoeklager

10

Artikelomschrijving	Artikelnr.	Toepassingsgebied		Asmaat	VPA1 Stuk/Type	VPA2 Stuk/Type	VPA3 Stuk/Type
DB.SE.1	4931390		2		10 BD	100 KK	800 EK
RA.DB.H.SE.20-9.LS	4998180	EF 20	2	9	50 BL	200 KK	1600 EK
RA.DB.H.SE.20-9.RS	4998179	EF 20	2	9	50 BL	200 KK	1600 EK
RA.DB.H.SE.25-13.LS	4932868	EF 25	2	13	50 BL	200 KK	1600 EK
RA.DB.H.SE.25-13.RS	4932867	EF 25	2	13	50 BL	200 KK	1600 EK
RA.DB.H.SE.29-13.LS	4932945	EF 29	2	13	50 BL	200 KK	1600 EK
RA.DB.H.SE.29-13.RS	4932938	EF 29	2	13	50 BL	200 KK	1600 EK

EF = Eurosponning
RS = rechts, LS = links

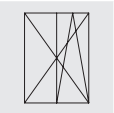

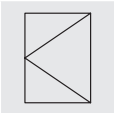

Boormallen

- Voor de positionering van nokkenboringen bij schaar- en hoeklagers
- Links en rechts toepasbaar

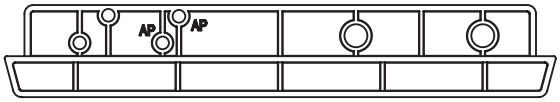

- Bij 29-13 individuele mallen voor hoek- en schaarlager

12

Artikelomschrijving	Artikelnr.	Asmaat	Sponningstelsel
LE.B.SE.EL.H-SH 20-9	4970174	9	EF20
LE.B.SE.EL.H-SH 25-13	4970175	13	EF25
LE.B.SE.SH 29-13	4970177	13	EF29
LE.B.SE.EL.H 29-13	4970176	13	EF29

Voor wat betreft deze montagehandleiding

Het beslagsysteem activPilot Select is - onafhankelijk van het houttype - ontworpen voor maximale vleugelgewichten van 100 resp. 150 kg.

De maximale vleugelgewichten zijn afhankelijk van het sponningstelsel. De volgende maximale gewichten zijn toegelaten voor schaar-, hoek- en draailagers met de aangegeven aanduidingen: ...SE.20-9.Z tot max. 130 kg ...SE.25-13.Z tot max. 100 kg ...SE.29-13 tot max. 150 kg

Voorwaarden

De montagehandleiding is uitsluitend bedoeld voor het monteren van Winkhaus activPilot-beslag voor ramen en raamdeuren. Het beslag is voor de volgende vleugelafmetingen en vleugelgewichten geschikt :

- Min. beslagmaatbreedte 380 mm
- Max. beslagmaatbreedte 1725 mm
- Vanaf 1475 mm beslagmaatbreedte FFB met bijzetschaar ZSR
- Min. beslagmaathoogte 230 mm
- Max. beslagmaathoogte 2800 mm
- Max. vleugelafmeting 3 m^2
- Verhouding FFB : FFH ≤ 2:1
- (1 mm glasdikte = 2,5 kg/m^2)
- Beslag-/omtrekspeling boven en onder horizontaal 12 + 1 mm

Aanwijzing: Voor het vaststellen van de toegestane vleugelafmetingen en -gewichten neemt u de diagrammen, opgenomen in de algemene productinformatie, in acht.

Iedereen die het beslag monteert, moet deze montagehandleiding gelezen en begrepen hebben. Bij alle werkzaamheden met het beslag dient u de productaansprakelijkheidsrichtlijnen na te leven. Het niet naleven van deze handleiding, het inzetten van onvoldoende opgeleid personeel en/of eigenhandige wijzigingen leiden tot het vervallen van de productaansprakelijkheid.

De betreffende beslagsamenstelling mag alleen uit originele beslagdelen worden samengesteld. Bij toepassing van niet-originele c.q. niet vrijgegeven systeemonderdelen wordt geen garantie gegeven.

Let op! Winkhaus levert geen bevestigingsschroeven voor de montage mee. Gebruik schroeven die voor het betreffende raamtype en de daarbij behorende raamafmeting passen.

Profilering - houten ramen

Zie afbeelding: Sponningstelsel (met 13 [9] mm asmaat)

Het beslag is toepasbaar bij houten ramen met standaard beslaggroef (asmaat 9 resp. 13 mm) en is qua constructie voorzien voor een beslag-/omtrekspeling van 12 mm en een opdek van 18 en 20 mm. Het activPilot Select-beslag kan bij een asmaat van 9 en 13 mm worden gebruikt. Bij een asmaat van 9 mm dient een minimale (sluitplaat)sponningbreedte van 20 mm en bij 13 mm asmaat een minimale (sluitplaat) sponningbreedte van 29 mm aangehouden te worden. Bij constructief afwijkende kozijndetailleringen zoals bijv. geringere sponningbreedtes verwijzen wij naar ons beslag activPilot Elegance.

In de horizontalerichting (boven- en onder) diendt een "falzluft" sponninghoogte van 12 + 1mm. te worden aangehouden.

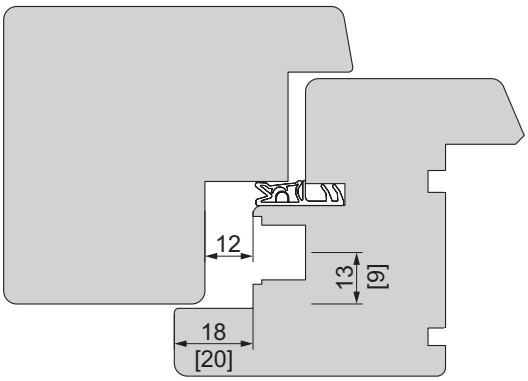

Sponningstelsel (met 13 [9] mm asmaat)

13.1

Montage van de beslagcomponenten in de raamvleugel

Uitvoering draai-kiep - rechthoekige ramen

Bereidt uw raam voor op de montage. Ga daarbij als volgt te werk:

> Aanwijzing: de volgende beschrijvingen zijn gebaseerd op rechts gemonteerde ramen. Bij montage van linkse ramen dienen de afbeeldingen gespiegeld te worden gelezen.

Verder geldt:

- Van binnenuit gezien is het symbool als doorgetrokken lijn weergegeven.

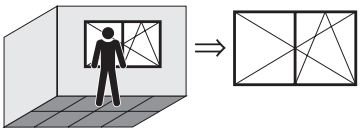

- Van buitenaf gezien is het symbool als stippeltjes-/streepjeslijn weergegeven.

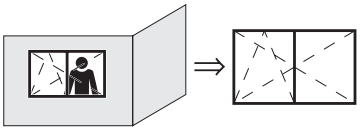

Greephoogte bepalen

Hoogte van de greep bij een espagnolet GAM

Zie afbeelding: Beslagmaathoogte FFH met variabele greephoogte (greep in het midden) GM

Wanneer een espagnolet GAM ... (variabele greephoogte, greep in het midden) wordt geplaatst, bedraagt maat GM de helft van de beslagmaathoogte FFH.

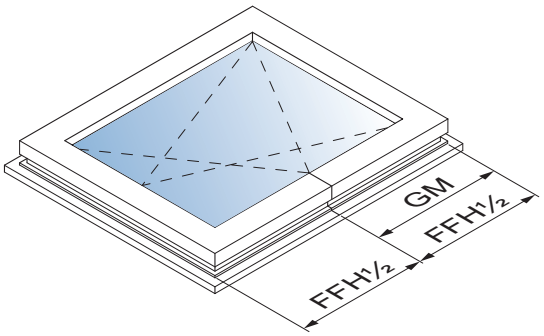

Beslagmaathoogte FFH met variabele greephoogte (greep in het midden) GM

13.2

Hoogte van de greep bij een espagnolet GAK

Zie afbeelding: Beslagmaathoogte FFH met vaste greephoogte GK

Wanneer een espagnolet GAK ... (vaste greephoogte) wordt geplaatst, wijzigt maat GK in verhouding tot de beslagmaathoogte FFH. De exacte afmetingen worden in de volgende tabel weergegeven.

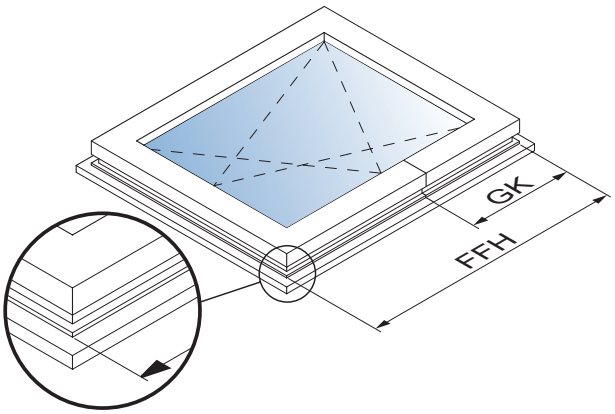

Beslagmaathoogte FFH met vaste greephoogte GK

Zie afbeelding: Overzichtstabel beslagmaathoogte (FFH) / greephoogte (GK)

De hiernaast staande tabel geeft een overzicht van de hoogte van de greep (GK) van de GAK in verhouding tot de beslagmaathoogte.

230 – 324	GK = 114 *
325 – 420	GK = 114 *
421 – 460	GK = 210
461 – 700	GK = 210
701 – 850	GK = 260
851 – 1100	GK = 375
1101 – 1325	GK = 550
1326 – 1525	GK = 550
1526 – 1775	GK = 550
1776 – 2000	GK = 1050
2001 – 2225	GK = 1050

Overzichtstabel beslagmaathoogte (FFH) / greephoogte (GK)
* Vereist gebruik hoekoverbrenging E3, met verkort been.

Zie afbeelding: Maattekening "Espagnoletslot" bij doornmaat = 15,5 mm

- Gaten voor espagnoletslot (ø 12 en ø 25 mm) volgens maattekening boren.

- Het infrezen van de slotkast gebeurt vanaf de voorzijde.

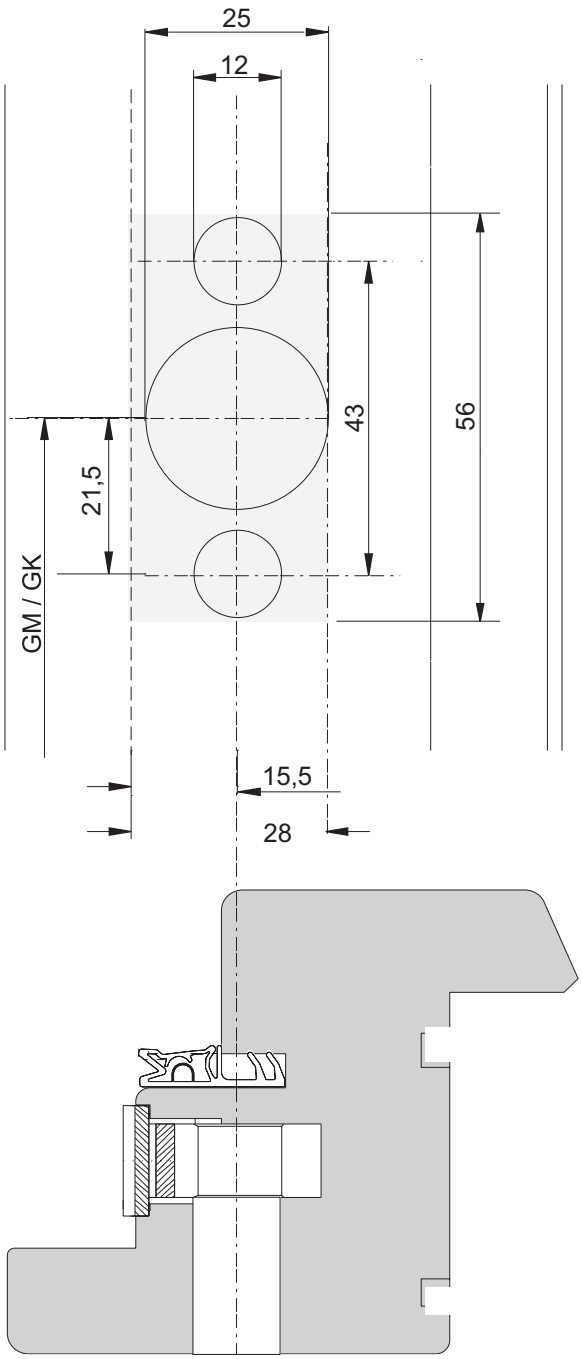

Maattekening "Espagnoletslot" bij doornmaat = 15,5 mm

13.2

Zie afbeelding: Hoekoverbrenging E1

- Hoekoverbrengingen monteren:

- Hoekoverbrenging (2) boven in de vleugel in de beslaggroef plaatsen, zodanig dat de achtkantnok aan de bovenzijde zit.
- Hoekoverbrenging (1) aan onderzijde in de beslaggroef monteren, zodanig dat de achtkantnok aan de onderzijde zit.
- Beide hoekoverbrengingen (1, 2) aan de sluitzijde met telkens één schroef bevestigen.
- Beslagmaathoogte (FFH) meten.

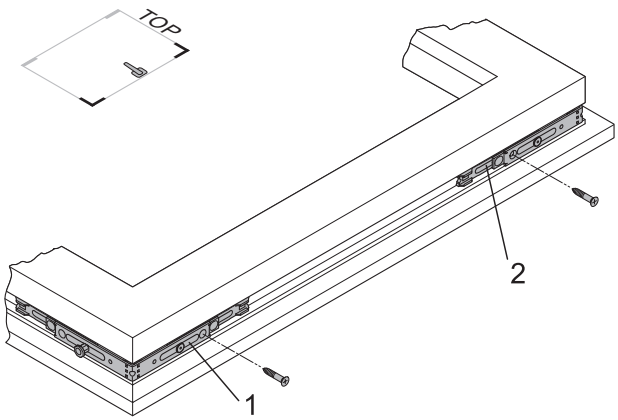

Hoekoverbrenging E1

Zie afbeelding: Espagnolet GAM/GAK

- Espagnolet volgens instructie afkorten.
- Espagnolet monteren:

- Espagnolet (2) tegen de hoekoverbrenging (3) drukken.
- Vertanding van het espagnolet in het tandblad van de hoekoverbrenging leggen.
- Espagnolet op dezelfde wijze in de hoekoverbrenging (1) vastklikken.
- Espagnolet in de beslaggroef drukken.
- Espagnolet van onder naar boven vastschroeven.

Aanwijzing: Graag op een correcte montageposi-tie van het espagnolet letten.

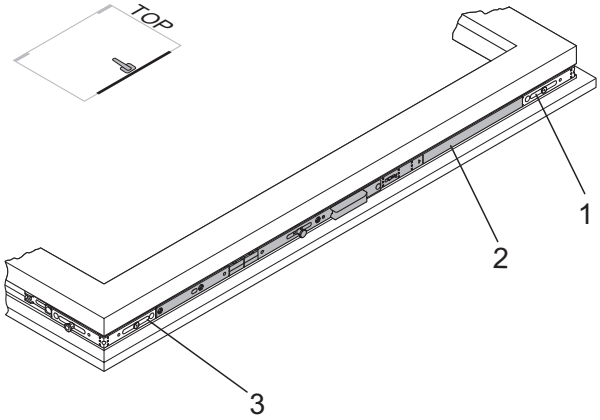

Espagnolet GAM/GAK

Zie afbeelding: Hoekoverbrenging E1.SE

- Hoekoverbrenging (1) aan bovenzijde van de vleugel in de beslaggroef plaatsen, zodanig dat de achtkantnok aan de hangzijde zit.
- Hoekoverbrenging boven aan de raamvleugel met één schroef (2) bevestigen.
- Beslagmaatbreedte (FFB) meten.

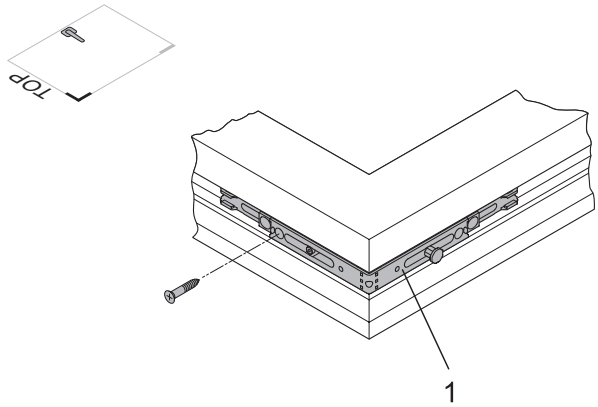

Hoekoverbrenging E1.SE

- Schaargeleider afkorten (zie hoofdstuk 13, Afkorten van het beslag).

Aanwijzing: Wanneer FFH < ca. 600 mm (pro-fielafhankelijk), dan een kiepbegrenzer in de schaargeleider OS... (2) plaatsen.

Zie afbeelding: Schaargeleider OS.SE

- Schaargeleider plaatsen en vastschroeven.

- Schaargeleider tegen de hoekoverbrenging (1) drukken.
- Vertanding van de schaargeleider in het tandblad van de hoekoverbrenging drukken.
- Schaargeleider op dezelfde wijze in de hoekoverbrenging (3) drukken.
- Schaargeleider in de beslaggroef drukken.
- Schaargeleider vanaf hangzijde naar espagnoletzijde verschroeven.

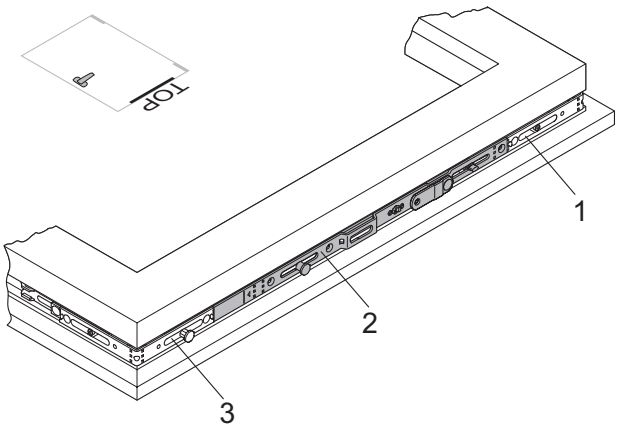

Schaargeleider OS.SE

Zie afbeelding: Middensluiting M/MK (hangzijde)

- Middensluiting aan de hangzijde monteren.

- Middensluiting (1) tegen de hoekoverbrenging (2) drukken.
- Vertanding middensluiting in het tandblad van de hoekoverbrenging vastklikken.
- Middensluiting in de beslaggroef drukken.
- Middensluiting van boven naar beneden verschroeven.
- Schroef (3) volledig indraaien om de middenfixering op te heffen.

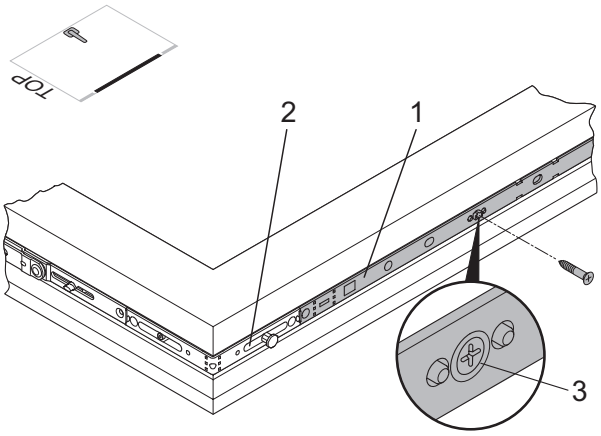

Middensluiting M/MK (hangzijde)

Aanwijzing: vanaf een beslagmaathoogte (FFH) en/of beslagmaatbreedte (FFB) van ca. 1000 mm dient u bij voorkeur ook een vergrendeling aan de hangzijde en/of beneden horizontaal te plaatsen. (Vergrendelingsafstand van de CE-certificering in acht nemen)

Let op! Beschadiging van de beslagdelen. Indien de middenfixering niet wordt ontgrendeld, kan het beslag niet worden bediend. Het gebruik van overdreven kracht leidt dan tot vervorming van de beslagcomponenten. De schroef voor de middenfixering altijd tot aan de aanslag indraaien.

Zie afbeelding: Hoekoverbrenging E1

- Hoekoverbrenging (1) vastschroeven.

Aanwijzing: De volgende stap vervalt wanneer geen middensluiting aan de hoekoverbrenging wordt gekoppeld.

Zie afbeelding: Middensluiting M/MK (horizontaal)

- Middensluiting aan onderzijde monteren:

- Middensluiting (2) tegen de hoekoverbrenging (1) drukken.
- Vertanding middensluiting in het tandblad van de hoekoverbrenging vastklikken.
- Middensluiting in de beslaggroef drukken.
- Middensluiting van hoekoverbrenging tot het midden van de vleugel verschroeven.
- Schroef (3) volledig indraaien om de middenfixering op te heffen.

Let op! Beschadiging van de beslagdelen. Indien de middenfixering niet wordt ontgrendeld, kan het beslag niet worden bediend. Het gebruik van overdreven kracht leidt dan tot vervorming van de beslagcomponenten. De schroef voor de middenfixering altijd tot aan de aanslag indraaien.

Zie afbeelding: Vleugellager FL.SE

- Vleugellager monteren:

- Vleugellager (1) onder aan de vleugel in de beslaggroef plaatsen.
- Controleren of het vleugellager geheel aanligt.
- Vleugellager (1) vastschroeven.

13.2

Aanwijzing: Wanneer aan het vleugellager een draaibegrenzer gekoppeld moet worden, dan moet het schroefgat (2) in eerste instantie vrij blijven.

Aanwijzing: Bij elementen die als doorgang worden gebruikt, moet altijd een draaibegrenzer en de vleugellagerdraagstang (onafhankelijk van het vleugelgewicht) worden gebruikt.

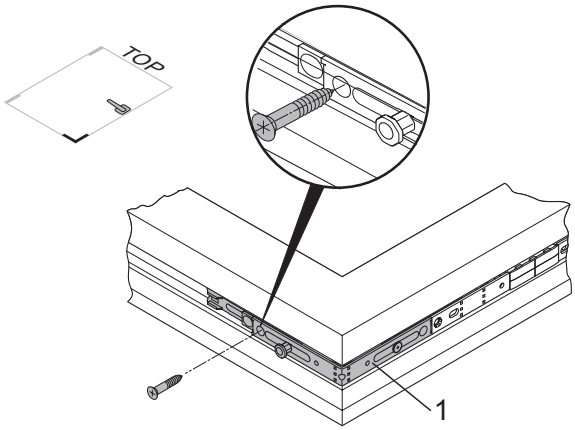

Hoekoverbrenging E1

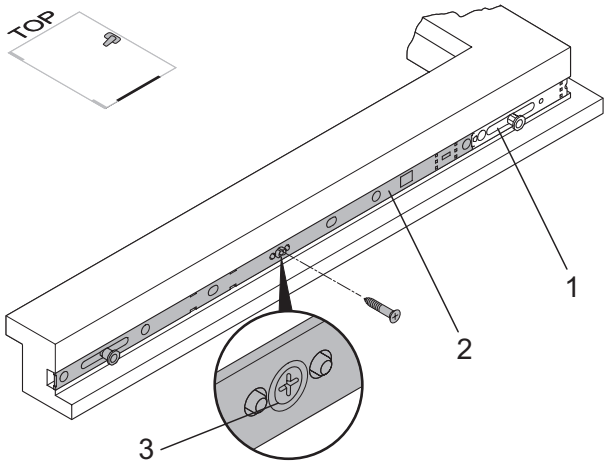

Middensluiting M/MK (horizontaal)

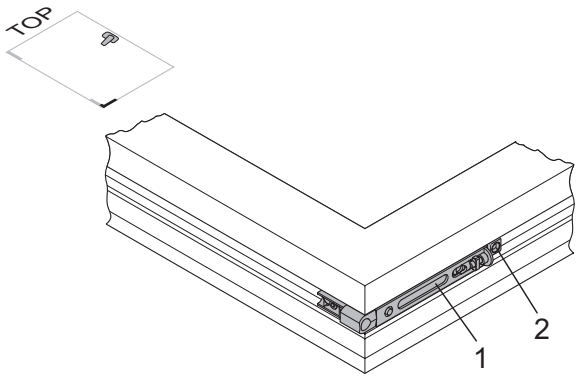

Vleugellager FL.SE

Aanwijzing: is het vleugelgewicht > 100 kg, dan moet ook een vleugellagerdraagstang geplaatst worden. Het maximaal toegelaten vleugelgewicht bedraagt 150 kg. Om de vleugellagerdraagstang te kunnen plaatsen, moet de beslagmaathoogte (FFH) minimaal 451 mm bedragen.

Zie afbeelding: Vleugellagerdraagstang FLS.SE

- Vleugellagerdraagstang monteren

- Vleugellagerdraagstang (1) in de beslaggroef plaatsen en tegen het vleugellager (2) drukken.
- Vleugellagerdraagstang van onder naar boven vastschroeven.

Aanwijzing: wordt de vleugellagerdraagstang gebruikt, dan moet in elk geval ook de draaibegrenzer toegepast worden. Montage, zie volgende paragraaf. Bij gebruik van de vleugellagerdraagstang FLS.SE moet de stelschroef voor de hoogteverstelling (3) in het vleugellager worden verwijderd.

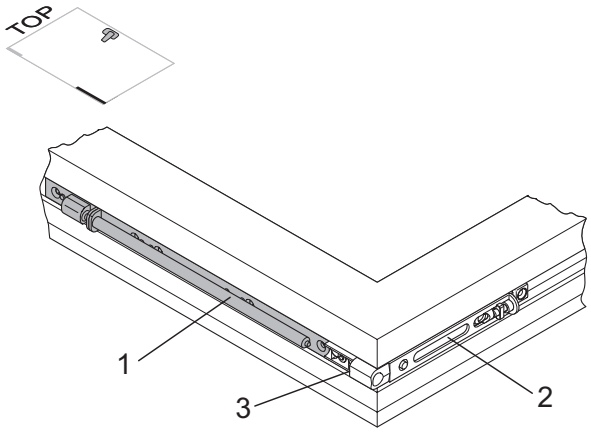

Vleugellagerdraagstang FLS.SE

Zie afbeelding: Draaibegrenzer DB.SE.1

- Draaibegrenzer monteren

- Draaibegrenzer (2) in de beslaggroef plaatsen en aan het vleugellager (1) koppelen.
- Draaibegrenzer (2) samen met het vleugellager (1) met één schroef vastschroeven.
- Schaararm uitklappen zodat de eronder gelegen schroefgaten vrijkomen.
- Draaibegrenzer (2) vastschroeven.

Aanwijzing: de houder (3) moet met de geleiderand naar beneden naar de vleugelopdek wijzen.

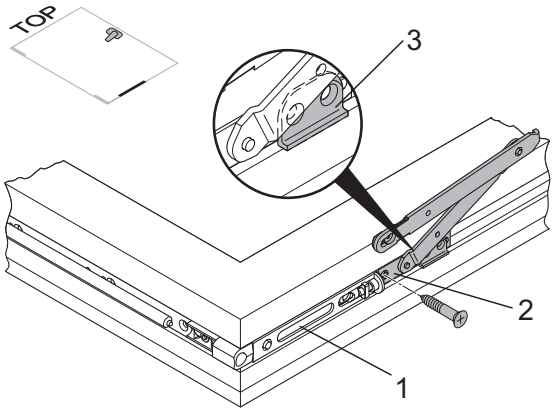

Draaibegrenzer DB.SE.1

De draaibegrenzer is dringend noodzakelijk wanneer:

- Vleugelgewicht > 100 kg en/of
- Beslagmaatbreedte > 1250 mm en/of
- Negge van de omligggende muur < 120 mm (DIN EN 13126-8, punt 4)

Aanwijzing: Bij elementen die als doorgang worden gebruikt, moet altijd een draaibegrenzer en de vleugellagerdraagstang (onafhankelijk van het vleugelgewicht) worden gebruikt.

Aanwijzing: Het gebruik van de draaibegrenzer is afhankelijk van de inbouwsituatie, de grootte en het gewicht van het raam.

Let op! Controleer of u alle schroeven in de beslagdelen heeft geschroefd.

Uitvoering draairaam – rechthoekige ramen

Aanwijzing: De hier getoonde afbeeldingen gaan uit van een links gemonteerd raam. Bij montage van een rechtse uitvoering dient de afbeelding te worden gespiegeld.

Zie afbeelding: Hoekoverbrenging E1

- Hoekoverbrengingen monteren:

- Hoekoverbrenging (2) boven in de vleugel in de beslaggroef plaatsen, zodanig dat de achtkantnok aan de bovenzijde zit.
- Hoekoverbrenging (1) aan onderzijde in de beslaggroef monteren, zodanig dat de achtkantnok aan de onderzijde zit.
- Beide hoekoverbrengingen (1, 2) aan de sluitzijde met telkens één schroef bevestigen.
- Beslagmaathoogte (FFH) meten.

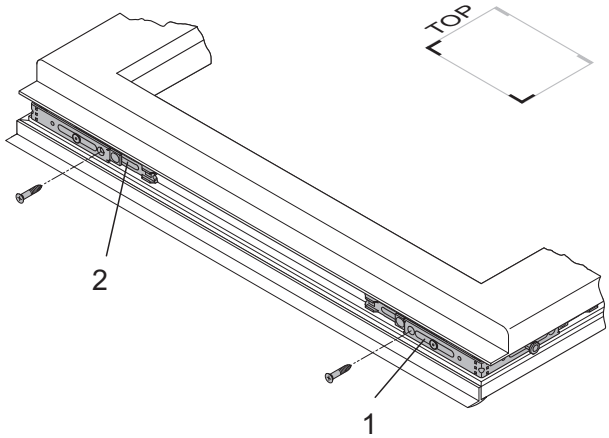

Hoekoverbrengingen E1

- Espagnolet afkorten:

- Espagnolet GASM of espagnolet GASK volgens beschrijving "Afkorten van beslag" afkorten.

Aanwijzing: Het afkorten van de espagnolet moet in gesloten stand (leveringsstand) gebeuren.

Zie afbeelding: Espagnolet GASM/GASK

- Espagnolet monteren:

- Espagnolet (2) tegen de hoekoverbrenging (3) drukken.
- Vertanding van het espagnolet in het tandblad van de hoekoverbrenging leggen.
- Espagnolet op dezelfde wijze in de hoekoverbrenging (1) vastklikken.
- Espagnolet in de beslaggroef drukken.
- Espagnolet van onder naar boven vastschroeven.

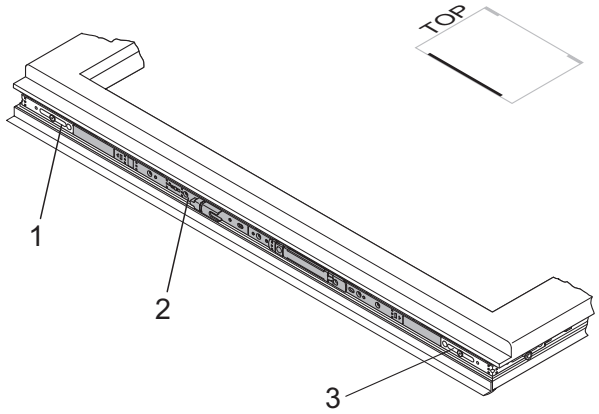

Espagnolet GASM/GASK

Aanwijzing: Om de neutraalstand te handhaven, dient een functioneringstest pas na de montage van de diverse beslagcomponenten te worden uitgevoerd.

Zie afbeelding: Draailagerrail DLS.K.SE.9-13

- Draailagerstang monteren:

- Draailagerstang (1) boven aan de vleugel in de beslaggroef plaatsen.
- Zorg ervoor dat de draailagerrail aan de hangzijde volledig aansluit.
- Draailagerrail aan de vleugel vastschroeven.

Zie afbeelding: Middensluiting M (boven)

- Middensluiting aan bovenzijde monteren:

- Middensluiting (1) tegen de hoekoverbrenging (2) drukken.
- Vertanding middensluiting in het tandblad van de hoekoverbrenging vastklikken.
- Middensluiting in de beslaggroef drukken.
- Middensluiting vanaf de hangzijde tot aan de espagnoletzijde verschroeven.
- Schroef (3) volledig indraaien om de middenfixering op te heffen.

Let op! Beschadiging van de beslagdelen. Indien de middenfixering niet wordt ontgrendeld, kan het beslag niet worden bediend. Het gebruik van overdreven kracht leidt dan tot vervorming van de beslagcomponenten. De schroef voor de middenfixering altijd tot aan de aanslag indraaien.

Zie afbeelding: Middensluiting M (onder)

- Middensluiting aan onderzijde monteren:

- Zie boven

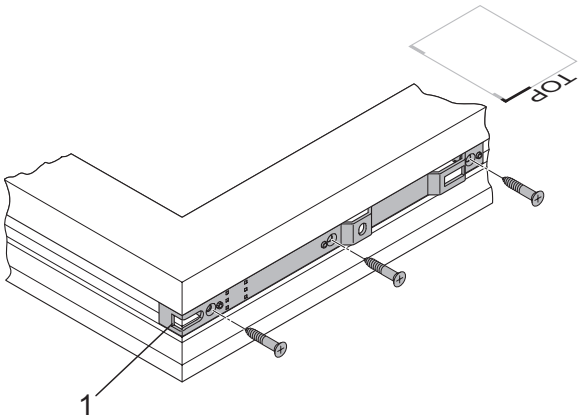

Draailagerrail DLS.K.SE.9-13

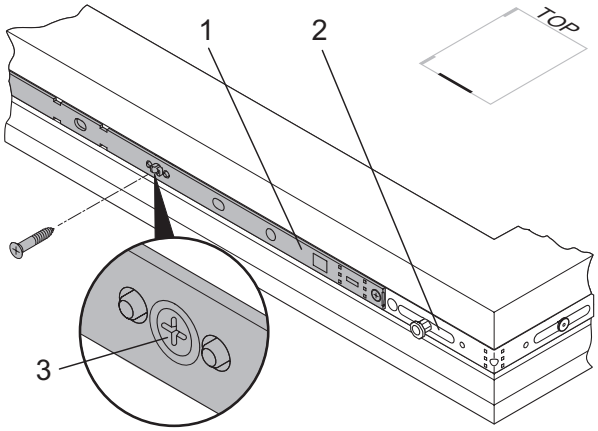

Middensluiting M (boven)

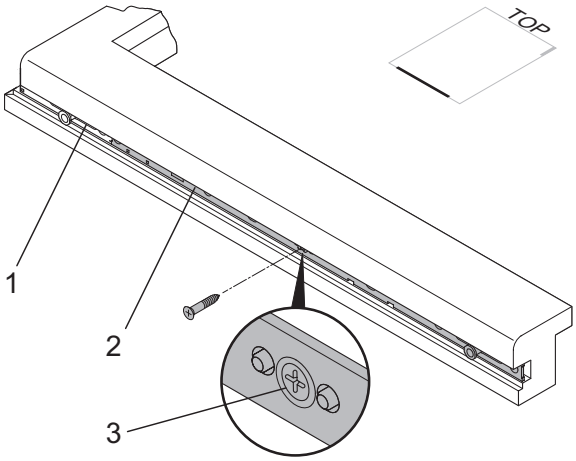

Middensluiting M (onder)

Zie afbeelding: Middenaantrek/frictievergrendeling SZV

- Middenaantrek/frictievergrendeling aan hangzijde monteren:

- Middenaantrek/frictievergrendeling (1) positioneren:
- S = vleugelsponningrand tot midden middenaantrek/frictievergrendeling maatopgave van SZV, zie sluitplaatposities.
- Middenaantrek/frictievergrendeling in de beslaggroef drukken en vastschroeven.

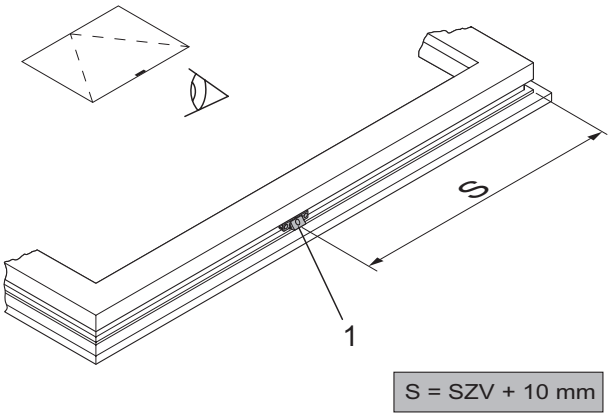

Middenaantrek/frictievergrendeling SZV

Zie afbeelding: Vleugellager FL.SE

- Vleugellager monteren:

- Vleugellager (1) onder aan de vleugel in de beslaggroef plaatsen.
- Controleren of het vleugellager geheel aanligt.
- Vleugellager (1) vastschroeven.

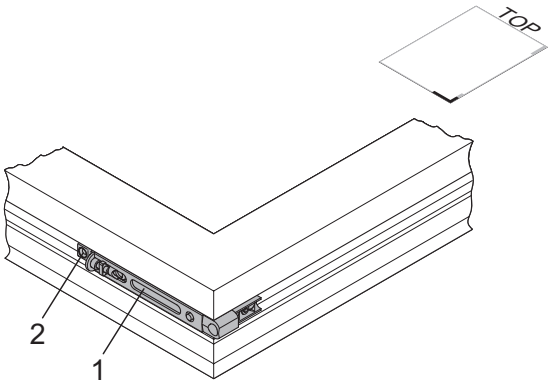

Vleugellager FL.SE

Aanwijzing: Wanneer aan het vleugellager een draaibegrenzer gekoppeld moet worden, dan moet het schroefgat (2) in eerste instantie vrij blijven.

Aanwijzing: Bij elementen die als doorgang worden gebruikt, moet altijd een draaibegrenzer en de vleugellagerdraagstang (onafhankelijk van het vleugelgewicht) worden gebruikt.

Aanwijzing: is het vleugelgewicht > 100 kg, dan moet ook een vleugellagerdraagstang geplaatst worden. Het maximaal toegelaten vleugelgewicht bedraagt 150 kg. Om de vleugellagerdraagstang te kunnen plaatsen, moet de beslagmaathoogte (FFH) minimaal 451 mm bedragen.

Zie afbeelding: Vleugellagerdraagstang FLS.SE

- Vleugellagerdraagstang monteren

- Vleugellagerdraagstang (2) in de beslaggroef plaatsen en tegen het vleugellager (1) drukken.
- Vleugellagerdraagstang van onder naar boven vastschroeven.

Aanwijzing: wordt de vleugellagerdraagstang gebruikt, dan moet in elk geval ook de draaibegrenzer toegepast worden. Montage, zie volgende paragraaf. Bij gebruik van de vleugellagerdraagstang FLS.SE moet de stelschroef voor de hoogteverstelling (3) in het vleugellager worden verwijderd.

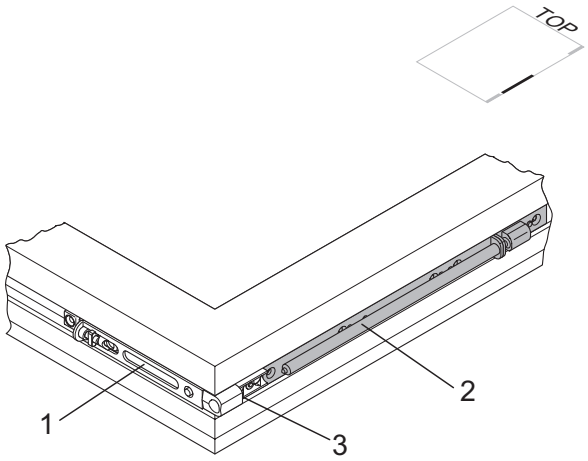

Vleugellagerdraagstang FLS.SE

Zie afbeelding: Draaibegrenzer DB.SE.1

- Draaibegrenzer monteren

- Draaibegrenzer (2) in de beslaggroef plaatsen en aan het vleugellager (1) koppelen.
- Draaibegrenzer (2) samen met het vleugellager (1) met één schroef vastschroeven.
- Schaararm uitklappen zodat de eronder gelegen schroefgaten vrijkomen.
- Draaibegrenzer (2) vastschroeven.

Aanwijzing: de houder (3) moet met de geleiderand naar beneden naar de vleugelopdek wijzen.

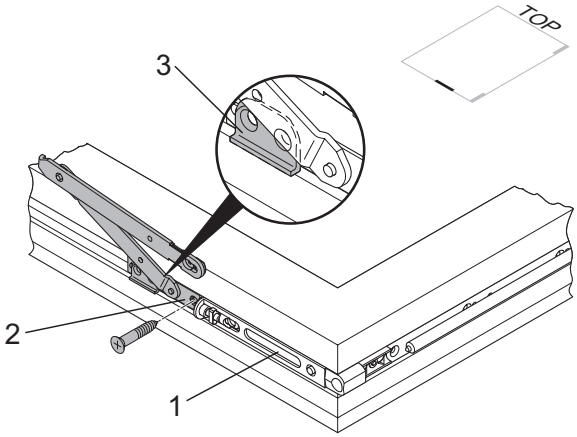

Draaibegrenzer DB.SE.1

De draaibegrenzer is dringend noodzakelijk wanneer:

- Vleugelgewicht > 100 kg en/of
- Beslagmaatbreedte > 1250 mm en/of
- Negge van de omligggende muur < 120 mm (DIN EN 13126-8, punt 4)

Aanwijzing: Bij elementen die als doorgang worden gebruikt, moet altijd een draaibegrenzer en de vleugellagerdraagstang (onafhankelijk van het vleugelgewicht) worden gebruikt.

Montage van de beslagdelen in het kozijn

Uitvoering draai-kiep - rechthoekige ramen

Aanwijzing: de maatgegevens in de afbeeldingen hebben betrekking op de raamsponningszijde tot de inlooprand van de sluitplaat resp. de raamsponningszijde tot het midden van de sluitplaat!

Aanwijzing: Schaar- en hoeklager pas na montage van de sluitplaten plaatsen.

Er mogen alleen raamdelen worden gebruikt die voor de betreffende profilering geschikt zijn en door de firma Winkhaus zijn vrijgegeven. Het gebruik van niet speciaal voor de gebruikte raamprofilering ontwikkelde raamdelen is niet toegestaan en leidt tot uitsluiting van onze aansprakelijkheid. Volg de aanwijzingen voor het maximaal toegelaten vleugelgewicht in hoofdstuk 1 - Algemene productinformatie.

Uitvoering draai-kiep

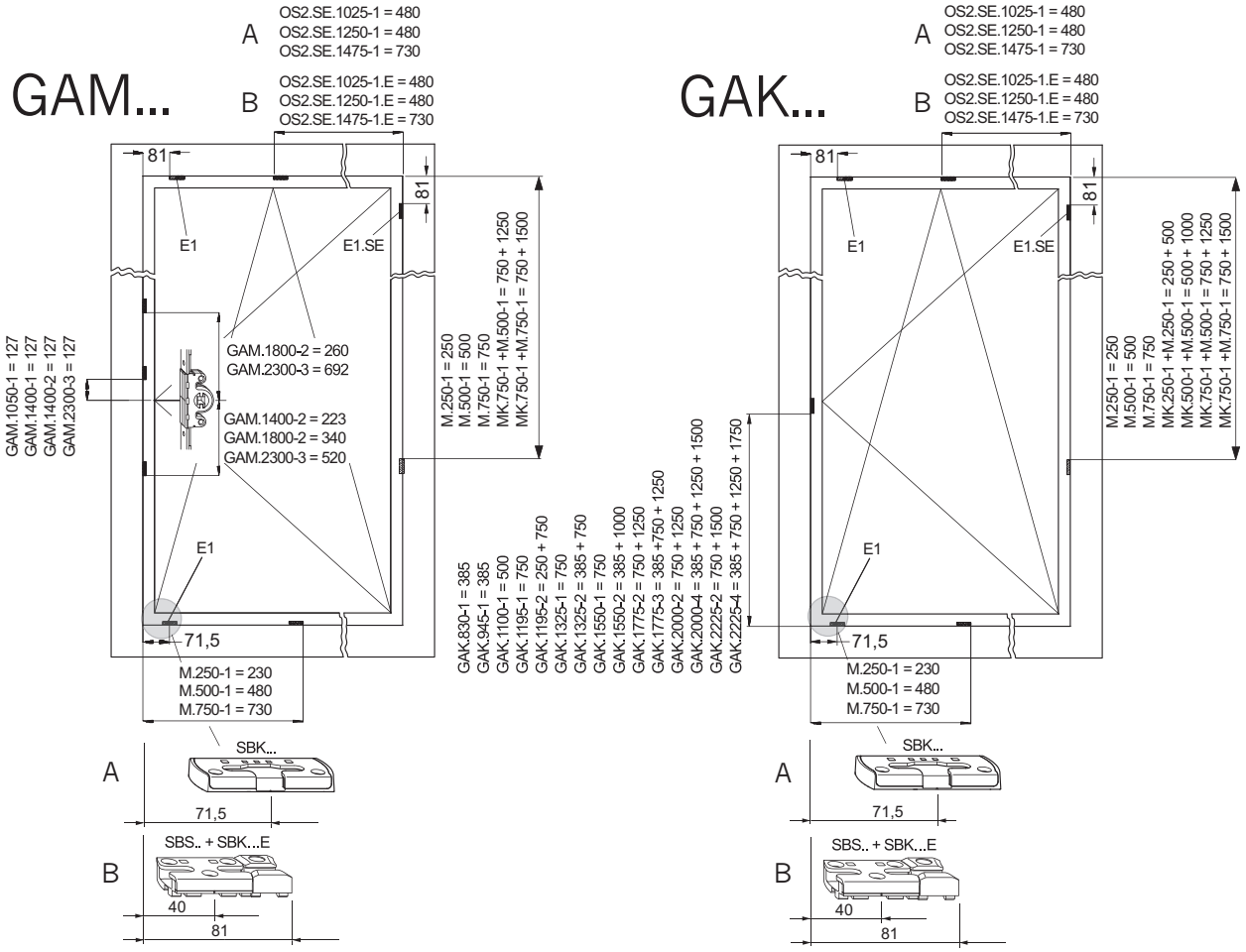

Sluitplaatposities stolpraam D/DK
A = Standaard schakelvolgorde draai-kiep
B = Schakelvolgorde kiep-voor-draai

Uitvoering draai-/draai-kiep stolpraam (D/DK)

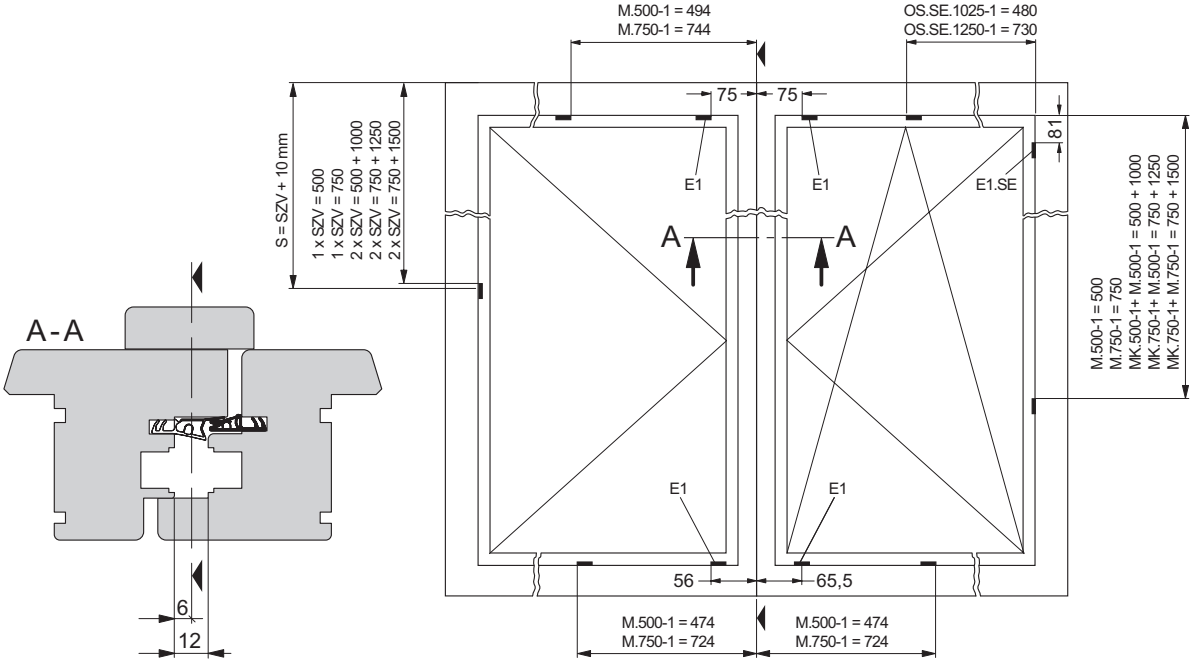

Sluitplaatposities stolpraam D/DK

13.3

Plaatsen van de sluitplaten

In het voorbeeld montagemal LE.N.K. 710-1100 is hieronder de bediening van de montagemallen beschreven. De andere montagemallen kunnen op een zelfde wijze worden gebruikt. Voor het monteren van de sluitplaten wordt de montagemal in de kozijnsponning geplaatst.

Markeringen op montagemal

↔	Horizontale toepassing = rode aanslag (voor schaargeleider en middensluiting op onderdorpel)
↕	Verticale toepassing = gele aanslag (voor espagnoletten en middensluitingen aan hangzijde)
↕↔	Verticale / horizontale toepassing = blauwe aanslag (voor hoekoverbrengingen)
→|	= sluitplaatinloop

Sluitplaat bovendorpel, horizontaal

- Montagemal met gele aanslag in de bovenste hoekaanleggen, tegen sluitzijde.
- Sluitplaat SBA bij blauwe houder met het opschrift "E1 + E2" plaatsen.

Sluitplaat voor schaargeleider OS...

- Montagemal met rode aanslag in de bovenste hoek aanleggen, tegen hangzijde.
- Sluitplaat SBS bij blauwe houder met het opschrift "OS. ..." plaatsen.

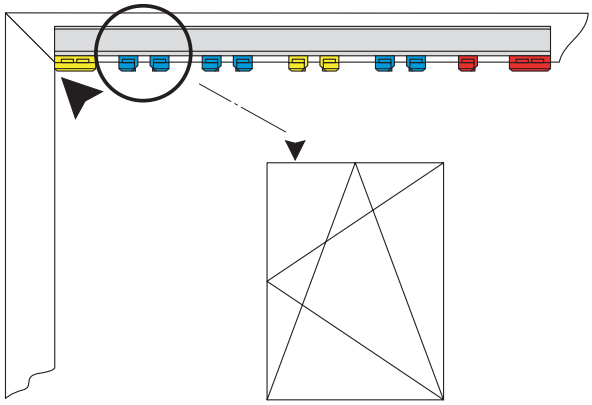

Sluitplaat bovendorpel, horizontaal

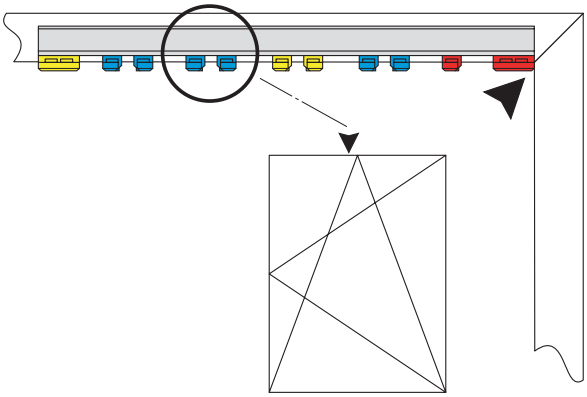

Sluitplaat voor schaargeleider OS...

13.3

Sluitplaten hangzijde

- Montagemal met gele aanslag in de bovenste hoek aanleggen, tegen sluitzijde.
- Sluitplaat voor de hoekoverbrenging in de blauwe houder “E1 + E2” plaatsen.
- Sluitplaat voor de middensluiting in de gele houder met het opschrift “M + MK” plaatsen.

Tip: De omschrijving op de middensluiting moet met de tekst op de gele houder overeenkomen.

Kiepsluitplaat SBK... onder, horizontaal

- Montagemal met rode aanslag in de onderste hoek aanleggen, tegen sluitzijde.
- Sluitplaat SBK... in de rode houder met het opschrift "Kippblech SBK" plaatsen.

Middensluiting M... onder, horizontaal

Zie afbeelding: M onder horizontaal

- Montagemal met rode aanslag in de onderste hoek aanleggen, tegen sluitzijde.
- Sluitplaat in de blauwe houder met het opschrift M + MK plaatsen.

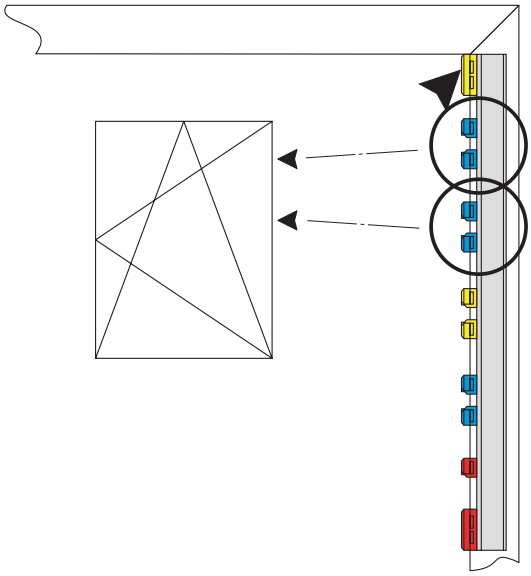

Sluitplaten hangzijde

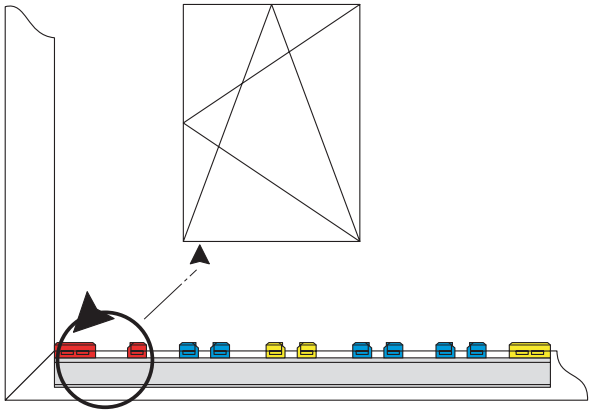

Kiepsluitplaat SBK... onder, horizontaal

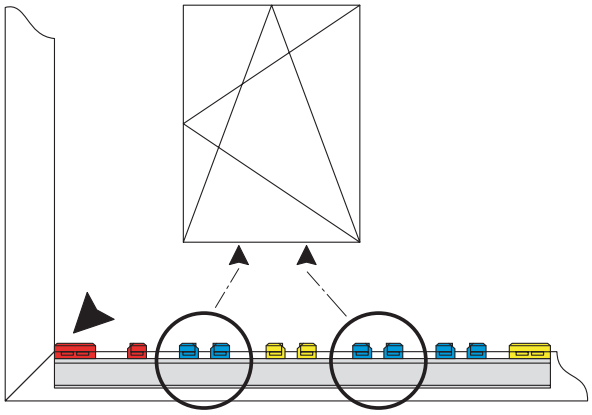

M onder horizontaal

13.3

Sluitplaat SBA... voor GAK verticaal

- Montagemal met gele aanslag in de onderste hoek aanleggen.
- Sluitplaat SBA. ... middels de gele of blauwe houders met het opschrift "GAK. ..." plaatsen.

Sluitplaten voor GAM

- Betreffende montagemal met het opschrift "oben/unten" plaatsen.
- Sluitplaten plaatsen overeenkomstig de aanduidingen op de montagemal.

Afhankelijk van de raamhoogte zijn er drie telescoopmallen:

- LE.N.T. 0710-1050 voor espagnolet GAM 1050-1
- LE.N.T. 1051-1800 voor espagnolet GAM 1400-1/2 / 1800-2
- LE.N.T. 1801-2300 voor espagnolet GAM 2300-3

Aanwijzing: De aanduidingen op het espagnolet moeten overeenkomen met de aanduiding op de gele houders op de mal.

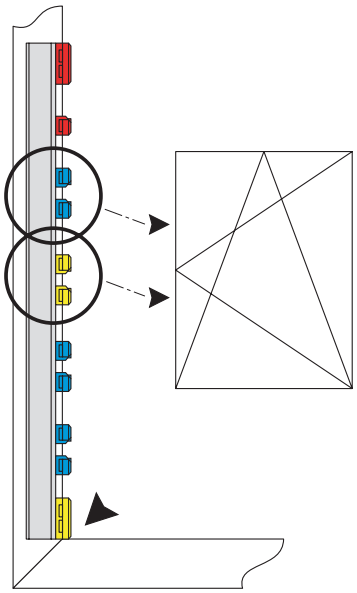

SBA... voor GAK verticaal

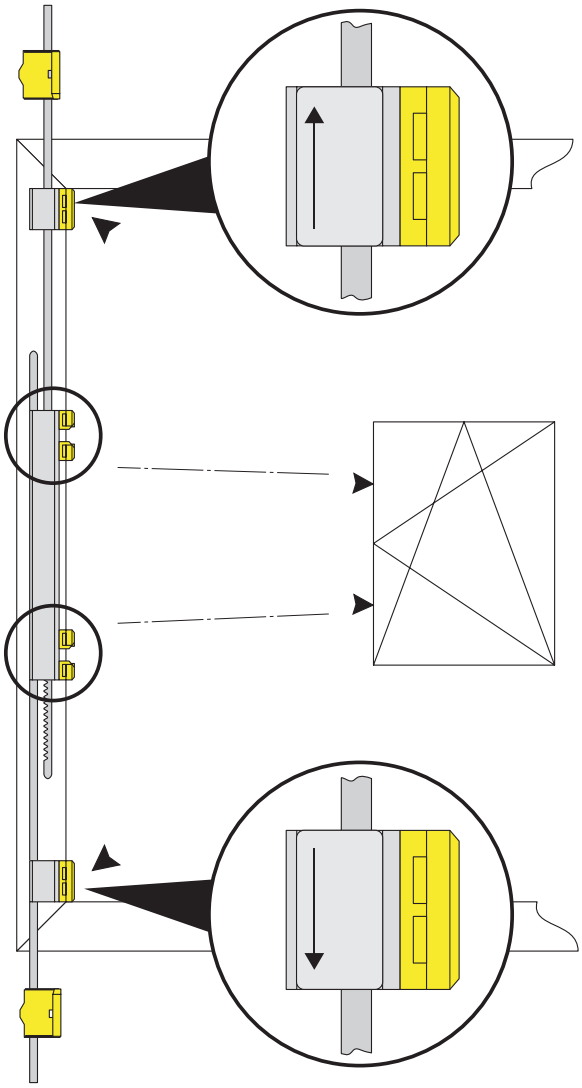

Sluitplaten voor GAM

13.3

Montage van schaar- en hoeklager

Opmerking: Bij gebruik van lagerdelen met positioneernok dienen deze overeenkomstig voorgeboord te worden.

Zie afbeelding: Hoeklager EL...SE

- Hoeklager EL...SE monteren

- Hoeklager (1) in het kozijnprofiel plaatsen.
- Zorg ervoor dat het hoeklager volledig aansluit.
- Schroefgaten voorboren.
- Hoeklager volledig vastschroeven.

Zie afbeelding: Schaar S....SE

- Schaar monteren:

- Schaar (1) in het kozijnprofiel plaatsen.
- Er voor zorgen dat de schaar volledig aansluit.
- Schroefgaten voorboren.
- Schaar volledig verschroeven.

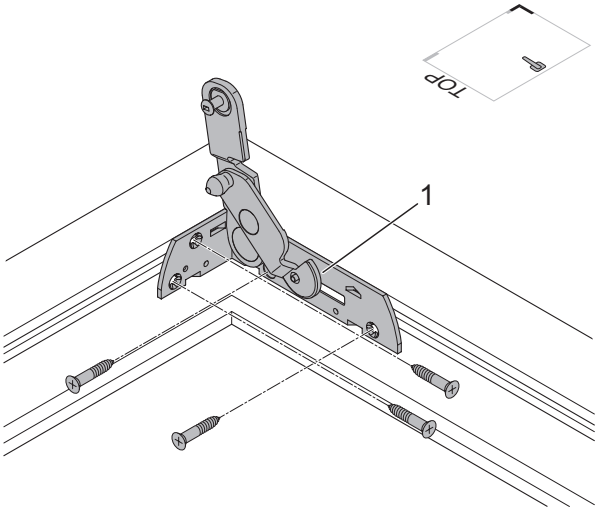

Hoeklager EL...SE

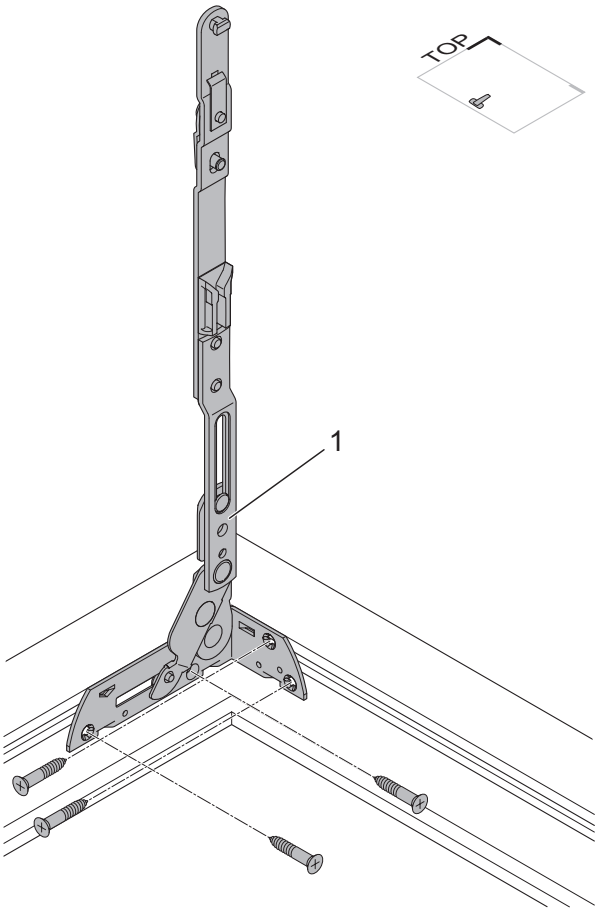

Schaar S....SE

13.3

Zie afbeelding: Kozijnaansluiting RA.DB...SE

- Kozijnaansluiting monteren

Kozijnaansluiting vastschroeven.

- Kozijnaansluiting (1) in het kozijnprofiel plaatsen en tegen het hoeklager drukken.
- Zorg ervoor dat de kozijnaansluiting volledig aansluit.
- Schroefgaten voorboren.
- Kozijnaansluiting vastschroeven.

Opmerking: Kozijnaansluiting alleen plaatsen, wanneer de draaibegrenzer DB.SE wordt gebruikt.

Alleen bij gebruik van de vleugellagerdraagstang FLS.SE:

- Adapterplaat AP...SE monteren:

- Men dient er absoluut op te letten dat slechts speciaal voor een profielsysteem toegewezen en vrijgegeven adapterplaten worden gebruikt.
- Adapterplaat (1) in het kozijnprofiel plaatsen en tegen het hoeklager drukken.
- Zorg ervoor dat de adapterplaat volledig aansluit.
- Schroefgaten voorboren.
- Adapterplaat vastschroeven.

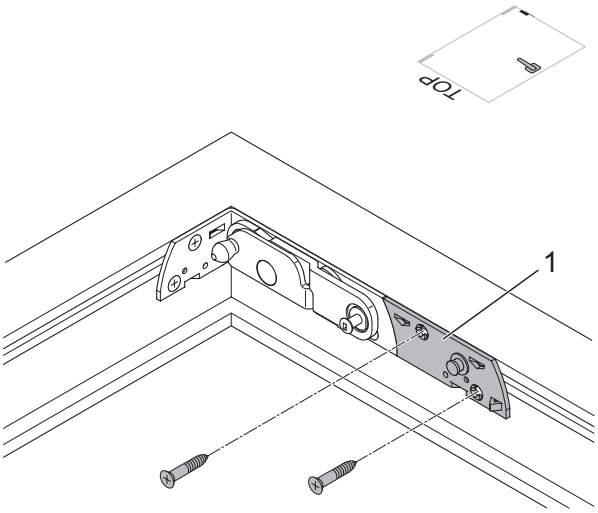

Kozijnaansluiting RA.DB...SE

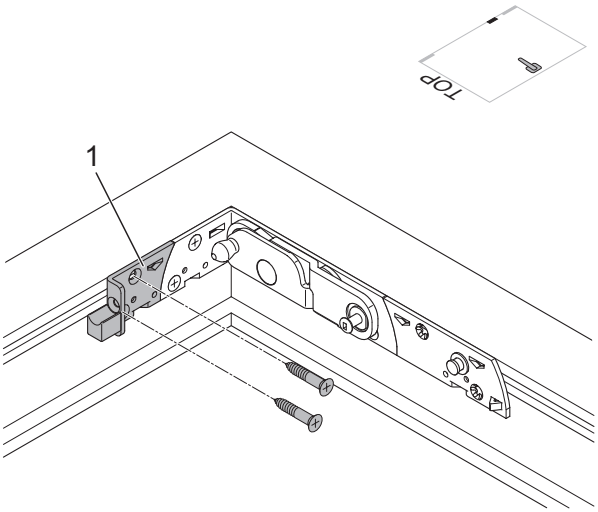

Adapterplaat AP...SE

13.3

Inhangen en uitnemen van de vleugel

Uitvoering draai-kiep en draairaam

Voorbereiding aan de vleugel

- (Foutbedieningsbeveiliging, voor zover aanwezig, dient buiten werking te worden gezet)
- Beslag in de "kiep"stand draaien, waardoor de middenfixering wordt opgeheven
- Als de vleugellagerdraagstang FLS.SE wordt toegepast, dan moet de stelschroef voor de hoogteverstelling, voor het plaatsen worden verwijderd.

Aanwijzing: De fabrikant van de ramen moet garanderen dat de scharnierpunten en de belastbare onderdelen vakkundig gemonteerd zijn.

Vleugel inhangen aan onderzijde

Zie afbeelding: Hoek- en vleugellager

- Scharnierpunt (4) van het hoeklager 90° openen.
- De vleugel op het scharnierpunt (4) plaatsen:
- Stift (2) in het scharnierpunt van het vleugellager drukken en gelijktijdig de stift in de opening van het vleugellagerband drukken (3).
- Vleugel niet in kiepstand, onderscharnier ontlastend onderdeel, geschied door de "draagnokken" (2). Vleugel niet afsteunen op de geleidennokken (3).
- Indien aanwezig, vleugellagerstang (1) in de opening van de adapter plaatsen
- Ingeval een draaibegrenzer DB.SE wordt toegepast:
- Draaibegrenzerarm op de opnamepen zetten, zodat de borgveer zich achter de opnamepen vergrendeld.

Opletten!! Beschadiging van het hoeklager. Het scharnierpunt van het hoeklager mag niet alleen het gehele vleugelgewicht dragen. Het vleugelgewicht moet bij toepassing van de vleugellagerstang FLS.SE door deze gedragen worden. De vleugellagerdraagstang eventueel in hoogte verstellen

Vleugel ondersteunen

Om een beschadiging van de vleugellagers en hoeklagers te voorkomen, mag de vleugel bij het inhangen niet wegzakken (horizontaal ondersteunen)!

Let op: Beveilig de vleugel tegen vallen. Houdt rekening met het hoge gewicht van de vleugel!

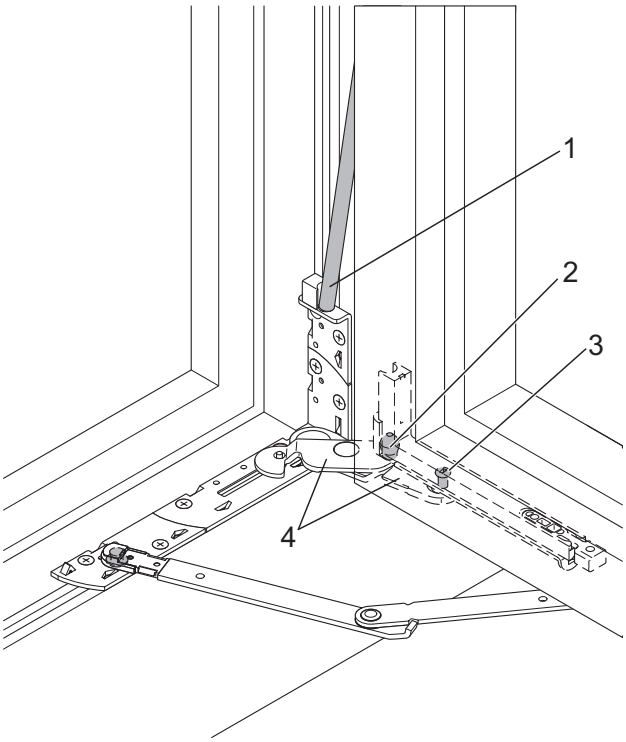

Hoek- en vleugellager

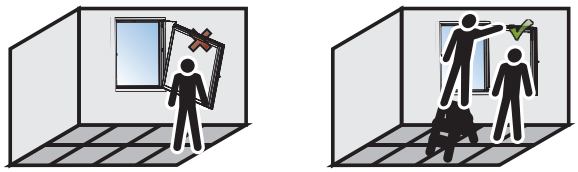

13.4

Vleugel boven inhangen

Zie afbeelding: Schaar

- Inhangbeveiliging (1) 90° uitdraaien.
- Schaar 90° openen en de bevestigingsstift (4) in de schaargeleider haken.
- Schaarbevestigingsstift (3) in de borgplaat drukken.
- De hamerkopbout in de ovale opening in de schaargeleider drukken zodat de schaararm op de schaargeleider ligt.
- De inhangbeveiliging (1) met de hand terugdraaien, zodat de veiligheidsveer (2) vergrendelt.
- Beslag in de "draaipositie" zetten. Dan controleren of de schaar met de schaargeleider en het vleugellager met het hoeklager goed zijn verbonden.
- De vleugel sluiten.

Attentie: Bij de uitvoering draairaam bestaat er de mogelijkheid, afhankelijk van het profielsysteem, om bij een geringe beslagmaathoogte (FFH) in plaats van een schaar een draairaamscharnier toe te passen. Het kozijndeel blijft het zelfde.

Vleugel boven uitnemen

Zie afbeelding: Schaar

- De inhangbeveiliging (1) van de schaar ontgrendelen.
- Veiligheidsveer met een schroevendraaier indrukken (1) en gelijktijdig de inhangbeveiliging 90° draaien.

Let op! Verwondingsgevaar. De raamvleugel kan naar beneden vallen en voor verwondingen zorgen zodra de schaar en schaargeleider niet veilig met elkaar zijn verbonden. Het borgen van de veiligheidsveer moet duidelijk te zien zijn.

De schaarstift (1) moet met de hand, zonder gereedschappen zoals een hamer of schroevendraaier o.i.d. geplaatst worden, zodanig dat de veiligheidsveer (2) vastklikt.

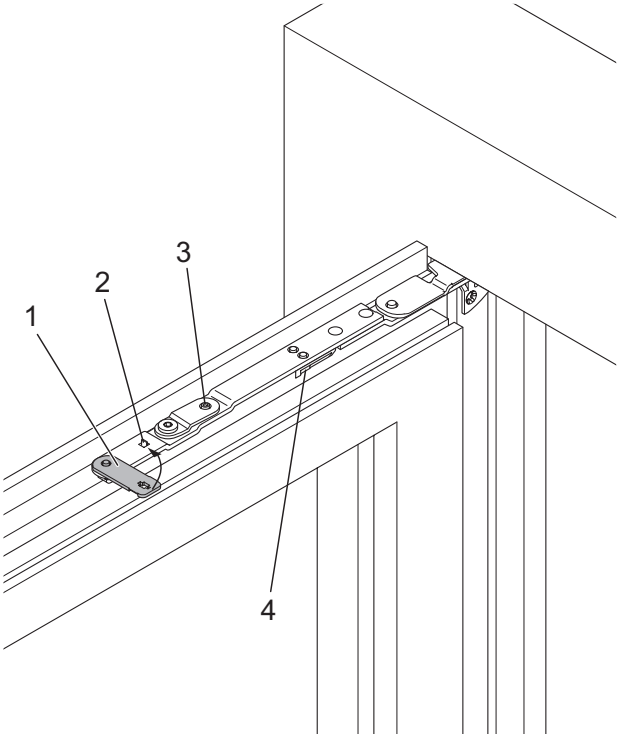

Schaar

13.4

Functioneringstest

Uitvoering draai-kiep

Zie afbeelding: Functioneringstest draai-kiepraam

- Greep plaatsen en één keer als hiernaast draaien, om de middenfixering los te maken.

- Greep naar onderen bewegen (c). Het raam is gesloten.
- Zet de greep terug in de middelste positie (b). Het raam is ontgrendeld, de vleugel kan volledig in de draaistand geopend worden.
- Raam kiepen. Greep naar boven bewegen (b). Het raam is ontgrendeld, het raam kan in de kiepstand worden gezet.

Aanwijzing: De eerste bediening loopt iets zwaarder dan de bediening in het normale gebruik. Bij de eerste maal bedienen is een knakgeluid te horen. Alleen bij gesloten raam bedienen.

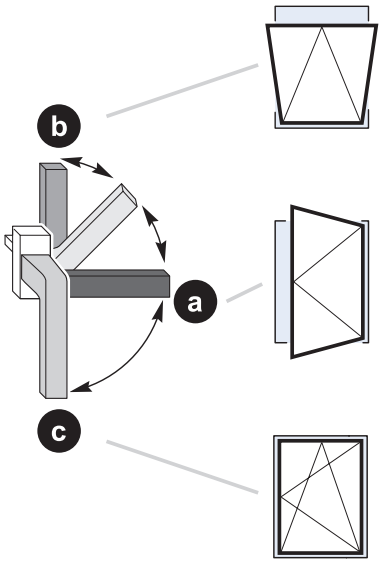

Functioneringstest draai-kiepraam

Uitvoering draairaam

Zie afbeelding: Functioneringstest stolpraam

- Greep als volgt activeren om de middenfixering op te heffen.

- Druk op de ontgrendelknop (1) en beweeg de greep omlaag tot in de eindpositie.
- Het raam is ontgrendeld, de vleugel kan volledig geopend worden.

Aanwijzing: Wanneer de hendel voor het eerst bediend wordt , vindt de koppeling met de aangesloten beslagdelen plaats. De eerste bediening loopt iets zwaarder dan de bediening in het normale gebruik. Bij het activeren is een knakgeluid te horen. Alleen bij dicht raam activeren.

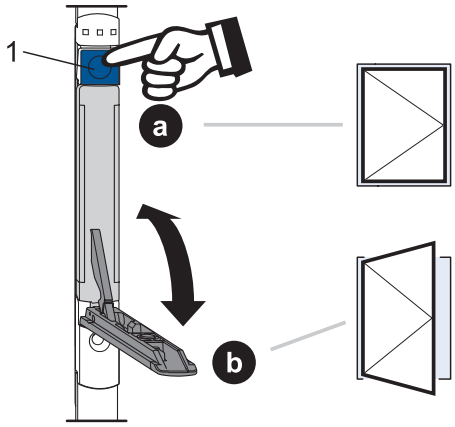

Functioneringstest stolpraam

Afstelmogelijkheden

Achtkantsluitnok

Afstellen van de aantrek (± 0,8 mm) door middel van de verstelbare achthoekige veiligheidsnokken. De verstelling gebeurt via een Winkhaus-verstelsleutel (V.ST.SCH.HV-11).

Schaar

Omhoog en omlaag afstellen van de raamvleugel via de schaar. Verstelling van de vleugel is mogelijk met 2,5 mm omhoog en 1,5 mm omlaag.

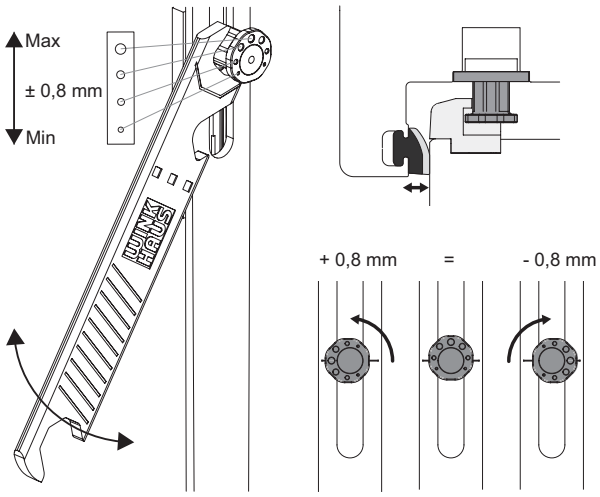

Achtkantsluitnok

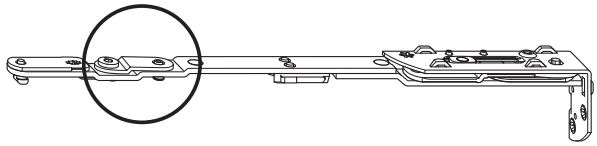

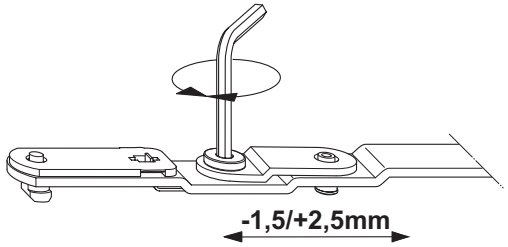

Schaar

Hoeklager tot 100 kg vleugelgewicht

Hoogteverstelling (+3 mm / -2 mm) en breedteverstelling (+/- 2 mm) van vleugellager.
Aantrekverstelling ±0,8 mm

Hoeklager vanaf 100 kg vleugelgewicht

Hoogteverstelling (+3 mm / -2 mm) en breedteverstelling (+/- 2 mm) van vleugellager.
Aantrekverstelling ±0,8 mm

Opmerking: De verstelschroef in het vleugellager moet zijn verwijderd. Het raamgewicht wordt opgevangen door de vleugellagerdraagstang!

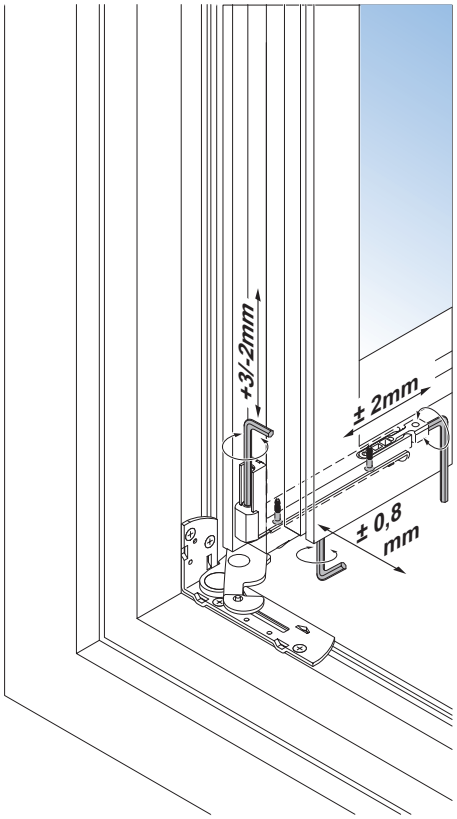

Hoeklager tot 100 kg vleugelgewicht

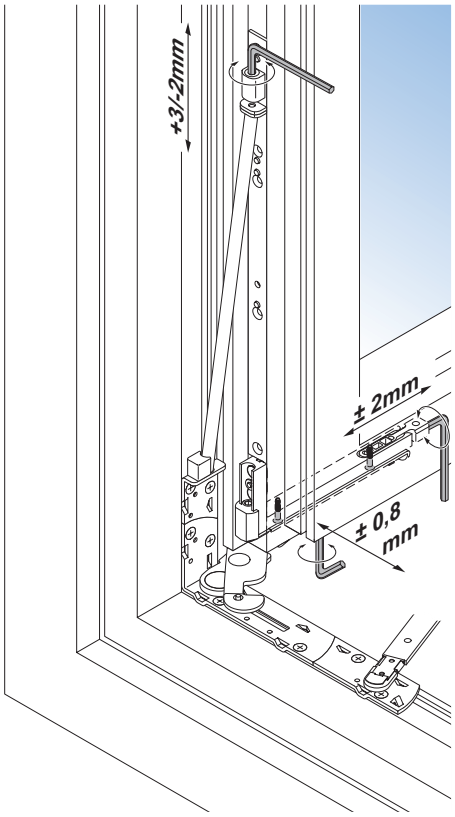

Hoeklager vanaf 100 kg vleugelgewicht

Onderhoud

Smeerpunten

Zie afbeelding: Overzicht van de smeerpunten

De afbeelding toont de posities van de mogelijke smeerpunten, die minstens eens per jaar gesmeerd dienen te worden.
Posities A, C, D = functierelevante smeerpunten.
Positie B = veiligheidsrelevant smeerpunt.

Aanwijzing: Het nevenstaande beslagschema komt niet noodzakelijkerwijs overeen met het ingebouwde beslag. Het aantal vergrendelpunten is afhankelijk van de grootte en de uitvoering van de raamvleugel.

Let op! Risico op letsel. Het raam kan bij het uitnemen vallen en daarbij mensen verwonden. Neem de raamvleugel voor het uitvoeren van onderhoud niet uit zijn ophanging.

Sluitplaten

Zie afbeelding: Smeerpunten

Om de soepele werking van het beslag te behouden, moeten de sluitplaten eens per jaar gesmeerd worden.

- Smeer de sluitplaten (C) aan de inloopzijden in met technische vaseline of een ander daarvoor geschikt vet.
- Strijk de glijvlakken van de sluitnokken (D) in met een hars- of zuurvrije olie.

Bepalen van de inloopzijden

Zie afbeelding: Inloopzijden

- links afgehangen raam; raamgreep rechts
- rechts afgehangen raam; raamgreep links

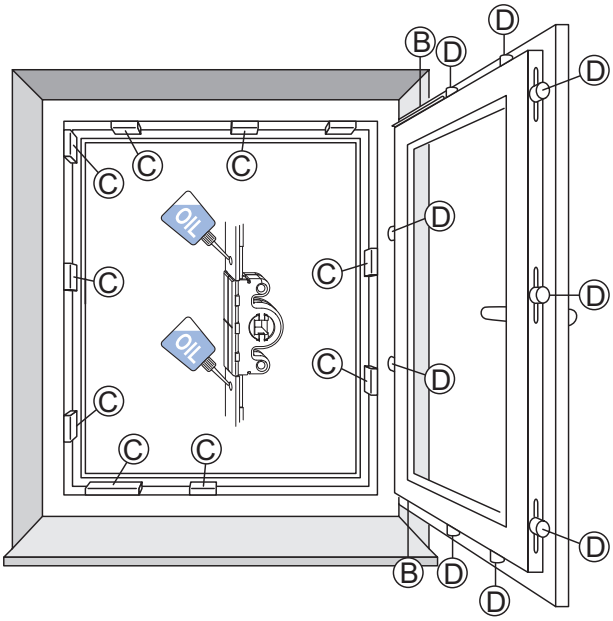

Overzicht van de smeerpunten

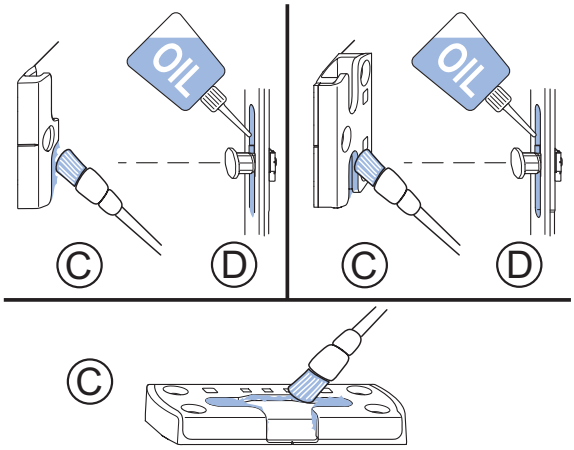

Smeerpunten

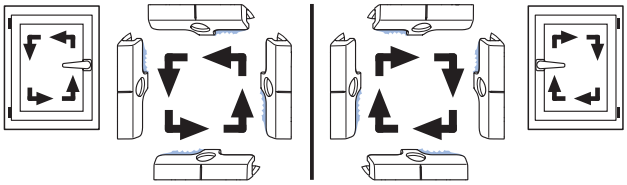

Inloopzijden

Smeerpunten

Schaar en hoeklager

Zie afbeelding: Schaar (vleugel/kozijn), hoeklager, vleugellagerdraagstang

De beslagdelen moeten regelmatig (minimaal eens per jaar of eens per half jaar in scholen of hotels) worden gecontroleerd op deugdelijke bevestiging en slijtage. Naar behoefte moeten de bevestigingsschroeven aangedraaid worden of onderdelen vervangen en/of op werking gecontroleerd worden. De schaar en het hoeklager moeten éénmaal per jaar bij de bewegende delen ingevet worden. De smeerpunten met hars - en zuurvrij vet insmeren.

Let op! Risico op letsel. Het raam kan bij het uitnemen vallen en daarbij mensen verwonden. Neem de raamvleugel voor het uitvoeren van onderhoud niet uit zijn ophanging.

Attentie! Het beslag diendt regelmatig gereinigd te worden, om een probleemloos en langdurig funktioneren te garanderen!

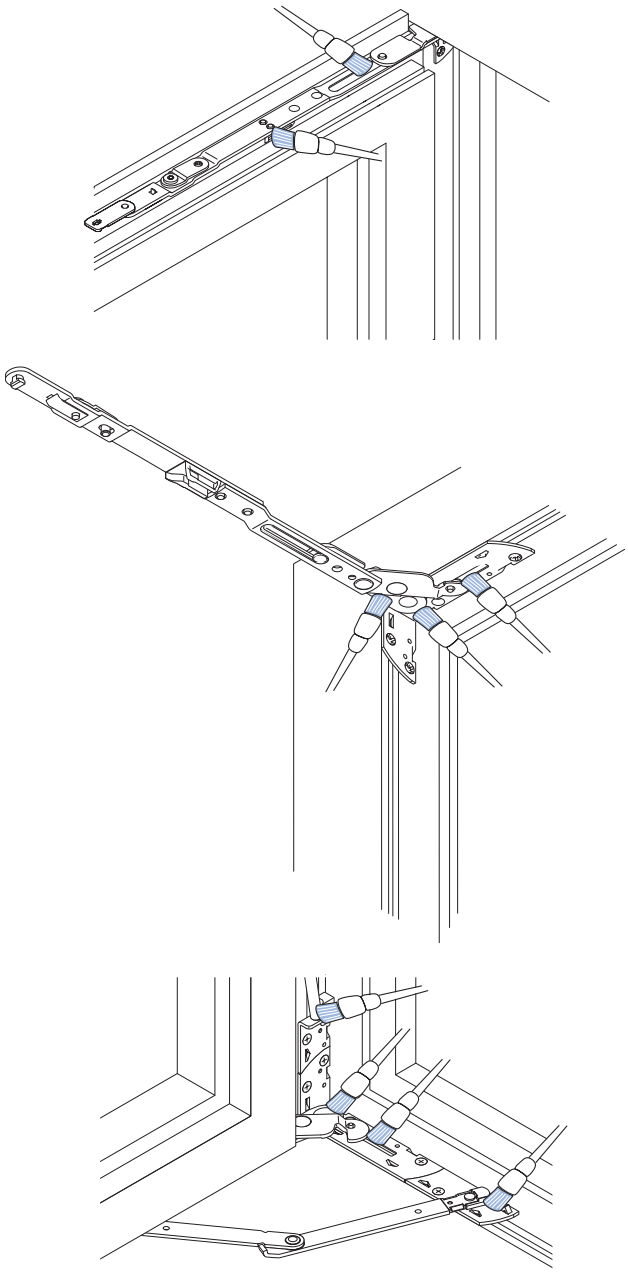

Schaar (vleugel/kozijn), hoeklager, vleugellagerdraagstang

Inbouwtekeningen

Hoeklager / schaarlager / adapterplaat / kozijnverbinding

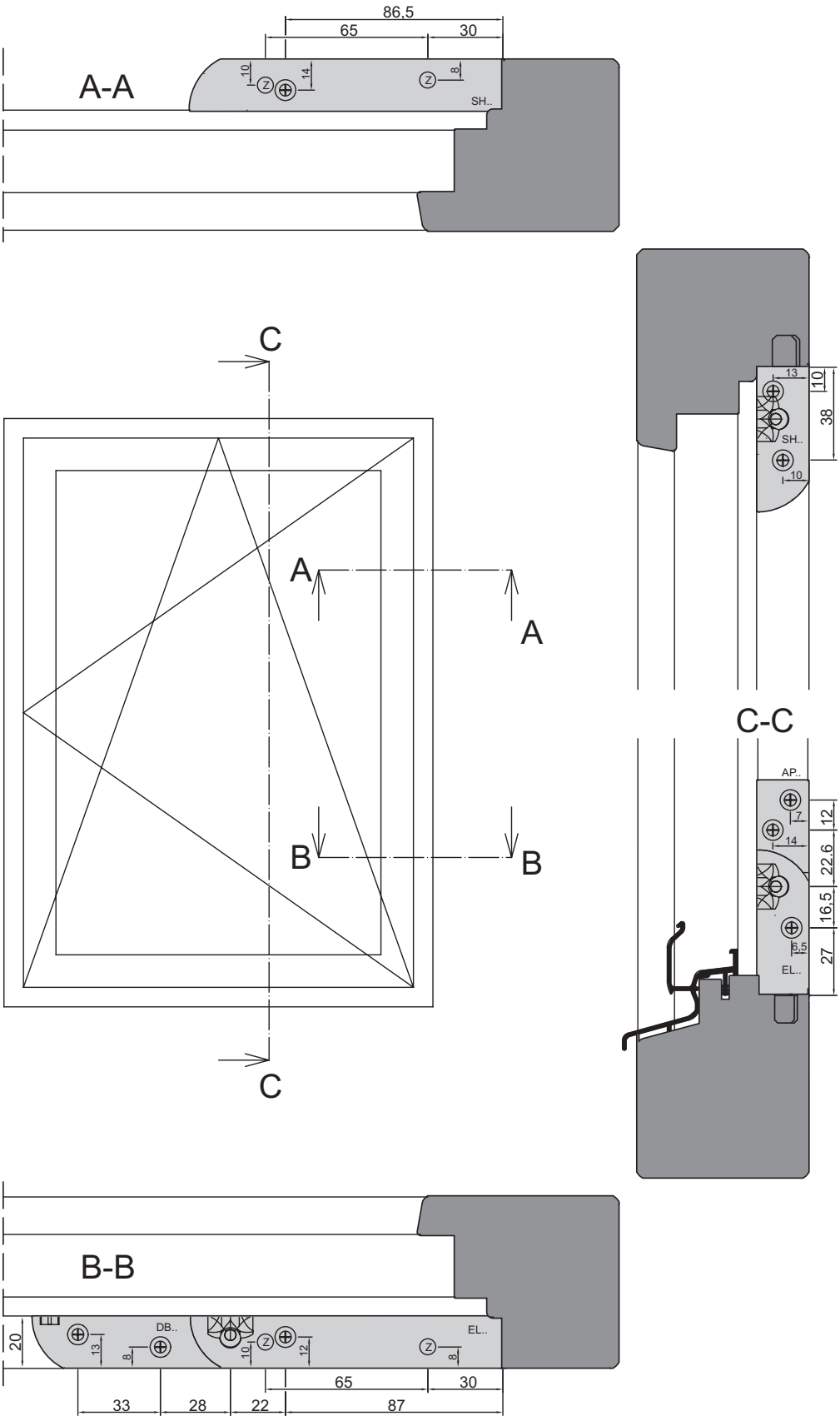

B-6-1: Eurosponning 20 mm - 9 mm asmaat
Z = positioneernok (Ø 8 mm, lengte: 12 mm)

Hoeklager / schaarlager / adapterplaat / kozijnverbinding

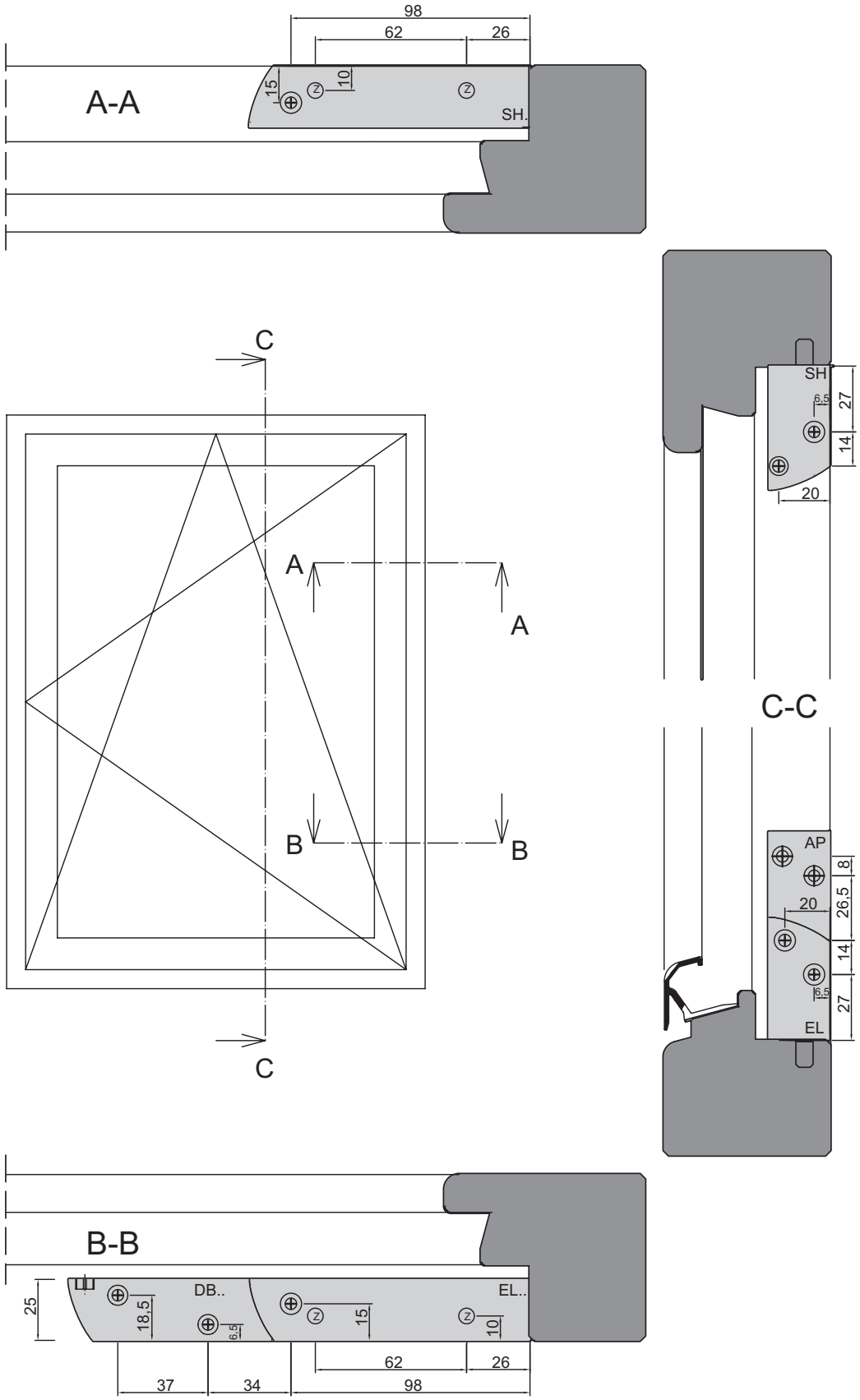

B-6-2: Eurosponning vanaf 25 mm - 13 mm asmaat
Z = positioneernok (Ø 8 mm, lengte: 12 mm)

Hoeklager / schaarlager / adapterplaat / kozijnverbinding

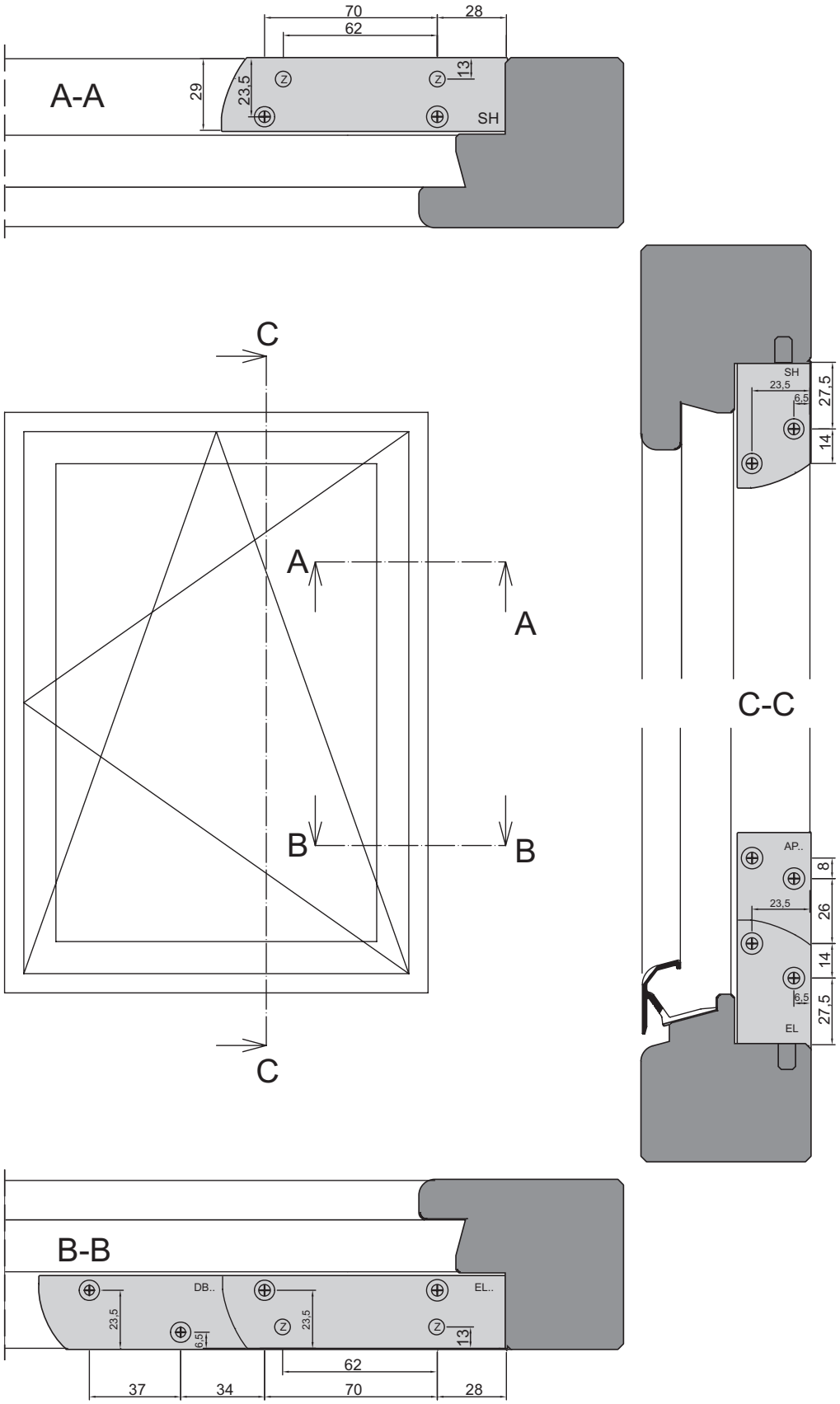

B-6-3: Eurosponning vanaf 29 mm - 13 mm asmaat
Z = positioneernok (Ø 8 mm, lengte: 12 mm)

Hoeklager / schaarlager / adapterplaat / kozijnverbinding
3-vleugelig raam

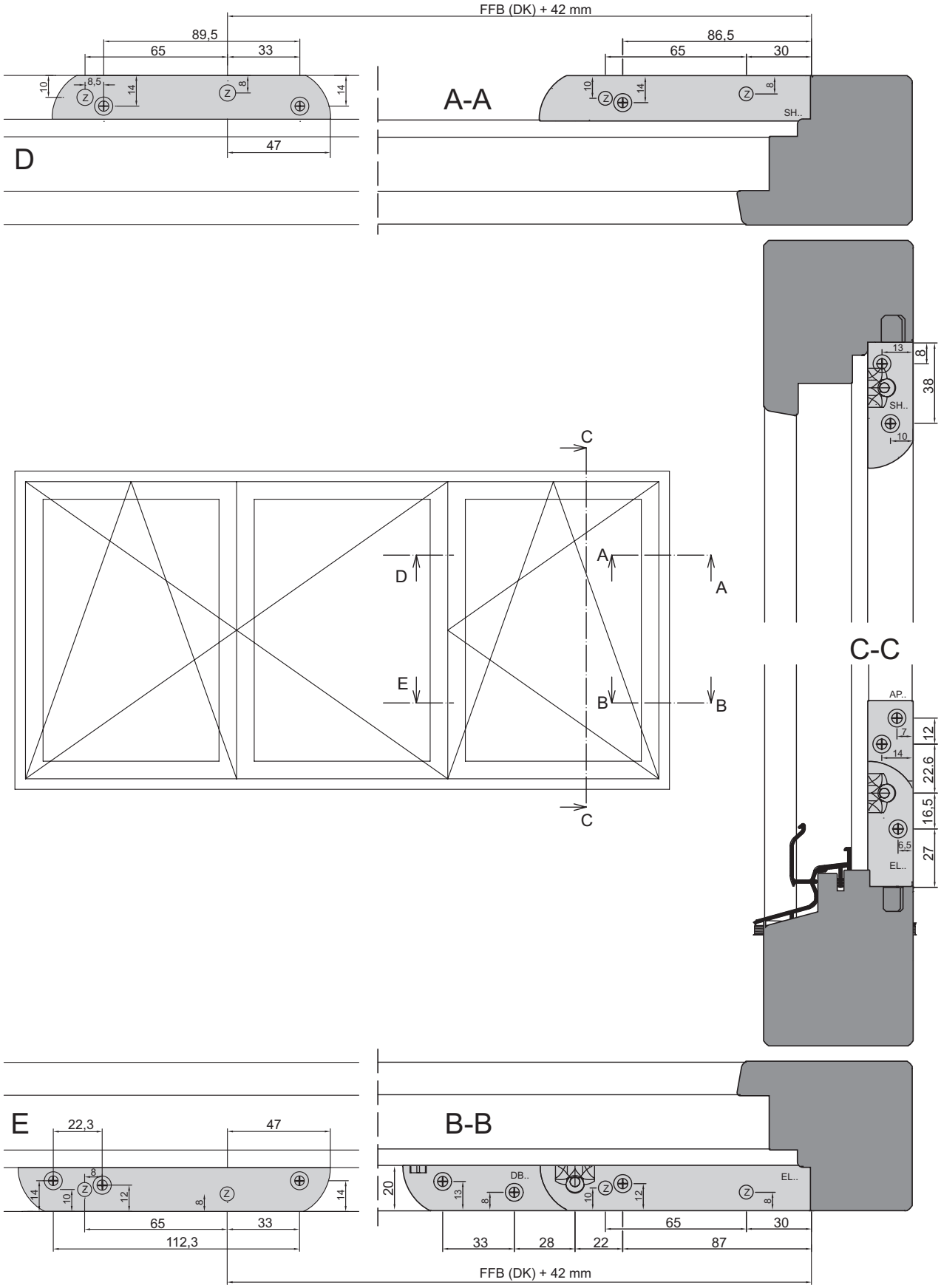

B-6-4: Eurosponning 20 mm - 9 mm asmaat
Z = positioneernok (Ø 8 mm, lengte: 12 mm)

Hoeklager / schaarlager / adapterplaat / kozijnverbinding
3-vleugelig raam

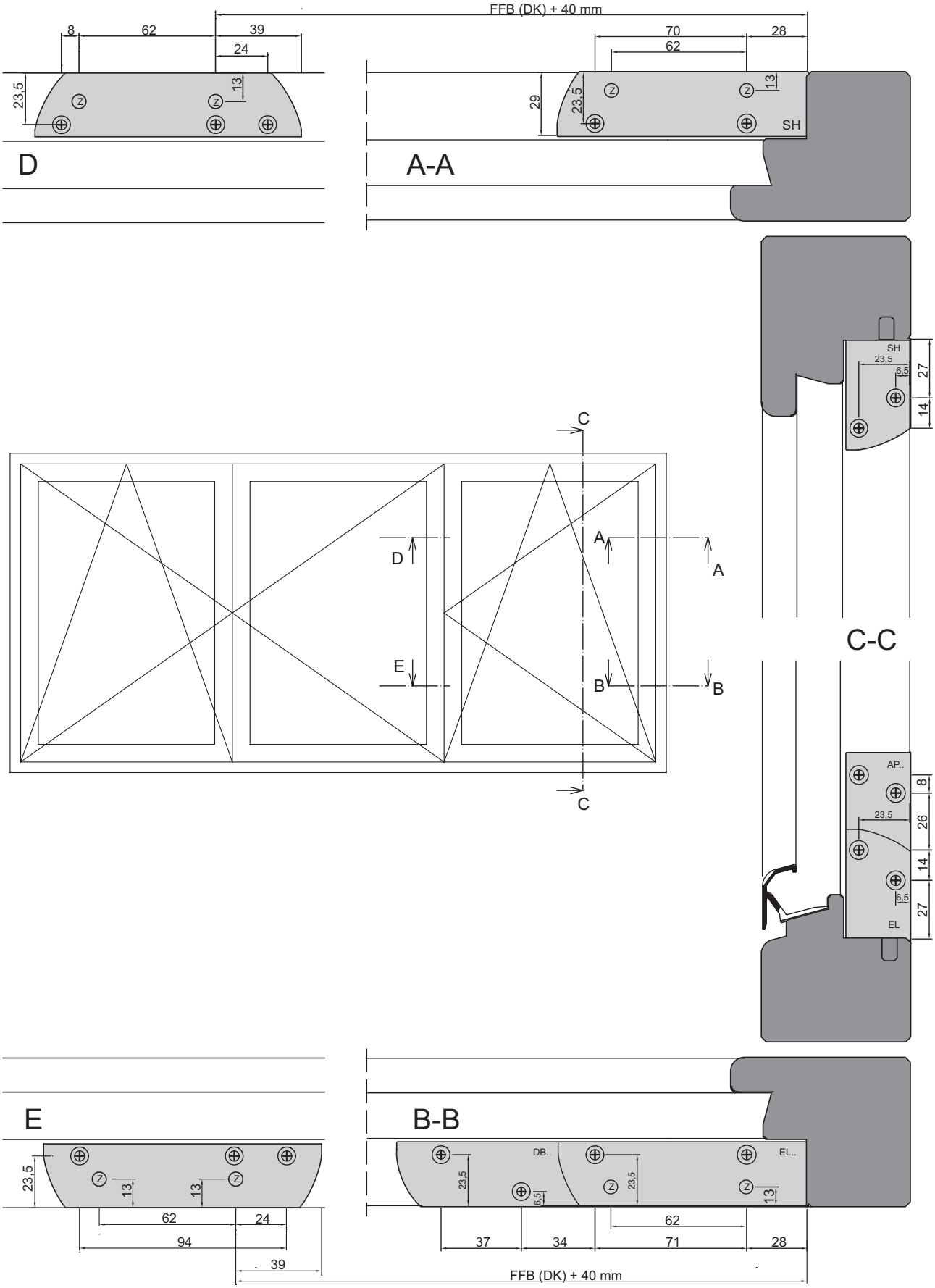

B-6-5: 29 mm sluitplaatsponningbreedte - 13 mm as-maat (middenpositie beslaggroef tot opdek)
Z = positioneernok (Ø 8 mm, lengte: 12 mm)

Aug. Winkhaus GmbH & Co. KG

August-Winkhaus-Straße 31
D-48291 Telgte
T +49 2504 921-0
F +49 2504 921-340

winkhaus.de
fenstertechnik@winkhaus.de

FT NS/KG - Maart 2018 Print-no. 996 000 306 NL Alle rechten en wijzigingen voorbehouden