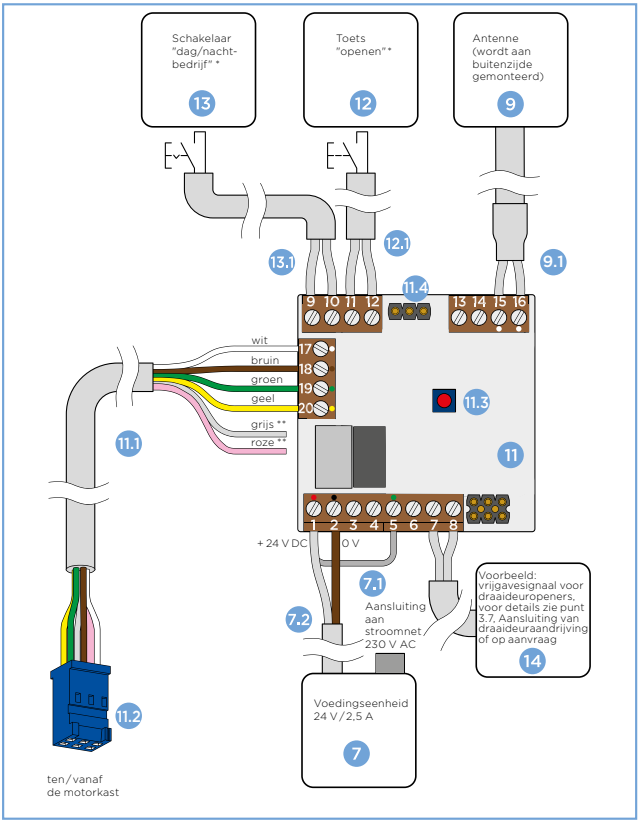

Afbeelding 3.4-2: Installatie externe sturing en voedingseenheid