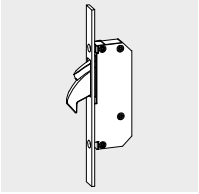

autoLock AV3
Zelfvergrendelende deurmeerpuntssluiting

Maatvoering, variant ... 162 voor zeer lage deuren
Aanbevolen deursponninghoogte: 1525 tot 1735 mm

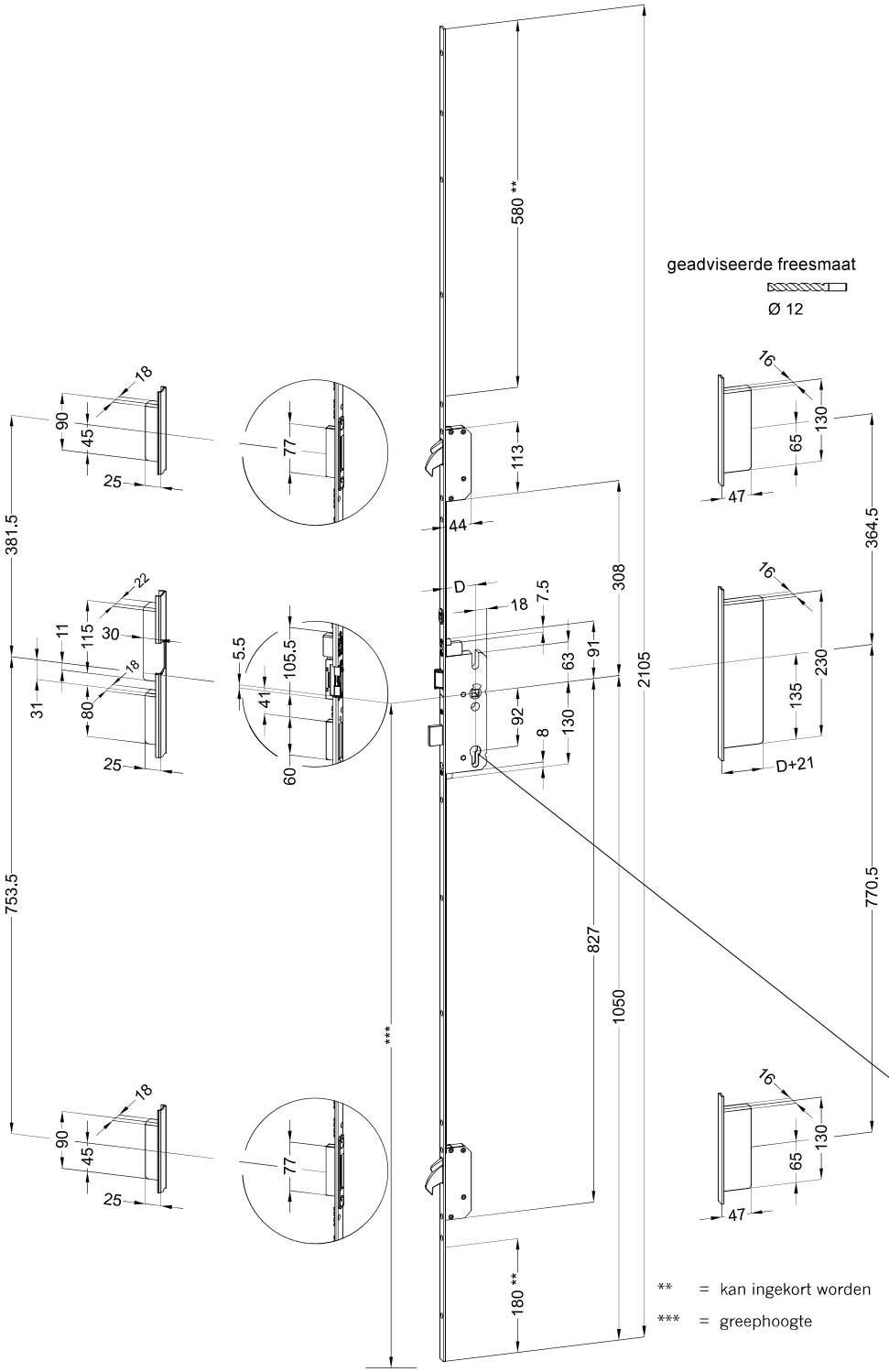

** = kan ingekort worden

*** = greephoogte

Aanwijzing

De aangegeven maten gelden voor alle zelfvergrendelende deurmeerpuntssluitingen autoLock AV3 van de variant 162. Details van kozijndelen (afhankelijk van voorplaatuitvoering / profiel) zijn uitvoerig beschreven in de technische documentatie (planningshandboek groep 4 / 5).
Verdere tekeningen op aanvraag.

Let op

De begrenzer voor de sluitnaad is belangrijk voor de correcte restsponningruimte en daarmee ook voor de werking van de dagschoot → niet verwijderen!

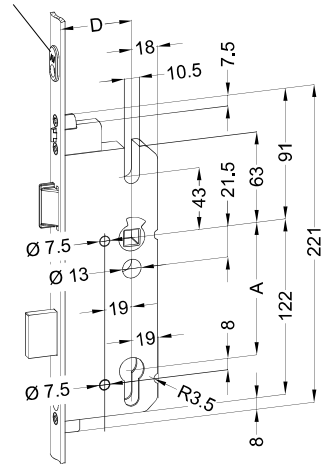

D = Doornmaat

A = Afstandsmaat / PC-maat

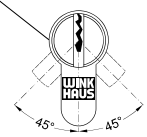

Inbouwbereik van de sluitcilinder zonder omzetting van de meenemer.